PROFIL

profilages & pliages acier

Accessoires de couverture

3.333.45 / 4.250.35

Bande de solin

Rivet à frapper

Faîtière ventilée

Rive contre mur

NF

Bande Butyl 18x4

Cette bande est positionnée au recouvrement des 2 tôles

Vis de couture

NF

Closoir mousse contre profil

1/2 faîtière à boudin non ventilé

Bande de rive

Bande mousse

NF

Manchons et fixations spéciales Fenoflash

NF

Fixations avec Rondelle plate à bossage (34 x 9 x 1)

Rondelle d'étanchéité

Tôle translucide

Closoir mousse profil

NF

Fixations de couture

Panneau Sandwich

NF

Bande Butyl 12x3

Fixations Cavalier Rondelle d'étanchéité Pontet plastique

NF

Bande mousse

NF

FAYNOT

ENVELOPPE DU BÂTIMENT

NF

Conforme Norme Française

Référence DTU** + Avis Technique

+ règles professionnelles des bardages métalliques.

**Normes Françaises références DTU

NFP 34-205 (DTU 40-35)

NFP 84-206 (DTU 43-3)

NFP 31-202 (DTU 40-21)

> CLOSOIR PROFIL & CONTRE PROFIL

Pour étanchéité à l'air des toitures.

Closoir contre profil nervuré

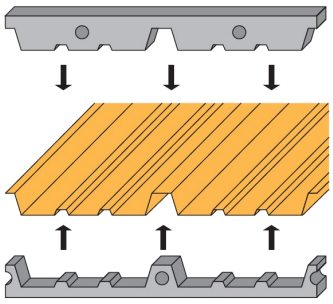

Closoir profil nervuré

CLOSOIR	
Profil	Référence
4.250.35	425035.045
3.333.45	4500.045
Contre profil	Référence
4.250.35	425035.046
3.333.45	24500.046

> BANDES MOUSSES NATURELLES & IMPRÉGNÉES

Pour étanchéité, isolation des contacts

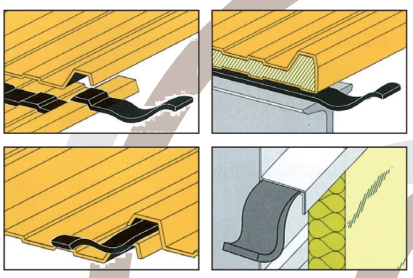

> TÔLES TRANSLUCIDES

Polyester classe 3 et 4, longueur 6 m.

PROFIL C
profilages & pliages acier

FAYNOT
ENVELOPPE DU BÂTIMENT

Fixations et autres accessoires

> PANNE MÉTALLIQUE de 1,5 à 8 mm d'épaisseur

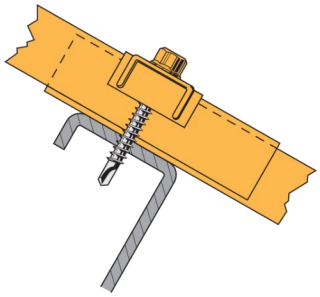

> En sommet d'onde
Vis autoperçeuse
P8 6.3 x 77 TK12
Cavalier prélaqué
Rondelle néoprène
EPDM 20 x 5 x 3

> En couture
Vis autoperçeuse
P1 4,8 x 20 TK12
Rondelle néoprène
EPDM 11 x 4 x 2

> PANNE MÉTALLIQUE de 5 à 13 mm d'épaisseur

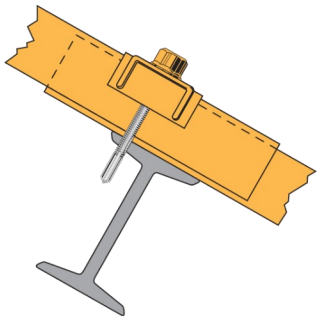

> En sommet d'onde
Vis autoperçeuse
P13 5,5 x 80 TK12
Cavalier prélaqué
Rondelle néoprène
EPDM 20 x 4,5 x 3

> En couture
Vis autoperçeuse
P1 4,8 x 20 TK12
Rondelle néoprène
EPDM 11 x 4 x 2

> PANNE BOIS

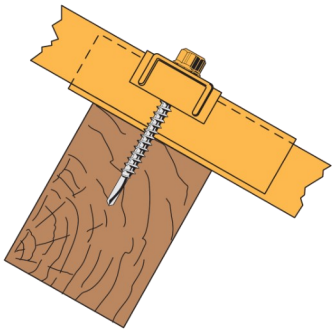

> En sommet d'onde
Vis autoperçeuse
P1 6,3 x 100 TK12
Cavalier prélaqué
Rondelle néoprène
EPDM 20 x 5 x 3

> Tirefond tête H à visser
8 x 100
Rondelle néoprène
EPDM 20 x 7 x 3

> En couture
Vis autoperçeuse
P1 4,8 x 20 TK12
Rondelle néoprène
EPDM 11 x 4 x 2

> FIXATION ÉLÉMENT DE FINITION

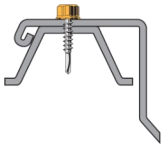

> Fixation en sommet d'onde
Vis autoperçeuse
P1 4,8 x 20 TK12
Rondelle néoprène
EPDM 11 x 4 x 2

> ARRÊT DE NEIGE

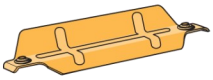

> PONTET SUPPORT D'ONDE

Pour plaques translucides.

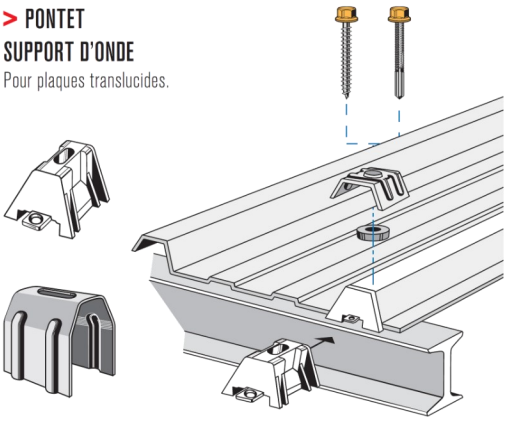

> PANNE MÉTALLIQUE & PANNE BOIS

> Vis de réparation métallique
Vis autotaraudeuse
P. 7,5 x 35 TK12

> Vis de réparation bois
Vis autotaraudeuse
P. 7,5 x 65 TK12

Rondelle Vulca
19 x 7,5

Conforme Normes Françaises référence DTU et CSTB concernés : DTU 40-32, DTU 40-36, NFP34-205 (DTU40-35), NFP 84-206 (DTU43-3).

Sous réserve de disponibilité des articles auprès du fournisseur.

Conditions générales de vente et autres informations en annexes