GAMMES

TRANSFORME L'ACIER.

PROFIL

profilages & pliages acier

La forme à froid, à chaud et à fond !

Comment nous trouver ?

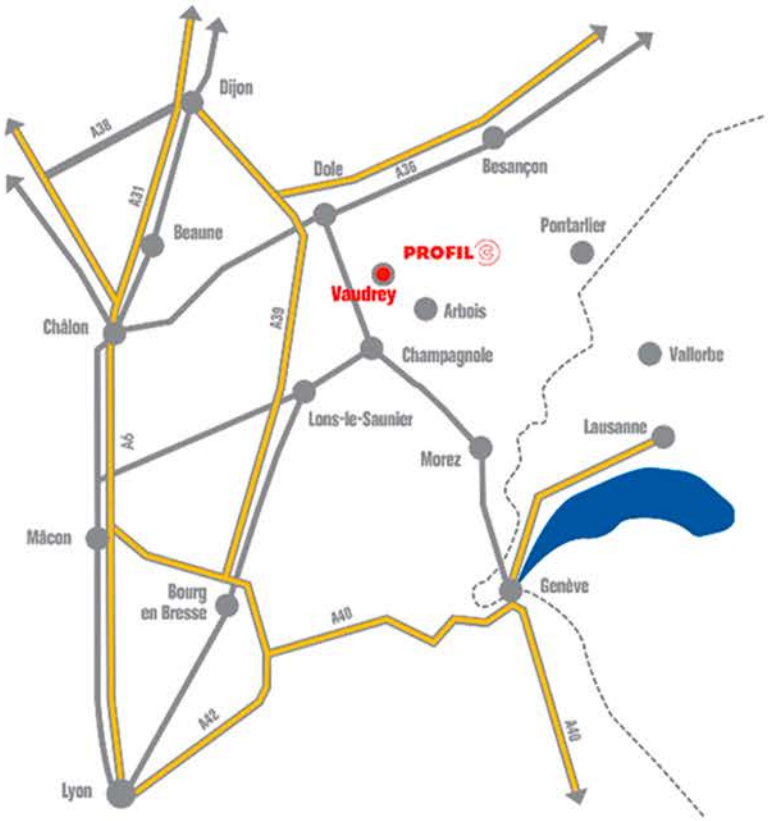

Pour toute question,

renseignement ou devis,

contactez -nous.

PROFIL

profilages & pliages acier

10 rue des Hayes - 39380 Vaudrey
Tél. 03 84 71 72 72
contact@profilc.com
www.profilc.com

PROFIL C

profilages & pliages acier

Couverture 4.250.35

Norme EN - 1993-1-3

Marquage CE - 1166-CPR-0218 suivant NF EN 1090-1

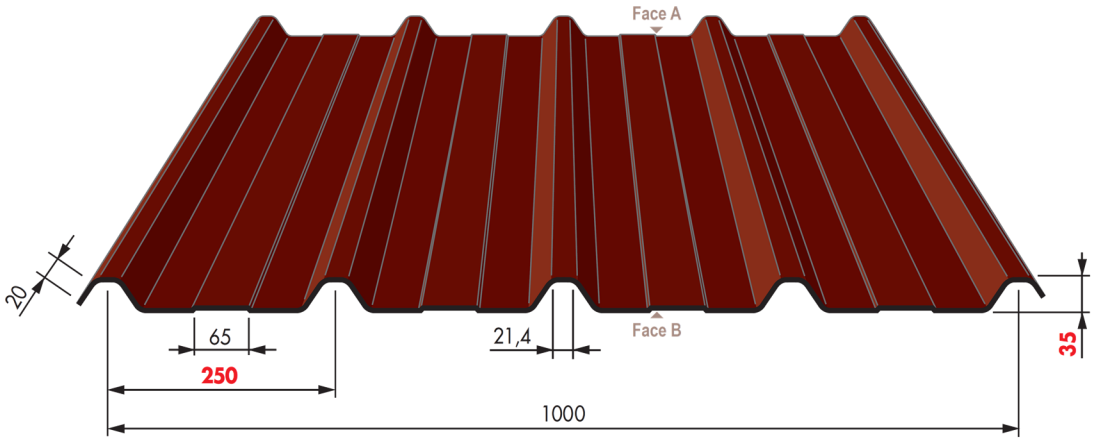

REVÊTEMENTS					
Face A extérieur			Face B intérieur		
Galvanisation	Prélaquage		Galvanisation	Prélaquage	
Désignation	Nature	Epaisseur	Désignation	Nature	Epaisseur
Z275			Z275		
Z225	Polyester	5+20 µ	Z225	Polyester	5 à 7 µ
Z225	Polyester	5+30 µ	Z225	Polyester	5 à 7 µ

MATERIAU DE BASE	
Type de protection	
Galvanisé	Galv - Prélaqué
NF EN 10326/P34310	NF EN 10169-1/P34310
Nuance d'acier : S320 GD	
Tolérances normales	NF EN 10326

OPTIONS
Accessoires de couverture
Régulateur de condensation

Nuancier

Nous consulter pour toute autre teinte. Rendu des couleurs non contractuel, se référer au nuancier RAL ou échantillon sur demande.

RAL 1015	RAL 5008	RAL 6011	RAL 7006	RAL 7016	RAL 7022	RAL 7035	RAL 7042
Terre de lune	Bleu sequoia	Vert menthe	Gris rafale	Gris anthracite	Gris tungstène	Gris souris	Gris
RAL 9006	RAL 8012	RAL 8014	RAL 9002	RAL 9010			Face B RAL 7032
Gris Opale	Brun persan	Brun de shyme	Blanc antartique	Blanc			Gris iceberg

PROFIL C 10 rue des Hayes - 39380 Vaudrey - Tél. 03 84 71 72 72 - contact@profilc.com - www.profilc.com

Tableau d'utilisation travée simple

PROFIL
profilages & pliages acier

Travée simple

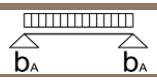

Largeur d'appui d'extrémité a ≥ 40 mm

Charge descendante uniformément répartie admissible q (kN/m²) inclus le poids propre en fonction de la portée L (m)

Epaisseur t_n (mm)	Masse g (kN/m²)	Marchabilité L_{gr} (m)	Max f	0.60	0.80	1.00	1.20	1.40	1.60	1.80	2.00	2.20	2.40	2.60	2.80	3.00	3.20	3.40	3.60	3.80	4.00	4.20	4.40	4.60	4.80	5.00
0.63	0,062	0,85	*	10,08	7,56	5,61	3,90	2,86	2,19	1,73	1,40	1,16	0,97	0,83	0,72	0,62	0,55	0,49	0,43	0,39	0,35	0,32	0,29	0,27	0,24	0,22
			L/150	10,08	7,56	5,61	3,90	2,86	2,19	1,62	1,18	0,89	0,68	0,54	0,43	0,35	0,29	0,24	0,20	0,17	0,15	0,13	0,11	0,10	0,09	0,08
			L/180	10,08	7,56	5,61	3,90	2,86	1,92	1,35	0,98	0,74	0,57	0,45	0,36	0,29	0,24	0,20	0,17	0,14	0,12	0,11	0,09	0,08	0,07	0,06
			L/200	10,08	7,56	5,61	3,90	2,58	1,73	1,21	0,88	0,66	0,51	0,40	0,32	0,26	0,22	0,18	0,15	0,13	0,11	0,10	0,08	0,07	0,06	0,06
			L/300	10,08	7,56	4,71	2,73	1,72	1,15	0,81	0,59	0,44	0,34	0,27	0,21	0,17	0,14	0,12	0,10	0,09	0,07	0,06	0,06	0,05	0,04	0,04
0.75	0,073	1,00	*	14,62	10,55	6,75	4,69	3,45	2,64	2,08	1,69	1,40	1,17	1,00	0,86	0,75	0,66	0,58	0,52	0,47	0,42	0,38	0,35	0,32	0,29	0,27
			L/150	14,62	10,55	6,75	4,69	3,45	2,64	1,94	1,42	1,07	0,82	0,65	0,52	0,42	0,35	0,29	0,24	0,21	0,18	0,15	0,13	0,12	0,10	0,09
			L/180	14,62	10,55	6,75	4,69	3,44	2,31	1,62	1,18	0,89	0,68	0,54	0,43	0,35	0,29	0,24	0,20	0,17	0,15	0,13	0,11	0,10	0,09	0,08
			L/200	14,62	10,55	6,75	4,69	3,10	2,08	1,46	1,06	0,80	0,62	0,48	0,39	0,32	0,26	0,22	0,18	0,15	0,13	0,11	0,10	0,09	0,08	0,07
			L/300	14,62	10,55	5,67	3,28	2,07	1,38	0,97	0,71	0,53	0,41	0,32	0,26	0,21	0,17	0,14	0,12	0,10	0,09	0,08	0,07	0,06	0,05	0,05
0.88	0,086	1,20	*	20,35	12,48	7,99	5,55	4,07	3,12	2,46	2,00	1,65	1,39	1,18	1,02	0,89	0,78	0,69	0,62	0,55	0,50	0,45	0,41	0,38	0,35	0,32
			L/150	20,35	12,48	7,99	5,55	4,07	3,12	2,30	1,68	1,26	0,97	0,76	0,61	0,50	0,41	0,34	0,29	0,24	0,21	0,18	0,16	0,14	0,12	0,11
			L/180	20,35	12,48	7,99	5,55	4,07	2,73	1,92	1,40	1,05	0,81	0,64	0,51	0,41	0,34	0,28	0,24	0,20	0,17	0,15	0,13	0,11	0,10	0,09
			L/200	20,35	12,48	7,99	5,55	3,67	2,46	1,72	1,26	0,94	0,73	0,57	0,46	0,37	0,31	0,26	0,22	0,18	0,16	0,14	0,12	0,10	0,09	0,08
			L/300	20,35	12,48	6,71	3,88	2,44	1,64	1,15	0,84	0,63	0,49	0,38	0,31	0,25	0,20	0,17	0,14	0,12	0,10	0,09	0,08	0,07	0,06	0,05
1.00	0,098	1,35	*	25,34	14,25	9,12	6,33	4,65	3,56	2,82	2,28	1,88	1,58	1,35	1,16	1,01	0,89	0,79	0,70	0,63	0,57	0,52	0,47	0,43	0,40	0,36
			L/150	25,34	14,25	9,12	6,33	4,65	3,56	2,63	1,92	1,44	1,11	0,87	0,70	0,57	0,47	0,39	0,33	0,28	0,24	0,21	0,18	0,16	0,14	0,12
			L/180	25,34	14,25	9,12	6,33	4,65	3,12	2,19	1,60	1,20	0,92	0,73	0,58	0,47	0,39	0,32	0,27	0,23	0,20	0,17	0,15	0,13	0,12	0,10
			L/200	25,34	14,25	9,12	6,33	4,19	2,81	1,97	1,44	1,08	0,83	0,65	0,52	0,43	0,35	0,29	0,25	0,21	0,18	0,16	0,13	0,12	0,10	0,09
			L/300	25,34	14,25	7,66	4,43	2,79	1,87	1,31	0,96	0,72	0,55	0,44	0,35	0,28	0,23	0,19	0,16	0,14	0,12	0,10	0,09	0,08	0,07	0,06

Ligne * = *Charge admissible sans limitation de flèche*

Ligne L/... = *Charge admissible avec une limitation de flèche f ≤ L/...*

L_{gr} = *Portée maximale d'une tôle nervurée non fixée pouvant supporter le poids d'un homme*

Type = *1— Toutes nervures fixées ; 2— une nervure fixée sur deux*

Charge ascendante uniformément répartie admissible q (kN/m²) en fonction de la portée L (m)

Epaisseur t_n (mm)	Masse g (kN/m²)	Marchabilité L_{gr} (m)	Type	0.60	0.80	1.00	1.20	1.40	1.60	1.80	2.00	2.20	2.40	2.60	2.80	3.00	3.20	3.40	3.60	3.80	4.00	4.20	4.40	4.60	4.80	5.00
0,63	0,062	0,85	*1*	10,08	7,56	5,68	3,94	2,90	2,22	1,75	1,42	1,17	0,99	0,84	0,72	0,63	0,55	0,49	0,44	0,39	0,35	0,32	0,29	0,27	0,25	0,23
			2	5,04	3,78	3,02	2,52	2,16	1,89	1,68	1,42	1,17	0,99	0,84	0,72	0,63	0,55	0,49	0,44	0,39	0,35	0,32	0,29	0,27	0,25	0,23
0,75	0,073	1,00	*1*	14,62	10,96	7,35	5,10	3,75	2,87	2,27	1,84	1,52	1,28	1,09	0,94	0,82	0,72	0,64	0,57	0,51	0,46	0,42	0,38	0,35	0,32	0,29
			2	7,31	5,48	4,38	3,65	3,13	2,74	2,27	1,84	1,52	1,28	1,09	0,94	0,82	0,72	0,64	0,57	0,51	0,46	0,42	0,38	0,35	0,32	0,29
0,88	0,086	1,20	*1*	20,35	14,52	9,29	6,45	4,74	3,63	2,87	2,32	1,92	1,61	1,37	1,19	1,03	0,91	0,80	0,72	0,64	0,58	0,53	0,48	0,44	0,40	0,37
			2	10,17	7,63	6,10	5,09	4,36	3,63	2,87	2,32	1,92	1,61	1,37	1,19	1,03	0,91	0,80	0,72	0,64	0,58	0,53	0,48	0,44	0,40	0,37
1,00	0,098	1,35	*1*	26,38	17,43	11,15	7,75	5,69	4,36	3,44	2,79	2,30	1,94	1,65	1,42	1,24	1,09	0,96	0,86	0,77	0,70	0,63	0,58	0,53	0,48	0,45
			2	13,19	9,89	7,91	6,59	5,65	4,36	3,44	2,79	2,30	1,94	1,65	1,42	1,24	1,09	0,96	0,86	0,77	0,70	0,63	0,58	0,53	0,48	0,45

Tableau d'utilisation travée double

PROFIL
profilages & pliages acier

Travée double

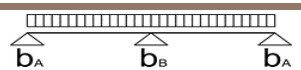

Largeur d'appui d'extrémité a ≥ 40 mm
Largeur d'appui intermédiaire ≥ 60 mm

Charge descendante uniformément répartie admissible q (kN/m²) inclus le poids propre en fonction de la portée L (m)

Epais-seur t_n (mm)	Masse g (kN/m²)	Marcha-bilité L_{gr} (m)	Max f	0.60	0.80	1.00	1.20	1.40	1.60	1.80	2.00	2.20	2.40	2.60	2.80	3.00	3.20	3.40	3.60	3.80	4.00	4.20	4.40	4.60	4.80	5.00
0.63	0,062	1,05	*	9,99	6,67	4,81	3,64	2,86	2,19	1,73	1,40	1,16	0,97	0,83	0,72	0,62	0,55	0,49	0,43	0,39	0,35	0,32	0,29	0,27	0,25	0,23
			L/150	9,99	6,67	4,81	3,64	2,86	2,19	1,73	1,40	1,16	0,97	0,83	0,72	0,62	0,55	0,49	0,43	0,39	0,35	0,31	0,27	0,23	0,20	0,18
			L/180	9,99	6,67	4,81	3,64	2,86	2,19	1,73	1,40	1,16	0,97	0,83	0,72	0,62	0,55	0,48	0,40	0,34	0,30	0,25	0,22	0,19	0,17	0,15
			L/200	9,99	6,67	4,81	3,64	2,86	2,19	1,73	1,40	1,16	0,97	0,83	0,72	0,62	0,52	0,43	0,36	0,31	0,27	0,23	0,20	0,17	0,15	0,14
			L/300	9,99	6,67	4,81	3,64	2,86	2,19	1,73	1,40	1,06	0,82	0,64	0,52	0,42	0,35	0,29	0,24	0,21	0,18	0,15	0,13	0,12	0,10	0,09
0.75	0,073	1,25	*	13,84	9,16	6,56	4,69	3,45	2,64	2,08	1,69	1,40	1,17	1,01	0,88	0,78	0,70	0,63	0,57	0,51	0,46	0,42	0,38	0,35	0,32	0,29
			L/150	13,84	9,16	6,56	4,69	3,45	2,64	2,08	1,69	1,40	1,17	1,01	0,88	0,78	0,70	0,63	0,57	0,50	0,43	0,37	0,32	0,28	0,25	0,22
			L/180	13,84	9,16	6,56	4,69	3,45	2,64	2,08	1,69	1,40	1,17	1,01	0,88	0,78	0,69	0,58	0,49	0,41	0,35	0,31	0,27	0,23	0,21	0,18
			L/200	13,84	9,16	6,56	4,69	3,45	2,64	2,08	1,69	1,40	1,17	1,01	0,88	0,76	0,62	0,52	0,44	0,37	0,32	0,28	0,24	0,21	0,18	0,16
			L/300	13,84	9,16	6,56	4,69	3,45	2,64	2,08	1,69	1,28	0,99	0,78	0,62	0,50	0,42	0,35	0,29	0,25	0,21	0,18	0,16	0,14	0,12	0,11
0.88	0,086	1,50	*	18,48	12,16	7,99	5,55	4,07	3,12	2,46	2,05	1,74	1,50	1,30	1,14	1,01	0,90	0,80	0,72	0,64	0,58	0,53	0,48	0,44	0,40	0,37
			L/150	18,48	12,16	7,99	5,55	4,07	3,12	2,46	2,05	1,74	1,50	1,30	1,14	1,01	0,90	0,80	0,69	0,59	0,50	0,44	0,38	0,33	0,29	0,26
			L/180	18,48	12,16	7,99	5,55	4,07	3,12	2,46	2,05	1,74	1,50	1,30	1,14	1,00	0,82	0,68	0,58	0,49	0,42	0,36	0,32	0,28	0,24	0,21
			L/200	18,48	12,16	7,99	5,55	4,07	3,12	2,46	2,05	1,74	1,50	1,30	1,10	0,90	0,74	0,62	0,52	0,44	0,38	0,33	0,28	0,25	0,22	0,19
			L/300	18,48	12,16	7,99	5,55	4,07	3,12	2,46	2,01	1,51	1,17	0,92	0,73	0,60	0,49	0,41	0,35	0,29	0,25	0,22	0,19	0,17	0,15	0,13
1.00	0,098	1,70	*	23,14	14,25	9,12	6,33	4,65	3,68	3,01	2,52	2,13	1,83	1,59	1,39	1,23	1,09	0,96	0,86	0,77	0,70	0,63	0,58	0,53	0,48	0,45
			L/150	23,14	14,25	9,12	6,33	4,65	3,68	3,01	2,52	2,13	1,83	1,59	1,39	1,23	1,09	0,94	0,79	0,67	0,58	0,50	0,43	0,38	0,33	0,29
			L/180	23,14	14,25	9,12	6,33	4,65	3,68	3,01	2,52	2,13	1,83	1,59	1,39	1,14	0,94	0,78	0,66	0,56	0,48	0,41	0,36	0,32	0,28	0,25
			L/200	23,14	14,25	9,12	6,33	4,65	3,68	3,01	2,52	2,13	1,83	1,57	1,26	1,02	0,84	0,70	0,59	0,50	0,43	0,37	0,32	0,28	0,25	0,22
			L/300	23,14	14,25	9,12	6,33	4,65	3,68	3,01	2,30	1,73	1,33	1,05	0,84	0,68	0,56	0,47	0,39	0,34	0,29	0,25	0,22	0,19	0,17	0,15

Ligne * = *Charge admissible sans limitation de flèche*

Ligne L/... = *Charge admissible avec une limitation de flèche f ≤ L/...*

L_{gr} = *Portée maximale d'une tôle nervurée non fixée pouvant supporter le poids d'un homme*

Type = *1— Toutes nervures fixées ; 2— une nervure fixée sur deux*

Charge ascendante uniformément répartie admissible q (kN/m²) en fonction de la portée L (m)

Epais-seur t_n (mm)	Masse g (kN/m²)	Marcha-bilité L_{gr} (m)	Type	0.60	0.80	1.00	1.20	1.40	1.60	1.80	2.00	2.20	2.40	2.60	2.80	3.00	3.20	3.40	3.60	3.80	4.00	4.20	4.40	4.60	4.80	5.00
0,63	0,061	1,05	*1*	6,64	4,47	3,25	2,48	1,96	1,59	1,32	1,11	0,95	0,82	0,72	0,63	0,56	0,50	0,45	0,41	0,37	0,34	0,31	0,29	0,26	0,24	0,22
			2	3,32	2,24	1,62	1,24	0,98	0,79	0,66	0,55	0,47	0,41	0,36	0,32	0,28	0,25	0,23	0,20	0,19	0,17	0,16	0,14	0,13	0,12	0,11
0,75	0,073	1,25	*1*	9,00	5,99	4,30	3,25	2,55	2,06	1,70	1,42	1,21	1,05	0,91	0,80	0,71	0,63	0,57	0,51	0,47	0,42	0,38	0,35	0,32	0,29	0,27
			2	4,50	2,99	2,15	1,63	1,28	1,03	0,85	0,71	0,61	0,52	0,46	0,40	0,36	0,32	0,28	0,26	0,23	0,21	0,19	0,17	0,16	0,15	0,14
0,88	0,086	1,50	*1*	11,74	7,71	5,49	4,12	3,22	2,58	2,12	1,77	1,50	1,29	1,12	0,99	0,87	0,78	0,69	0,62	0,55	0,50	0,45	0,41	0,38	0,35	0,32
			2	5,87	3,86	2,75	2,06	1,61	1,29	1,06	0,89	0,75	0,65	0,56	0,49	0,44	0,39	0,35	0,31	0,28	0,25	0,23	0,21	0,19	0,17	0,16
1,00	0,098	1,70	*1*	14,39	9,37	6,63	4,95	3,84	3,07	2,51	2,10	1,77	1,52	1,32	1,16	1,01	0,89	0,79	0,70	0,63	0,57	0,52	0,47	0,43	0,40	0,36
			2	7,20	4,69	3,31	2,47	1,92	1,54	1,26	1,05	0,89	0,76	0,66	0,58	0,51	0,45	0,39	0,35	0,32	0,29	0,26	0,24	0,22	0,20	0,18

Tableau d'utilisation travée triple

PROFIL
profilages & pliages acier

Travée triple

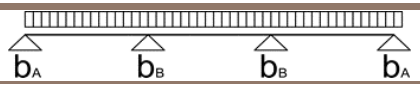

Largeur d'appui d'extrémité a ≥ 40 mm
Largeur d'appui intermédiaire b ≥ 60 mm

Charge descendante uniformément répartie admissible q (kN/m²) inclus le poids propre en fonction de la portée L (m)

Epais-seur t_n (mm)	Masse g (kN/m²)	Marcha-bilité L_{gr} (m)	Max f	0.60	0.80	1.00	1.20	1.40	1.60	1.80	2.00	2.20	2.40	2.60	2.80	3.00	3.20	3.40	3.60	3.80	4.00	4.20	4.40	4.60	4.80	5.00
0.63	0,062	1,05	*	10,08	7,56	5,61	3,90	2,86	2,19	1,73	1,42	1,22	1,05	0,92	0,81	0,72	0,64	0,58	0,52	0,48	0,43	0,40	0,37	0,34	0,31	0,28
			L/150	10,08	7,56	5,61	3,90	2,86	2,19	1,73	1,42	1,22	1,05	0,92	0,81	0,66	0,54	0,45	0,38	0,32	0,28	0,24	0,21	0,18	0,16	0,14
			L/180	10,08	7,56	5,61	3,90	2,86	2,19	1,73	1,42	1,22	1,05	0,85	0,68	0,55	0,45	0,38	0,32	0,27	0,23	0,20	0,17	0,15	0,13	0,12
			L/200	10,08	7,56	5,61	3,90	2,86	2,19	1,73	1,42	1,22	0,97	0,76	0,61	0,50	0,41	0,34	0,29	0,24	0,21	0,18	0,16	0,14	0,12	0,11
			L/300	10,08	7,56	5,61	3,90	2,86	2,17	1,53	1,11	0,84	0,64	0,51	0,41	0,33	0,27	0,23	0,19	0,16	0,14	0,12	0,10	0,09	0,08	0,07
0.75	0,073	1,25	*	14,62	10,55	6,75	4,69	3,45	2,76	2,28	1,91	1,63	1,41	1,23	1,08	0,96	0,85	0,77	0,69	0,63	0,57	0,52	0,47	0,43	0,40	0,37
			L/150	14,62	10,55	6,75	4,69	3,45	2,76	2,28	1,91	1,63	1,41	1,22	0,98	0,79	0,65	0,55	0,46	0,39	0,34	0,29	0,25	0,22	0,19	0,17
			L/180	14,62	10,55	6,75	4,69	3,45	2,76	2,28	1,91	1,63	1,29	1,02	0,81	0,66	0,55	0,45	0,38	0,33	0,28	0,24	0,21	0,18	0,16	0,14
			L/200	14,62	10,55	6,75	4,69	3,45	2,76	2,28	1,91	1,51	1,16	0,92	0,73	0,60	0,49	0,41	0,34	0,29	0,25	0,22	0,19	0,17	0,15	0,13
			L/300	14,62	10,55	6,75	4,69	3,45	2,61	1,84	1,34	1,01	0,77	0,61	0,49	0,40	0,33	0,27	0,23	0,20	0,17	0,14	0,13	0,11	0,10	0,09
0.88	0,086	1,50	*	20,35	12,48	7,99	5,73	4,49	3,61	2,97	2,49	2,12	1,83	1,59	1,40	1,24	1,10	0,99	0,89	0,80	0,73	0,66	0,60	0,55	0,50	0,46
			L/150	20,35	12,48	7,99	5,73	4,49	3,61	2,97	2,49	2,12	1,83	1,44	1,16	0,94	0,77	0,65	0,54	0,46	0,40	0,34	0,30	0,26	0,23	0,20
			L/180	20,35	12,48	7,99	5,73	4,49	3,61	2,97	2,49	1,99	1,53	1,20	0,96	0,78	0,65	0,54	0,45	0,39	0,33	0,29	0,25	0,22	0,19	0,17
			L/200	20,35	12,48	7,99	5,73	4,49	3,61	2,97	2,38	1,79	1,38	1,08	0,87	0,70	0,58	0,48	0,41	0,35	0,30	0,26	0,22	0,20	0,17	0,15
			L/300	20,35	12,48	7,99	5,73	4,49	3,09	2,17	1,58	1,19	0,92	0,72	0,58	0,47	0,39	0,32	0,27	0,23	0,20	0,17	0,15	0,13	0,11	0,10
1.00	0,098	1,70	*	25,34	14,25	9,44	7,10	5,54	4,45	3,66	3,06	2,60	2,24	1,94	1,71	1,51	1,35	1,21	1,08	0,97	0,87	0,79	0,72	0,66	0,61	0,56
			L/150	25,34	14,25	9,44	7,10	5,54	4,45	3,66	3,06	2,60	2,10	1,65	1,32	1,07	0,88	0,74	0,62	0,53	0,45	0,39	0,34	0,30	0,26	0,23
			L/180	25,34	14,25	9,44	7,10	5,54	4,45	3,66	3,02	2,27	1,75	1,37	1,10	0,89	0,74	0,61	0,52	0,44	0,38	0,33	0,28	0,25	0,22	0,19
			L/200	25,34	14,25	9,44	7,10	5,54	4,45	3,66	2,72	2,04	1,57	1,24	0,99	0,80	0,66	0,55	0,47	0,40	0,34	0,29	0,26	0,22	0,20	0,17
			L/300	25,34	14,25	9,44	7,10	5,27	3,53	2,48	1,81	1,36	1,05	0,82	0,66	0,54	0,44	0,37	0,31	0,26	0,23	0,20	0,17	0,15	0,13	0,12

Ligne * = *Charge admissible sans limitation de flèche*

Ligne L/... = *Charge admissible avec une limitation de flèche f ≤ L/...*

L_{gr} = *Portée maximale d'une tôle nervurée non fixée pouvant supporter le poids d'un homme*

Type = *1— Toutes nervures fixées ; 2— une nervure fixée sur deux*

Charge ascendante uniformément répartie admissible q (kN/m²) en fonction de la portée L (m)

Epais-seur t_n (mm)	Masse g (kN/m²)	Marcha-bilité L_{gr} (m)	Type	0.60	0.80	1.00	1.20	1.40	1.60	1.80	2.00	2.20	2.40	2.60	2.80	3.00	3.20	3.40	3.60	3.80	4.00	4.20	4.40	4.60	4.80	5.00
0,63	0,061	1,05	*1*	7,79	5,28	3,85	2,95	2,34	1,91	1,58	1,34	1,15	0,99	0,87	0,77	0,68	0,61	0,55	0,50	0,45	0,42	0,38	0,35	0,32	0,30	0,28
			2	3,90	2,64	1,93	1,48	1,17	0,95	0,79	0,67	0,57	0,50	0,43	0,38	0,34	0,31	0,28	0,25	0,23	0,21	0,19	0,18	0,16	0,15	0,14
0,75	0,073	1,25	*1*	10,60	7,10	5,12	3,89	3,07	2,48	2,05	1,72	1,47	1,27	1,11	0,98	0,87	0,77	0,70	0,63	0,57	0,52	0,48	0,44	0,40	0,37	0,34
			2	5,30	3,55	2,56	1,95	1,53	1,24	1,03	0,86	0,74	0,64	0,55	0,49	0,43	0,39	0,35	0,31	0,29	0,26	0,24	0,22	0,20	0,18	0,17
0,88	0,086	1,50	*1*	13,87	9,18	6,57	4,95	3,88	3,12	2,57	2,15	1,83	1,58	1,37	1,20	1,07	0,95	0,85	0,77	0,69	0,62	0,57	0,52	0,47	0,43	0,40
			2	6,93	4,59	3,28	2,48	1,94	1,56	1,28	1,08	0,91	0,79	0,69	0,60	0,53	0,48	0,43	0,39	0,35	0,31	0,28	0,26	0,24	0,22	0,20
1,00	0,098	1,70	*1*	17,06	11,19	7,95	5,96	4,64	3,72	3,05	2,55	2,16	1,86	1,62	1,42	1,25	1,11	0,99	0,88	0,79	0,71	0,65	0,59	0,54	0,49	0,46
			2	8,53	5,59	3,98	2,98	2,32	1,86	1,53	1,28	1,08	0,93	0,81	0,71	0,63	0,56	0,49	0,44	0,39	0,36	0,32	0,29	0,27	0,25	0,23

PROFIL C

profilages & pliages acier

Couverture translucide 4.250.35.PLR

Norme EN - 1013

Onduline

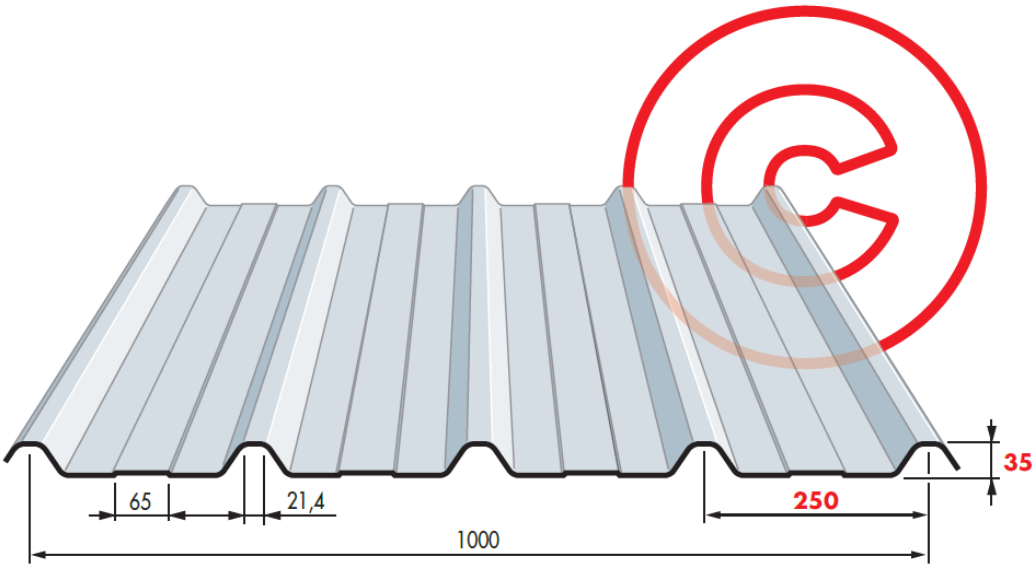

Applications

- Plaque nervurée pour partie éclairante en couverture ou en bardage

Caractéristiques POLYESTER **disponible en 6.00 m.** Dimension spécifique sur demande (min. 600 ml)

MATIÈRE	
Coefficient de dilatation (m/m°C)	2.8 x 10^{-5}
Conductivité thermique (W/m°C)	0.16
Réaction au feu (Euroclass)	E non gouttant
Plage de température	-30 à +120°C

PLAQUE			
Inertie du profil (cm^4)		Poids (kg/m^2)	
EP 09/10	16.24	EP 09/10	1.60
EP 12/10	21.66	**EP 12/10**	2.08
EP 16/10	28.88	**EP 16/10**	2.72

MATÉRIAU DE BASE
Polyester renforcé fibre de verre
Norme EN 1013 CE vers. 2013

Portées d'utilisation POLYESTER en millimètres

Portée maximum Flèche 1/50						Pression DaN/m²	Portée maximum Flèche 1/100					
TRAVÉE SIMPLE			CONTINUITÉ				TRAVÉE SIMPLE			CONTINUITÉ		
EP 09/10	EP 12/10	EP 16/10	EP 09/10	EP 12/10	EP 16/10		EP 09/10	EP 12/10	EP 16/10	EP 09/10	EP 12/10	EP 16/10
1500	1500	1500	*1500*	1500	1500	**40**	*1500*	1500	1500	*1500*	1500	1500
1500	1500	1500	*1500*	1500	1500	**60**	*1331*	1464	1500	*1499*	1500	1500
1500	1500	1500	*1500*	1500	1500	**80**	*1209*	1331	1465	*1362*	1499	1500
1414	1500	1500	*1500*	1500	1500	**100**	*1122*	1235	1360	*1264*	1391	1500
1331	1464	1500	*1499*	1500	1500	**120**	*1056*	1162	1279	*1189*	1309	1441
1264	1391	1500	*1424*	1500	1500	**140**	*1003*	1104	1215	*1130*	1244	1369
1209	1331	1465	*1362*	1499	1500	**160**	*960*	1056	1162	*1081*	1189	1259
1162	1279	1408	*1309*	1441	1500	**180**	*923*	1015	1118	*1039*	1144	1259
1122	1235	1360	*1264*	1391	1500	**200**	*891*	980	1079	*1003*	1104	1215

PROFIL C 10 rue des Hayes - 39380 Vaudrey - Tél. 03 84 71 72 72 - contact@profilc.com - www.profilc.com

COUVERTURE TRANSLUCIDE 4.250.35.PC

PROFIL C
profilages & pliages acier

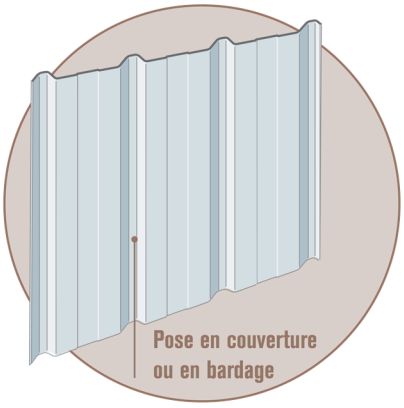

Caractéristiques POLYCARBONATE **disponible en 6.00 m**. Dimension spécifique sur demande (min. 600 ml)

MATIÈRE	
Coefficient de dilatation (m/m°C)	6.5 x 10^{-5}
Conductivité thermique (W/m°C)	0.16
Réaction au feu (Euroclass)	B s1 d0
Plage de température	-30 à +130°C

PLAQUE			
Inertie du profil (cm^4)		Poids (kg/m^2)	
PC 08/10	14.91	PC 08/10	1.16
PC 10/10	18.64	PC 10/10	1.45
PC 12/10	11.25	PC 12/10	1.74

MATÉRIAU DE BASE
Polyester renforcé fibre de verre
Norme EN 1013 1 & 4

Portées d'utilisation POLYCARBONATE en millimètres

Portée maximum Flèche 1/50						Pression DaN/m²	Portée maximum Flèche 1/100					
▲▬▲ TRAVÉE SIMPLE			▲▬▲▬▲ CONTINUITÉ				▲▬▲ TRAVÉE SIMPLE			▲▬▲▬▲ CONTINUITÉ		
PC 08/10	PC 10/10	PC 12/10	PC 08/10	PC 10/10	PC 12/10		PC 08/10	PC 10/10	PC 12/10	PC 08/10	PC 10/10	PC 12/10
1368	*1474*	1245	*1500*	*1500*	1403	**40**	*1086*	*1170*	989	*1223*	*1317*	1113
1195	*1288*	1088	*1346*	*1450*	1125	**60**	*949*	*1022*	864	*1068*	*1151*	973
1086	*1170*	989	*1223*	*1317*	1113	**80**	*862*	*928*	785	*971*	*1046*	884
1008	*1086*	918	*1135*	*1223*	1034	**100**	*800*	*862*	728	*901*	*971*	820
949	*1022*	864	*1068*	*1151*	973	**120**	*753*	*811*	685	*848*	*913*	772
901	*971*	820	*1015*	*1093*	924	**140**	*715*	*770*	651	*805*	*868*	733
862	*928*	785	*971*	*1046*	884	**160**	*684*	*737*	623	*770*	*830*	674
829	*893*	754	*933*	*1005*	850	**180**	*658*	*709*	599	*741*	*798*	674
800	*862*	728	*901*	*971*	820	**200**	*635*	*684*	578	*715*	*770*	651

Valeurs données à titre indicatif suivant fiche Onduclair PLR H4.250.35T et Onduclair PC H4.250.35

Conditions générales de vente et autres informations en annexes

PROFIL C

profilages & pliages acier

Couverture 3.333.45

Norme EN - 1993-1-3

Marquage CE - 1166-CPR-0218 suivant NF EN 1090-1

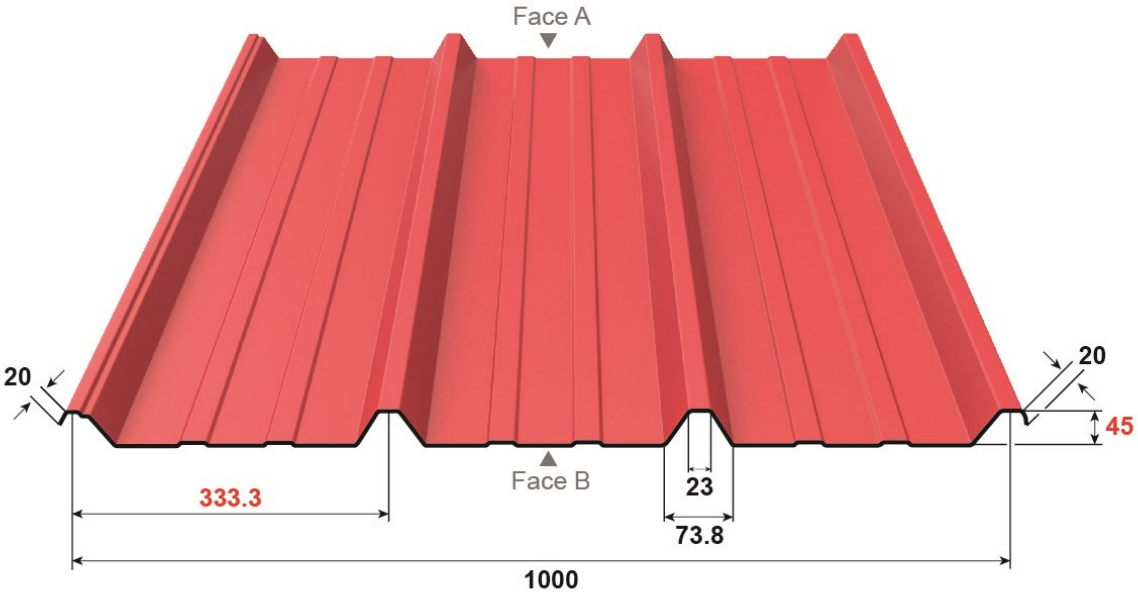

REVÊTEMENTS					
Face A extérieur			Face B intérieur		
Galvanisation	Prélaquage		Galvanisation	Prélaquage	
Désignation	Nature	Epaisseur	Désignation	Nature	Epaisseur
Z275			Z275		
Z225	Polyester	5+20 µ	Z225	Polyester	5 à 7 µ
Z225	Polyester	5+30 µ	Z225	Polyester	5 à 7 µ

MATERIAU DE BASE	
Type de protection	
Galvanisé	Galv - Prélaqué
NF EN 10326/P34310	NF EN 10169-1/P34310
Nuance d'acier : S320 GD	
Tolérances normales	NF EN 10326

OPTIONS
Accessoires de couverture
Régulateur de condensation

Nuancier

Nous consulter pour toute autre teinte. Rendu des couleurs non contractuel, se référer au nuancier RAL ou échantillon sur demande.

RAL 1015 Terre de lune	**RAL 5008** Bleu sequoia	**RAL 7006** Gris rafale	**RAL 7015** Gris fumé	**RAL 7016** Gris anthracite	**RAL 7022** Gris tungstène	**RAL 7032** Gris iceberg	**RAL 7035** Gris souris
RAL 7042 Gris	**RAL 8012** Brun persan	**RAL 8024** Cacao	**RAL 9002** Blanc antartique	**RAL 9006** Gris opale	**RAL 9007** Gris aluminium	**RAL 9010** Blanc	Face B **RAL 7032** Gris iceberg

PROFIL C 10 rue des Hayes - 39380 Vaudrey - Tél. 03 84 71 72 72 - contact@profilc.com - www.profilc.com

Tableau d'utilisation travée simple

PROFIL
profilages & pliages acier

Travée simple

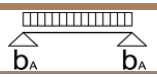

Largeur d'appui d'extrémité a ≥ 40 mm

Charge descendante uniformément répartie admissible q (kN/m²) inclus le poids propre en fonction de la portée L (m)

Epais-seur t_n (mm)	Masse g (kN/m²)	Marcha-bilité L_{gr} (m)	Max f	0.60	0.80	1.00	1.20	1.40	1.60	1.80	2.00	2.20	2.40	2.60	2.80	3.00	3.20	3.40	3.60	3.80	4.00	4.20	4.40	4.60	4.80	5.00
0.63	0.061	1.05	*	10,46	7,85	5,95	4,13	3,03	2,32	1,84	1,49	1,23	1,03	0,88	0,76	0,66	0,58	0,51	0,46	0,41	0,37	0,34	0,31	0,28	0,26	0,24
			L/150	10,46	7,85	5,95	4,13	3,03	2,32	1,84	1,49	1,23	1,03	0,85	0,68	0,55	0,46	0,38	0,32	0,27	0,23	0,20	0,18	0,15	0,13	0,12
			L/180	10,46	7,85	5,95	4,13	3,03	2,32	1,84	1,49	1,17	0,90	0,71	0,57	0,46	0,38	0,32	0,27	0,23	0,19	0,17	0,15	0,13	0,11	0,10
			L/200	10,46	7,85	5,95	4,13	3,03	2,32	1,84	1,40	1,05	0,81	0,64	0,51	0,41	0,34	0,28	0,24	0,20	0,17	0,15	0,13	0,11	0,10	0,09
			L/300	10,46	7,85	5,95	4,13	2,72	1,82	1,28	0,93	0,70	0,54	0,42	0,34	0,28	0,23	0,19	0,16	0,14	0,12	0,10	0,09	0,08	0,07	0,06
0.75	0.073	1.30	*	14,58	10,94	7,47	5,19	3,81	2,92	2,30	1,87	1,54	1,30	1,10	0,95	0,83	0,73	0,65	0,58	0,52	0,47	0,42	0,39	0,35	0,32	0,30
			L/150	14,58	10,94	7,47	5,19	3,81	2,92	2,30	1,87	1,54	1,30	1,02	0,82	0,66	0,55	0,46	0,38	0,33	0,28	0,24	0,21	0,18	0,16	0,14
			L/180	14,58	10,94	7,47	5,19	3,81	2,92	2,30	1,87	1,41	1,08	0,85	0,68	0,55	0,46	0,38	0,32	0,27	0,23	0,20	0,18	0,15	0,14	0,12
			L/200	14,58	10,94	7,47	5,19	3,81	2,92	2,30	1,68	1,26	0,97	0,77	0,61	0,50	0,41	0,34	0,29	0,25	0,21	0,18	0,16	0,14	0,12	0,11
			L/300	14,58	10,94	7,47	5,19	3,27	2,19	1,54	1,12	0,84	0,65	0,51	0,41	0,33	0,27	0,23	0,19	0,16	0,14	0,12	0,11	0,09	0,08	0,07
0.88	0.086	1.55	*	19,70	14,04	8,98	6,24	4,58	3,51	2,77	2,25	1,86	1,56	1,33	1,15	1,00	0,88	0,78	0,69	0,62	0,56	0,51	0,46	0,42	0,39	0,36
			L/150	19,70	14,04	8,98	6,24	4,58	3,51	2,77	2,25	1,86	1,54	1,21	0,97	0,79	0,65	0,54	0,46	0,39	0,33	0,29	0,25	0,22	0,19	0,17
			L/180	19,70	14,04	8,98	6,24	4,58	3,51	2,77	2,21	1,66	1,28	1,01	0,81	0,66	0,54	0,45	0,38	0,32	0,28	0,24	0,21	0,18	0,16	0,14
			L/200	19,70	14,04	8,98	6,24	4,58	3,51	2,73	1,99	1,50	1,15	0,91	0,73	0,59	0,49	0,41	0,34	0,29	0,25	0,21	0,19	0,16	0,14	0,13
			L/300	19,70	14,04	8,98	6,14	3,87	2,59	1,82	1,33	1,00	0,77	0,60	0,48	0,39	0,32	0,27	0,23	0,19	0,17	0,14	0,12	0,11	0,10	0,08
1.00	0.098	1.80	*	25,00	16,23	10,39	7,21	5,30	4,06	3,21	2,60	2,15	1,80	1,54	1,33	1,15	1,01	0,90	0,80	0,72	0,65	0,59	0,54	0,49	0,45	0,42
			L/150	25,00	16,23	10,39	7,21	5,30	4,06	3,21	2,60	2,15	1,75	1,38	1,11	0,90	0,74	0,62	0,52	0,44	0,38	0,33	0,28	0,25	0,22	0,19
			L/180	25,00	16,23	10,39	7,21	5,30	4,06	3,21	2,53	1,90	1,46	1,15	0,92	0,75	0,62	0,51	0,43	0,37	0,32	0,27	0,24	0,21	0,18	0,16
			L/200	25,00	16,23	10,39	7,21	5,30	4,06	3,12	2,27	1,71	1,32	1,04	0,83	0,67	0,56	0,46	0,39	0,33	0,28	0,25	0,21	0,19	0,16	0,15
			L/300	25,00	16,23	10,39	7,02	4,42	2,96	2,08	1,52	1,14	0,88	0,69	0,55	0,45	0,37	0,31	0,26	0,22	0,19	0,16	0,14	0,12	0,11	0,10

Ligne * = *Charge admissible sans limitation de flèche*

Ligne L/... = *Charge admissible avec une limitation de flèche f ≤ L/..*

L_{gr} = *Portée maximale d'une tôle nervurée non fixée pouvant supporter le poids d'un homme*

Type = *1— Toutes nervures fixées ; 2— une nervure fixée sur deux*

Charge ascendante uniformément répartie admissible q (kN/m²) en fonction de la portée L (m)

Epais-seur t_n (mm)	Masse g (kN/m²)	Marcha-bilité L_{gr} (m)	Type	0.60	0.80	1.00	1.20	1.40	1.60	1.80	2.00	2.20	2.40	2.60	2.80	3.00	3.20	3.40	3.60	3.80	4.00	4.20	4.40	4.60	4.80	5.00
0,63	0,061	1.05	*1*	20,33	11,44	7,32	5,08	3,73	2,86	2,26	1,83	1,51	1,27	1,08	0,93	0,81	0,71	0,63	0,56	0,51	0,46	0,41	0,38	0,35	0,32	0,29
			2	20,33	11,44	7,32	5,08	3,73	2,86	2,26	1,83	1,51	1,27	1,08	0,93	0,81	0,71	0,63	0,56	0,51	0,46	0,41	0,38	0,35	0,32	0,29
0,75	0,073	1,30	*1*	26,30	14,79	9,47	6,57	4,83	3,70	2,92	2,37	1,96	1,64	1,40	1,21	1,05	0,92	0,82	0,73	0,66	0,59	0,54	0,49	0,45	0,41	0,38
			2	26,30	14,79	9,47	6,57	4,83	3,70	2,92	2,37	1,96	1,64	1,40	1,21	1,05	0,92	0,82	0,73	0,66	0,59	0,54	0,49	0,45	0,41	0,38
0,88	0,086	1,55	*1*	32,95	18,53	11,86	8,24	6,05	4,63	3,66	2,97	2,45	2,06	1,75	1,51	1,32	1,16	1,03	0,92	0,82	0,74	0,67	0,61	0,56	0,51	0,47
			2	32,95	18,53	11,86	8,24	6,05	4,63	3,66	2,97	2,45	2,06	1,75	1,51	1,32	1,16	1,03	0,92	0,82	0,74	0,67	0,61	0,56	0,51	0,47
1,00	0,098	1,80	*1*	39,19	22,04	14,11	9,80	7,20	5,51	4,35	3,53	2,91	2,45	2,09	1,80	1,57	1,38	1,22	1,09	0,98	0,88	0,80	0,73	0,67	0,61	0,56
			2	39,19	22,04	14,11	9,80	7,20	5,51	4,35	3,53	2,91	2,45	2,09	1,80	1,57	1,38	1,22	1,09	0,98	0,88	0,80	0,73	0,67	0,61	0,56

Tableau d'utilisation travée double

PROFIL
profilages & pliages acier

Travée double

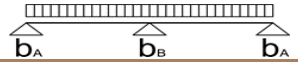

Largeur d'appui d'extrémité a ≥ 40 mm
Largeur d'appui intermédiaire ≥ 60 mm

Charge descendante uniformément répartie admissible q (kN/m²) inclus le poids propre en fonction de la portée L (m)

Epais-seur t_n (mm)	Masse g (kN/m²)	Marcha-bilité L_{gr} (m)	Max f	0.60	0.80	1.00	1.20	1.40	1.60	1.80	2.00	2.20	2.40	2.60	2.80	3.00	3.20	3.40	3.60	3.80	4.00	4.20	4.40	4.60	4.80	5.00
0.63	0.061	1.30	*	10,46	7,57	5,52	4,13	3,03	2,32	1,84	1,49	1,23	1,04	0,91	0,81	0,72	0,64	0,58	0,52	0,48	0,43	0,40	0,37	0,34	0,31	0,29
			L/150	10,46	7,57	5,52	4,13	3,03	2,32	1,84	1,49	1,23	1,04	0,91	0,81	0,72	0,64	0,58	0,52	0,48	0,43	0,40	0,37	0,34	0,31	0,29
			L/180	10,46	7,57	5,52	4,13	3,03	2,32	1,84	1,49	1,23	1,04	0,91	0,81	0,72	0,64	0,58	0,52	0,48	0,43	0,40	0,35	0,31	0,27	0,24
			L/200	10,46	7,57	5,52	4,13	3,03	2,32	1,84	1,49	1,23	1,04	0,91	0,81	0,72	0,64	0,58	0,52	0,48	0,42	0,36	0,32	0,28	0,24	0,22
			L/300	10,46	7,57	5,52	4,13	3,03	2,32	1,84	1,49	1,23	1,04	0,91	0,81	0,66	0,55	0,46	0,38	0,33	0,28	0,24	0,21	0,18	0,16	0,14
0.75	0.073	1.60	*	14,58	10,22	7,43	5,19	3,81	2,92	2,30	1,87	1,59	1,38	1,21	1,06	0,95	0,85	0,76	0,69	0,63	0,57	0,52	0,48	0,45	0,41	0,38
			L/150	14,58	10,22	7,43	5,19	3,81	2,92	2,30	1,87	1,59	1,38	1,21	1,06	0,95	0,85	0,76	0,69	0,63	0,57	0,52	0,48	0,44	0,39	0,35
			L/180	14,58	10,22	7,43	5,19	3,81	2,92	2,30	1,87	1,59	1,38	1,21	1,06	0,95	0,85	0,76	0,69	0,63	0,56	0,49	0,42	0,37	0,33	0,29
			L/200	14,58	10,22	7,43	5,19	3,81	2,92	2,30	1,87	1,59	1,38	1,21	1,06	0,95	0,85	0,76	0,69	0,59	0,51	0,44	0,38	0,33	0,29	0,26
			L/300	14,58	10,22	7,43	5,19	3,81	2,92	2,30	1,87	1,59	1,38	1,21	0,98	0,80	0,66	0,55	0,46	0,39	0,34	0,29	0,25	0,22	0,20	0,17
0.88	0.086	1.95	*	19,70	13,36	8,98	6,24	4,58	3,51	2,85	2,40	2,05	1,77	1,54	1,36	1,21	1,08	0,97	0,88	0,80	0,73	0,67	0,61	0,56	0,51	0,47
			L/150	19,70	13,36	8,98	6,24	4,58	3,51	2,85	2,40	2,05	1,77	1,54	1,36	1,21	1,08	0,97	0,88	0,80	0,73	0,67	0,60	0,52	0,46	0,41
			L/180	19,70	13,36	8,98	6,24	4,58	3,51	2,85	2,40	2,05	1,77	1,54	1,36	1,21	1,08	0,97	0,88	0,78	0,66	0,57	0,50	0,44	0,38	0,34
			L/200	19,70	13,36	8,98	6,24	4,58	3,51	2,85	2,40	2,05	1,77	1,54	1,36	1,21	1,08	0,97	0,82	0,70	0,60	0,52	0,45	0,39	0,35	0,31
			L/300	19,70	13,36	8,98	6,24	4,58	3,51	2,85	2,40	2,05	1,77	1,45	1,16	0,95	0,78	0,65	0,55	0,47	0,40	0,34	0,30	0,26	0,23	0,20
1.00	0.098	2.25	*	24,64	16,23	10,39	7,21	5,30	4,20	3,47	2,91	2,48	2,14	1,87	1,65	1,46	1,30	1,17	1,06	0,96	0,88	0,80	0,73	0,67	0,61	0,56
			L/150	24,64	16,23	10,39	7,21	5,30	4,20	3,47	2,91	2,48	2,14	1,87	1,65	1,46	1,30	1,17	1,06	0,96	0,88	0,79	0,68	0,60	0,53	0,47
			L/180	24,64	16,23	10,39	7,21	5,30	4,20	3,47	2,91	2,48	2,14	1,87	1,65	1,46	1,30	1,17	1,04	0,89	0,76	0,66	0,57	0,50	0,44	0,39
			L/200	24,64	16,23	10,39	7,21	5,30	4,20	3,47	2,91	2,48	2,14	1,87	1,65	1,46	1,30	1,11	0,94	0,80	0,68	0,59	0,51	0,45	0,40	0,35
			L/300	24,64	16,23	10,39	7,21	5,30	4,20	3,47	2,91	2,48	2,11	1,66	1,33	1,08	0,89	0,74	0,62	0,53	0,46	0,39	0,34	0,30	0,26	0,23

Ligne * = *Charge admissible sans limitation de flèche*

Ligne L/... = *Charge admissible avec une limitation de flèche f ≤ L/...*

L_{gr} = *Portée maximale d'une tôle nervurée non fixée pouvant supporter le poids d'un homme*

Type = *1— Toutes nervures fixées ; 2— une nervure fixée sur deux*

Charge ascendante uniformément répartie admissible q (kN/m²) en fonction de la portée L (m)

Epais-seur t_n (mm)	Masse g (kN/m²)	Marcha-bilité L_{gr} (m)	Type	0.60	0.80	1.00	1.20	1.40	1.60	1.80	2.00	2.20	2.40	2.60	2.80	3.00	3.20	3.40	3.60	3.80	4.00	4.20	4.40	4.60	4.80	5.00
0,63	0,061	1.30	*1*	16,52	9,29	5,95	4,13	3,03	2,32	1,84	1,49	1,23	1,03	0,88	0,76	0,66	0,58	0,51	0,46	0,41	0,37	0,34	0,31	0,28	0,26	0,24
			2	8,26	4,65	2,97	2,06	1,52	1,16	0,92	0,74	0,61	0,52	0,44	0,38	0,33	0,29	0,26	0,23	0,21	0,19	0,17	0,15	0,14	0,13	0,12
0,75	0,073	1.60	*1*	20,74	11,67	7,47	5,19	3,81	2,92	2,30	1,87	1,54	1,30	1,10	0,95	0,83	0,73	0,65	0,58	0,52	0,47	0,42	0,39	0,35	0,32	0,30
			2	10,37	5,83	3,73	2,59	1,91	1,46	1,15	0,93	0,77	0,65	0,55	0,48	0,41	0,36	0,32	0,29	0,26	0,23	0,21	0,19	0,18	0,16	0,15
0,88	0,086	1.95	*1*	24,95	14,04	8,98	6,24	4,58	3,51	2,77	2,25	1,86	1,56	1,33	1,15	1,00	0,88	0,78	0,69	0,62	0,56	0,51	0,46	0,42	0,39	0,36
			2	12,48	7,02	4,49	3,12	2,29	1,75	1,39	1,12	0,93	0,78	0,66	0,57	0,50	0,44	0,39	0,35	0,31	0,28	0,25	0,23	0,21	0,19	0,18
1,00	0,098	2.25	*1*	28,86	16,23	10,39	7,21	5,30	4,06	3,21	2,60	2,15	1,80	1,54	1,33	1,15	1,01	0,90	0,80	0,72	0,65	0,59	0,54	0,49	0,45	0,42
			2	14,43	8,12	5,19	3,61	2,65	2,03	1,60	1,30	1,07	0,90	0,77	0,66	0,58	0,51	0,45	0,40	0,36	0,32	0,29	0,27	0,25	0,23	0,21

Tableau d'utilisation travée triple

PROFIL
profilages & pliages acier

Travée triple

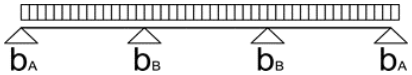

Largeur d'appui d'extrémité a ≥ 40 mm
Largeur d'appui intermédiaire b ≥ 60 mm

Charge descendante uniformément répartie admissible q (kN/m²) inclus le poids propre en fonction de la portée L (m)

Epais-seur t_n (mm)	Masse g (kN/m²)	Marcha-bilité L_{gr} (m)	Max f	0.60	0.80	1.00	1.20	1.40	1.60	1.80	2.00	2.20	2.40	2.60	2.80	3.00	3.20	3.40	3.60	3.80	4.00	4.20	4.40	4.60	4.80	5.00
0.63	0.061	1.30	*	10,46	7,85	5,95	4,13	3,03	2,39	1,99	1,69	1,45	1,26	1,10	0,98	0,87	0,78	0,70	0,64	0,58	0,53	0,49	0,45	0,42	0,39	0,36
			L/150	10,46	7,85	5,95	4,13	3,03	2,39	1,99	1,69	1,45	1,26	1,10	0,98	0,87	0,78	0,70	0,60	0,51	0,44	0,38	0,33	0,29	0,26	0,23
			L/180	10,46	7,85	5,95	4,13	3,03	2,39	1,99	1,69	1,45	1,26	1,10	0,98	0,87	0,72	0,60	0,50	0,43	0,37	0,32	0,28	0,24	0,21	0,19
			L/200	10,46	7,85	5,95	4,13	3,03	2,39	1,99	1,69	1,45	1,26	1,10	0,96	0,78	0,65	0,54	0,45	0,39	0,33	0,29	0,25	0,22	0,19	0,17
			L/300	10,46	7,85	5,95	4,13	3,03	2,39	1,99	1,69	1,32	1,02	0,80	0,64	0,52	0,43	0,36	0,30	0,26	0,22	0,19	0,17	0,14	0,13	0,11
0.75	0.073	1.60	*	14,58	10,94	7,47	5,19	3,93	3,20	2,66	2,25	1,93	1,67	1,46	1,29	1,15	1,03	0,93	0,84	0,76	0,70	0,64	0,59	0,55	0,51	0,47
			L/150	14,58	10,94	7,47	5,19	3,93	3,20	2,66	2,25	1,93	1,67	1,46	1,29	1,15	1,03	0,86	0,73	0,62	0,53	0,46	0,40	0,35	0,31	0,27
			L/180	14,58	10,94	7,47	5,19	3,93	3,20	2,66	2,25	1,93	1,67	1,46	1,29	1,05	0,86	0,72	0,61	0,52	0,44	0,38	0,33	0,29	0,26	0,23
			L/200	14,58	10,94	7,47	5,19	3,93	3,20	2,66	2,25	1,93	1,67	1,45	1,16	0,94	0,78	0,65	0,55	0,46	0,40	0,34	0,30	0,26	0,23	0,20
			L/300	14,58	10,94	7,47	5,19	3,93	3,20	2,66	2,12	1,59	1,23	0,96	0,77	0,63	0,52	0,43	0,36	0,31	0,26	0,23	0,20	0,17	0,15	0,14
0.88	0.086	1.95	*	19,70	14,04	8,98	6,43	5,09	4,13	3,43	2,89	2,48	2,14	1,88	1,65	1,47	1,32	1,18	1,07	0,97	0,88	0,80	0,72	0,66	0,61	0,56
			L/150	19,70	14,04	8,98	6,43	5,09	4,13	3,43	2,89	2,48	2,14	1,88	1,65	1,47	1,23	1,02	0,86	0,73	0,63	0,54	0,47	0,41	0,36	0,32
			L/180	19,70	14,04	8,98	6,43	5,09	4,13	3,43	2,89	2,48	2,14	1,88	1,52	1,24	1,02	0,85	0,72	0,61	0,52	0,45	0,39	0,34	0,30	0,27
			L/200	19,70	14,04	8,98	6,43	5,09	4,13	3,43	2,89	2,48	2,14	1,71	1,37	1,12	0,92	0,77	0,65	0,55	0,47	0,41	0,35	0,31	0,27	0,24
			L/300	19,70	14,04	8,98	6,43	5,09	4,13	3,43	2,51	1,88	1,45	1,14	0,91	0,74	0,61	0,51	0,43	0,37	0,31	0,27	0,24	0,21	0,18	0,16
1.00	0.098	2.25	*	25,00	16,23	10,39	7,89	6,23	5,05	4,18	3,52	3,01	2,60	2,27	2,00	1,78	1,59	1,40	1,25	1,12	1,01	0,92	0,84	0,77	0,70	0,65
			L/150	25,00	16,23	10,39	7,89	6,23	5,05	4,18	3,52	3,01	2,60	2,27	2,00	1,70	1,40	1,17	0,98	0,84	0,72	0,62	0,54	0,47	0,41	0,37
			L/180	25,00	16,23	10,39	7,89	6,23	5,05	4,18	3,52	3,01	2,60	2,18	1,74	1,42	1,17	0,97	0,82	0,70	0,60	0,52	0,45	0,39	0,35	0,31
			L/200	25,00	16,23	10,39	7,89	6,23	5,05	4,18	3,52	3,01	2,49	1,96	1,57	1,27	1,05	0,88	0,74	0,63	0,54	0,46	0,40	0,35	0,31	0,28
			L/300	25,00	16,23	10,39	7,89	6,23	5,05	3,93	2,86	2,15	1,66	1,30	1,04	0,85	0,70	0,58	0,49	0,42	0,36	0,31	0,27	0,24	0,21	0,18

Ligne * = *Charge admissible sans limitation de flèche*

Ligne L/... = *Charge admissible avec une limitation de flèche f ≤ L/...*

L_{gr} = *Portée maximale d'une tôle nervurée non fixée pouvant supporter le poids d'un homme*

Type = *1— Toutes nervures fixées ; 2— une nervure fixée sur deux*

Charge ascendante uniformément répartie admissible q (kN/m²) en fonction de la portée L (m)

Epais-seur t_n (mm)	Masse g (kN/m²)	Marcha-bilité L_{gr} (m)	Type	0.60	0.80	1.00	1.20	1.40	1.60	1.80	2.00	2.20	2.40	2.60	2.80	3.00	3.20	3.40	3.60	3.80	4.00	4.20	4.40	4.60	4.80	5.00
0,63	0,061	1.30	*1*	20,52	11,61	7,43	5,16	3,79	2,90	2,29	1,86	1,54	1,29	1,10	0,95	0,83	0,73	0,64	0,57	0,51	0,46	0,42	0,38	0,35	0,32	0,30
			2	10,26	5,81	3,72	2,58	1,90	1,45	1,15	0,93	0,77	0,65	0,55	0,47	0,41	0,36	0,32	0,29	0,26	0,23	0,21	0,19	0,18	0,16	0,15
0,75	0,073	1.60	*1*	25,93	14,59	9,33	6,48	4,76	3,65	2,88	2,33	1,93	1,62	1,38	1,19	1,04	0,91	0,81	0,72	0,65	0,58	0,53	0,48	0,44	0,41	0,37
			2	12,96	7,29	4,67	3,24	2,38	1,82	1,44	1,17	0,96	0,81	0,69	0,60	0,52	0,46	0,40	0,36	0,32	0,29	0,26	0,24	0,22	0,20	0,19
0,88	0,086	1.95	*1*	31,19	17,54	11,23	7,80	5,73	4,39	3,47	2,81	2,32	1,95	1,66	1,43	1,25	1,10	0,97	0,87	0,78	0,70	0,64	0,58	0,53	0,49	0,45
			2	15,59	8,77	5,61	3,90	2,86	2,19	1,73	1,40	1,16	0,97	0,83	0,72	0,62	0,55	0,49	0,43	0,39	0,35	0,32	0,29	0,27	0,24	0,22
1,00	0,098	2.25	*1*	36,07	20,29	12,99	9,02	6,63	5,07	4,01	3,25	2,68	2,25	1,92	1,66	1,44	1,27	1,12	1,00	0,90	0,81	0,74	0,67	0,61	0,56	0,52
			2	18,04	10,15	6,49	4,51	3,31	2,54	2,00	1,62	1,34	1,13	0,96	0,83	0,72	0,63	0,56	0,50	0,45	0,41	0,37	0,34	0,31	0,28	0,26

PROFIL C

profilages & pliages acier

Couverture translucide 3.333.45.PLR

Norme NF P34 205-1

Onduline

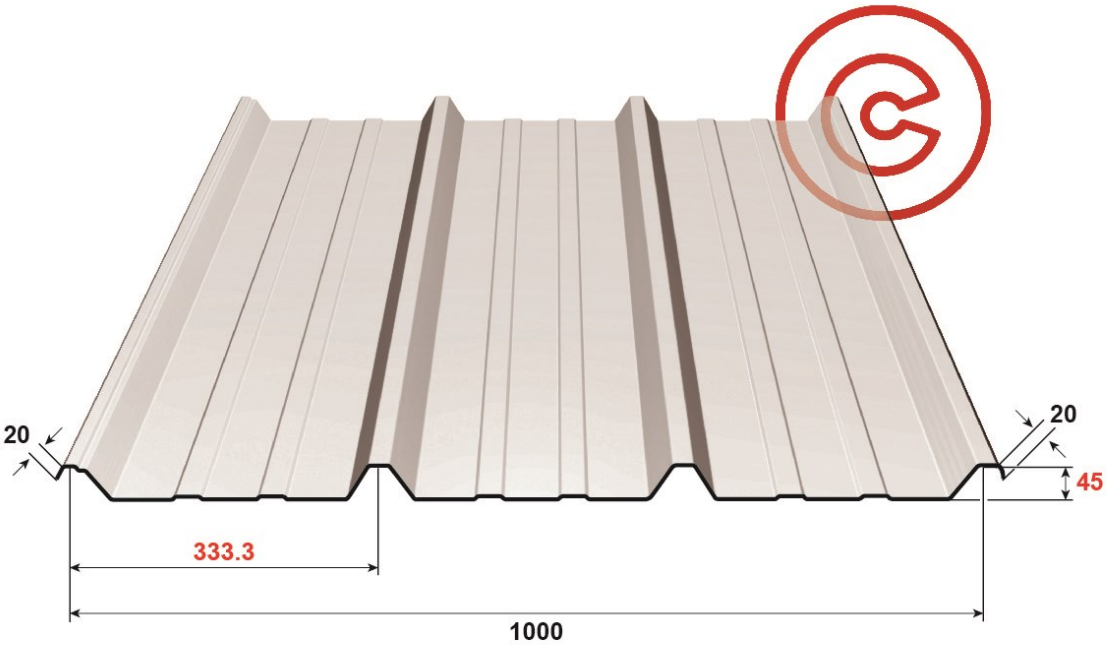

Applications

- Plaque nervurée pour partie éclairante en couverture ou en bardage

Caractéristiques POLYESTER **disponible en 6.00 m**. Dimension spécifique sur demande (min. 600 ml)

MATIÈRE	
Coefficient de dilatation (m/m°C)	2.8 x 10^{-5}
Conductivité thermique (W/m°C)	0.16
Réaction au feu (Euroclass)	E non gouttant
Plage de température	-30 à +120°C

PLAQUE			
Inertie du profil (cm^4)		Poids (kg/m²)	
Cl2	29.66	**Cl2**	1.64
Cl3	38.57	**Cl3**	2.14
Cl4	50.48	**Cl4**	2.80

MATÉRIAU DE BASE
Polyester renforcé fibre de verre
Norme EN 1013 CE vers. 2013

Portées d'utilisation POLYESTER en millimètres

Portée maximum Flèche 1/50						Pression DaN/m²	Portée maximum Flèche 1/100					
TRAVÉE SIMPLE			CONTINUITÉ				TRAVÉE SIMPLE			CONTINUITÉ		
Cl2 10/10	Cl3 13/10	Cl4 17/10	Cl2 10/10	Cl3 13/10	Cl4 17/10		Cl2 10/10	Cl3 13/10	Cl4 17/10	Cl2 10/10	Cl3 13/10	Cl4 17/10
1500	1500	1500	*1500*	1500	1500	**40**	*1500*	1500	1500	*1500*	1500	1500
1500	1500	1500	*1500*	1500	1500	**60**	*1402*	1500	1500	*1500*	1500	1500
1500	1500	1500	*1500*	1500	1500	**80**	*1274*	1391	1500	*1435*	1500	1500
1490	1500	1500	*1500*	1500	1500	**100**	*1183*	1291	1412	*1332*	1454	1500
1402	1500	1500	*1500*	1500	1500	**120**	*1113*	1215	1329	*1253*	1368	1497
1332	1454	1500	*1500*	1500	1500	**140**	*1057*	1154	1262	*1191*	1300	1422
1274	1391	1500	*1435*	1500	1500	**160**	*1011*	1104	1207	*1139*	1243	1307
1225	1337	1462	*1380*	1500	1500	**180**	*972*	1061	1161	*1095*	1195	1307
1183	1291	1412	*1332*	1454	1500	**200**	*939*	1025	1121	*1057*	1154	1262

PROFIL C 10 rue des Hayes - 39380 Vaudrey - Tél. 03 84 71 72 72 - contact@profilc.com www.profilc.com

COUVERTURE TRANSLUCIDE 3.333.45.PC

PROFIL C
profilages & pliages acier

Caractéristiques POLYCARBONATE **disponible en 6.00 m**. Dimension spécifique sur demande (min. 600 ml)

MATIÈRE	
Coefficient de dilatation (m/m°C)	6.5 x 10^{-5}
Conductivité thermique (W/m°C)	0.16
Réaction au feu (Euroclass)	B s1 d0
Plage de température	-20 à +100°C

PLAQUE			
Inertie du profil (cm^4)		Poids (kg/m^2)	
PC 08/10	24.24	PC 08/10	1.19
PC 10/10	30.29	PC 10/10	1.48
PC 12/10	36.34	PC 12/10	1.78

MATÉRIAU DE BASE
Polyester renforcé fibre de verre
Norme EN 1013 1 & 4

Portées d'utilisation POLYCARBONATE en millimètres

Portée maximum Flèche 1/50						Pression DaN/m²	Portée maximum Flèche 1/100					
▲▬▲ TRAVÉE SIMPLE			▲▬▲▬▲ CONTINUITÉ				▲▬▲ TRAVÉE SIMPLE			▲▬▲▬▲ CONTINUITÉ		
PC 08/10	PC 10/10	PC 12/10	PC 08/10	PC 10/10	PC 12/10		PC 08/10	PC 10/10	PC 12/10	PC 08/10	PC 10/10	PC 12/10
1413	*1500*	1500	*1500*	*1500*	1500	**40**	*1121*	*1208*	1283	*1263*	*1360*	1445
1234	*1329*	1412	*1390*	*1497*	1500	**60**	*980*	*1055*	1121	*1103*	*1188*	1263
1121	*1208*	1283	*1263*	*1360*	1445	**80**	*890*	*959*	1019	*1002*	*1080*	1147
1041	*1121*	1191	*1172*	*1263*	1342	**100**	*826*	*890*	946	*930*	*1002*	1065
980	*1055*	1121	*1103*	*1188*	1263	**120**	*777*	*837*	890	*876*	*943*	1002
930	*1002*	1065	*1048*	*1129*	1199	**140**	*738*	*795*	845	*832*	*896*	952
890	*959*	1019	*1002*	*1080*	1147	**160**	*706*	*761*	808	*796*	*857*	875
856	*922*	979	*964*	*1038*	1103	**180**	*679*	*732*	777	*765*	*824*	875
826	*890*	946	*930*	*1002*	1065	**200**	*656*	*706*	750	*738*	*795*	845

Valeurs données à titre indicatif suivant fiche Onduclair PLR Nervesco 1000 et Onduclair PC Nervesco 1000

Conditions générales de vente et autres informations en annexes

PROFIL C

profilages & pliages acier

Accessoires de couverture

3.333.45 / 4.250.35

Bande de solin

Rivet à frapper

Faîtière ventilée

Rive contre mur

NF

Bande Butyl 18x4
Cette bande est positionnée au recouvrement des 2 tôles

Vis de couture

NF

Closoir mousse contre profil

1/2 faîtière à boudin non ventilé

Bande de rive

Bande mousse

NF

Manchons et fixations spéciales Fenoflash

NF

Fixations avec Rondelle plate à bossage (34 x 9 x 1)

Rondelle d'étanchéité

Tôle translucide

Closoir mousse profil

NF

Fixations de couture

Panneau Sandwich

NF

Bande Butyl 12x3

Fixations Cavalier Rondelle d'étanchéité Pontet plastique

NF

Bande mousse

NF

FAYNOT
ENVELOPPE DU BÂTIMENT

NF

Conforme Norme Française
Référence DTU** + Avis Technique
+ règles professionnelles des bardages métalliques.
**Normes Françaises références DTU
NFP 84-205 (DTU 40-35)
NFP 84-206 (DTU 43-3)
NFP 31-202 (DTU 40-21)

> CLOSOIR PROFIL & CONTRE PROFIL

Pour étanchéité à l'air des toitures.

Closoir contre profil nervuré

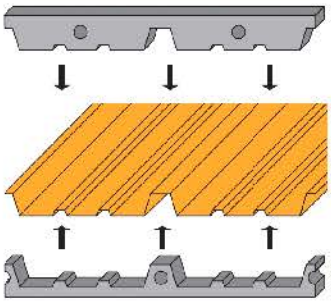

Closoir profil nervuré

CLOSOIR	
Profil	**Référence**
4.250.35	425035.045
3.333.45	4500.045
Contre profil	**Référence**
4.250.35	425035.046
3.333.45	24500.046

> BANDES MOUSSES NATURELLES & IMPRÉGNÉES

Pour étanchéité, isolation des contacts

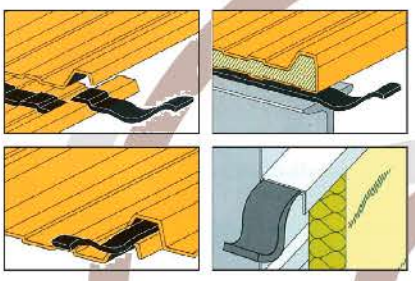

> TÔLES TRANSLUCIDES

Polyester classe 3 et 4, longueur 6 m.

PROFIL C 10 rue des Hayes - 39380 Vaudrey - Tél. 03 81 71 72 72 - contact@profilc.com - *www.profilc.com*

PROFIL C
profilages & pliages acier

FAYNOT
ENVELOPPE DU BÂTIMENT

Fixations et autres accessoires

> PANNE MÉTALLIQUE de 1,5 à 8 mm d'épaisseur

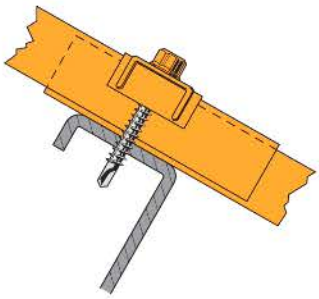

> En sommet d'onde
Vis autoperçeuse
P8 6.3 x 77 TK12
Cavalier prélaqué
Rondelle néoprène
EPDM 20 x 5 x 3

> En couture
Vis autoperçeuse
P1 4,8 x 20 TK12
Rondelle néoprène
EPDM 11 x 4 x 2

> PANNE MÉTALLIQUE de 5 à 13 mm d'épaisseur

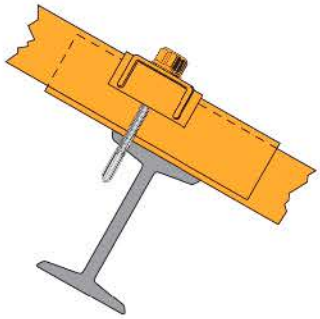

> En sommet d'onde
Vis autoperçeuse
P13 5,5 x 80 TK12
Cavalier prélaqué
Rondelle néoprène
EPDM 20 x 4,5 x 3

> En couture
Vis autoperçeuse
P1 4,8 x 20 TK12
Rondelle néoprène
EPDM 11 x 4 x 2

> PANNE BOIS

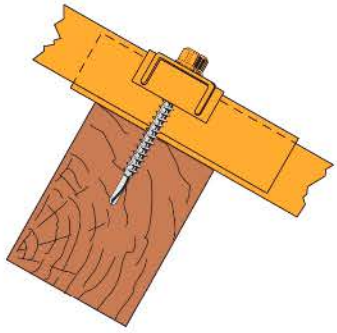

> En sommet d'onde
Vis autoperçeuse
P1 6,3 x 100 TK12
Cavalier prélaqué
Rondelle néoprène
EPDM 20 x 5 x 3

> Tirefond tête H à visser
8 x 100
Rondelle néoprène
EPDM 20 x 7 x 3

> En couture
Vis autoperçeuse
P1 4,8 x 20 TK12
Rondelle néoprène
EPDM 11 x 4 x 2

> FIXATION ÉLÉMENT DE FINITION

> Fixation en sommet d'onde
Vis autoperçeuse
P1 4,8 x 20 TK12
Rondelle néoprène
EPDM 11 x 4 x 2

> ARRÊT DE NEIGE

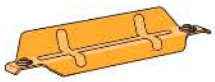

> PONTET SUPPORT D'ONDE

Pour plaques translucides.

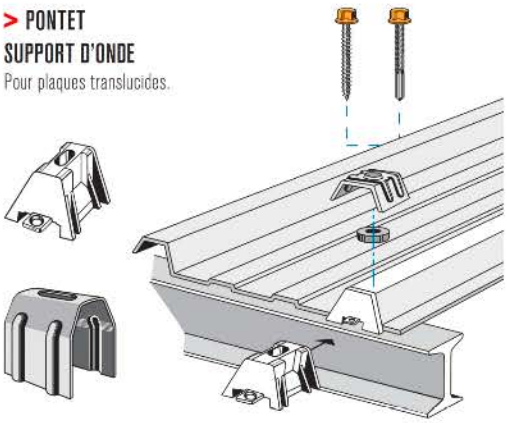

> PANNE MÉTALLIQUE & PANNE BOIS

> Vis de réparation métallique
Vis autotaraudeuse
P. 7,5 x 35 TK12

> Vis de réparation bois
Vis autotaraudeuse
P. 7,5 x 65 TK12

Rondelle Vulca
19 x 7,5

Conforme Normes Françaises référence DTU et CSTB concernés : DTU 40-32, DTU 40-36, NFP34-205 (DTU40-35), NFP 84-206 (DTU43-3).

Sous réserve de disponibilité des articles auprès du fournisseur.

Conditions générales de vente et autres informations en annexes

PROFIL C

profilages & pliages acier

Bardage 40.300

RAGE - Juillet 14 - annexe L

Marquage CE—1166-CPR-0218 suivant NF EN 1090-1

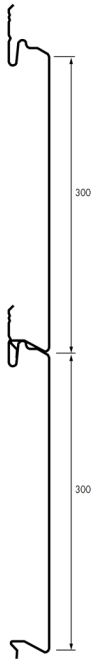

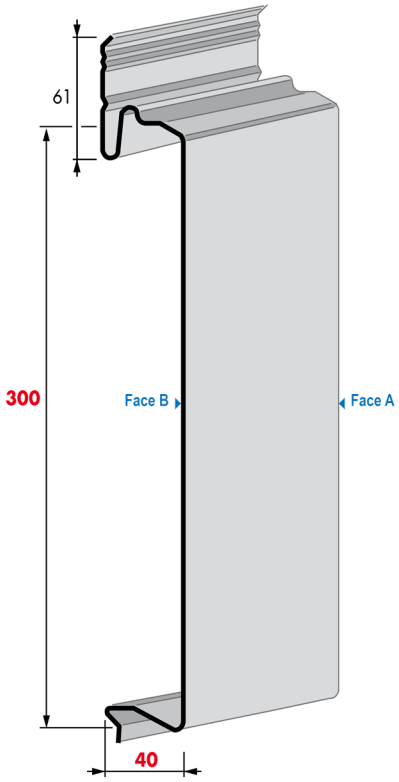

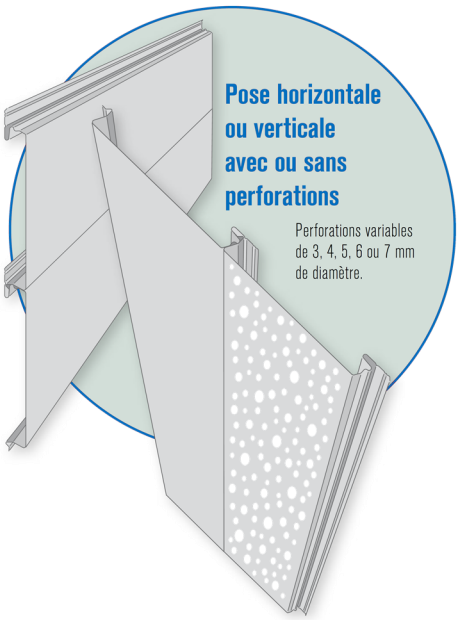

REVÊTEMENTS					
Face A extérieur			Face B intérieur		
Galvanisation	Prélaquage		Galvanisation	Prélaquage	
Désignation	Nature	Epaisseur	Désignation	Nature	Epaisseur
Z275			Z275		
Z225	Polyester	5+20 µ	Z225	Polyester	5 à 7 µ
Z225	Polyester	5+30 µ	Z225	Polyester	5 à 7 µ

MATERIAU DE BASE	
Type de protection	
Galvanisé	Galv - Prélaqué
NF EN 10326/P34310	NF EN 10169-1/P34310
Nuance d'acier : S320 GD	
Tolérances normales	NF EN 10326

OPTIONS
Accessoires de bardage

Nuancier

Nous consulter pour toute autre teinte. Rendu des couleurs non contractuel, se référer au nuancier RAL ou échantillon sur demande.

RAL 3000	RAL 5011	RAL 7015	RAL 7016	RAL 7022	RAL 7035	RAL 7037	RAL 9002
Rouge	Bleu acier	Gris fumé	Gris anthracite	Gris tungstène	Gris souris	Gris poussière	Blanc antartique

RAL 9005	RAL 9006	RAL 9007	RAL 9010	Face B RAL 7032
Noir	Gris opale	Aluminium gris	Blanc	Gris iceberg

PROFIL C 10 rue des Hayes - 39380 Vaudrey - Tél. 03 84 71 72 72 - contact@profilc.com - www.profilc.com

Tableau d'utilisation travée simple & double

PROFIL
profilages & pliages acier

Travée simple

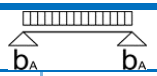

Largeur d'appui d'extrémité a ≥ 40 mm

Epais-seur t_n (mm)	Masse g (kN/m²)	Marcha-bilité L_{gr} (m)	Max f	Charge descendante uniformément répartie admissible q (kN/m²) inclus le poids propre en fonction de la portée L (m)																						
				0.60	0.80	1.00	1.20	1.40	1.60	1.80	2.00	2.20	2.40	2.60	2.80	3.00	3.20	3.40	3.60	3.80	4.00	4.20	4.40	4.60	4.80	5.00
1,00	0,128	-	*	19,91	14,93	11,45	7,95	5,84	4,47	3,53	2,86	2,37	1,99	1,69	1,46	1,27	1,12	0,99	0,88	0,79	0,72	0,65	0,59	0,54	0,50	0,46
			L/150	19,91	14,93	11,45	7,95	5,84	4,47	3,23	2,35	1,77	1,36	1,07	0,86	0,70	0,57	0,48	0,40	0,34	0,29	0,25	0,22	0,19	0,17	0,15
			L/180	19,91	14,93	11,45	7,95	5,72	3,83	2,69	1,96	1,47	1,14	0,89	0,72	0,58	0,48	0,40	0,34	0,29	0,25	0,21	0,18	0,16	0,14	0,13
			L/200	19,91	14,93	11,45	7,95	5,15	3,45	2,42	1,77	1,33	1,02	0,80	0,64	0,52	0,43	0,36	0,30	0,26	0,22	0,19	0,17	0,15	0,13	0,11
Largeur d'appui a = 10 mm (Charge uniformément répartie admissible q en kN/m²)																										
1,00	0,128	-	*	13,47	10,10	8,08	6,73	5,77	4,47	3,53	2,86	2,37	1,99	1,69	1,46	1,27	1,12	0,99	0,88	0,79	0,72	0,65	0,59	0,54	0,50	0,46
			L/150	13,47	10,10	8,08	6,73	5,77	4,47	3,23	2,35	1,77	1,36	1,07	0,86	0,70	0,57	0,48	0,40	0,34	0,29	0,25	0,22	0,19	0,17	0,15
			L/180	13,47	10,10	8,08	6,73	5,72	3,83	2,69	1,96	1,47	1,14	0,89	0,72	0,58	0,48	0,40	0,34	0,29	0,25	0,21	0,18	0,16	0,14	0,13
			L/200	13,47	10,10	8,08	6,73	5,15	3,45	2,42	1,77	1,33	1,02	0,80	0,64	0,52	0,43	0,36	0,30	0,26	0,22	0,19	0,17	0,15	0,13	0,11

Ligne * = *Charge admissible sans limitation de flèche*

Ligne L/... = *Charge admissible avec une limitation de flèche f ≤ L/...*

L_{gr} = *Portée maximale d'une tôle nervurée non fixée pouvant supporter le poids d'un homme*

Type = *1— Toutes nervures fixées ; 2— une nervure fixée sur deux*

Epais-seur t_n (mm)	Masse g (kN/m²)	Marcha-bilité L_{gr} (m)	Type	Charge ascendante uniformément répartie admissible q (kN/m²) en fonction de la portée L (m)																						
				0.60	0.80	1.00	1.20	1.40	1.60	1.80	2.00	2.20	2.40	2.60	2.80	3.00	3.20	3.40	3.60	3.80	4.00	4.20	4.40	4.60	4.80	5.00
1.00	0.128	-	-	34,58	19,45	12,45	8,64	6,35	4,86	3,84	3,11	2,57	2,16	1,84	1,59	1,38	1,22	1,08	0,96	0,86	0,78	0,71	0,64	0,59	0,54	0,50

Travée double

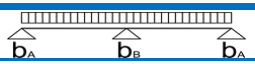

Largeur d'appui d'extrémité a ≥ 40 mm

Epais-seur t_n (mm)	Masse g (kN/m²)	Marcha-bilité L_{gr} (m)	Max f	Charge descendante uniformément répartie admissible q (kN/m²) inclus le poids propre en fonction de la portée L (m)																						
				0.60	0.80	1.00	1.20	1.40	1.60	1.80	2.00	2.20	2.40	2.60	2.80	3.00	3.20	3.40	3.60	3.80	4.00	4.20	4.40	4.60	4.80	5.00
1,00	0,128	-	*	13,71	9,30	6,79	5,20	4,13	3,36	2,80	2,36	2,03	1,76	1,54	1,36	1,21	1,08	0,98	0,88	0,80	0,74	0,67	0,62	0,57	0,53	0,49
			L/150	13,71	9,30	6,79	5,20	4,13	3,36	2,80	2,36	2,03	1,76	1,54	1,36	1,21	1,08	0,98	0,88	0,80	0,71	0,61	0,53	0,47	0,41	0,36
			L/180	13,71	9,30	6,79	5,20	4,13	3,36	2,80	2,36	2,03	1,76	1,54	1,36	1,21	1,08	0,96	0,81	0,69	0,59	0,51	0,44	0,39	0,34	0,30
			L/200	13,71	9,30	6,79	5,20	4,13	3,36	2,80	2,36	2,03	1,76	1,54	1,36	1,21	1,04	0,86	0,73	0,62	0,53	0,46	0,40	0,35	0,31	0,27
Largeur d'appui a = 10 mm (Charge uniformément répartie admissible q en kN/m²)																										
1,00	0,128	-	*	10,34	7,18	5,35	4,17	3,36	2,77	2,33	1,99	1,72	1,50	1,33	1,18	1,06	0,95	0,86	0,78	0,72	0,66	0,61	0,56	0,52	0,48	0,45
			L/150	10,34	7,18	5,35	4,17	3,36	2,77	2,33	1,99	1,72	1,50	1,33	1,18	1,06	0,95	0,86	0,78	0,72	0,66	0,61	0,53	0,47	0,41	0,36
			L/180	10,34	7,18	5,35	4,17	3,36	2,77	2,33	1,99	1,72	1,50	1,33	1,18	1,06	0,95	0,86	0,78	0,69	0,59	0,51	0,44	0,39	0,34	0,30
			L/200	10,34	7,18	5,35	4,17	3,36	2,77	2,33	1,99	1,72	1,50	1,33	1,18	1,06	0,95	0,86	0,73	0,62	0,53	0,46	0,40	0,35	0,31	0,27

Ligne * = *Charge admissible sans limitation de flèche*

Ligne L/... = *Charge admissible avec une limitation de flèche f ≤ L/...*

L_{gr} = *Portée maximale d'une tôle nervurée non fixée pouvant supporter le poids d'un homme*

Type = *1— Toutes nervures fixées ; 2— une nervure fixée sur deux*

Epais-seur t_n (mm)	Masse g (kN/m²)	Marcha-bilité L_{gr} (m)	Type	Charge ascendante uniformément répartie admissible q (kN/m²) en fonction de la portée L (m)																						
				0.60	0.80	1.00	1.20	1.40	1.60	1.80	2.00	2.20	2.40	2.60	2.80	3.00	3.20	3.40	3.60	3.80	4.00	4.20	4.40	4.60	4.80	5.00
1.00	0,128	-	-	31,81	17,89	11,45	7,95	5,84	4,47	3,53	2,86	2,37	1,99	1,69	1,46	1,27	1,12	0,99	0,88	0,79	0,72	0,65	0,59	0,54	0,50	0,46

Tableau d'utilisation travée triple

PROFIL
profilages & pliages acier

Travée triple

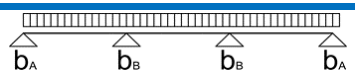

Largeur d'appui d'extrémité a ≥ 40 mm

Epais-seur t_n (mm)	Masse g (kN/m²)	Marcha-bilité L_{gr} (m)	Max f	Charge descendante uniformément répartie admissible q (kN/m²) inclus le poids propre en fonction de la portée L (m)																					
				0.60	0.80	1.00	1.20	1.40	1.60	1.80	2.00	2.20	2.40	2.60	2.80	3.00	3.20	3.40	3.60	3.80	4.00	4.20	4.40	4.60	4.80	5.00
1,00	0,128	-	*	16,04	10,95	8,03	6,18	4,92	4,02	3,35	2,84	2,44	2,12	1,86	1,65	1,47	1,32	1,19	1,08	0,98	0,90	0,82	0,76	0,70	0,65	0,61
			L/150	16,04	10,95	8,03	6,18	4,92	4,02	3,35	2,84	2,44	2,12	1,86	1,62	1,32	1,09	0,91	0,76	0,65	0,56	0,48	0,42	0,37	0,32	0,29
			L/180	16,04	10,95	8,03	6,18	4,92	4,02	3,35	2,84	2,44	2,12	1,69	1,35	1,10	0,91	0,76	0,64	0,54	0,46	0,40	0,35	0,31	0,27	0,24
			L/200	16,04	10,95	8,03	6,18	4,92	4,02	3,35	2,84	2,44	1,93	1,52	1,22	0,99	0,82	0,68	0,57	0,49	0,42	0,36	0,31	0,27	0,24	0,21
Largeur d'appui a = 10 mm (Charge uniformément répartie admissible q en kN/m²)																										
1,00	0,128	-	*	12,01	8,39	6,28	4,91	3,97	3,29	2,77	2,37	2,06	1,80	1,59	1,42	1,27	1,15	1,04	0,95	0,87	0,80	0,74	0,68	0,63	0,59	0,55
			L/150	12,01	8,39	6,28	4,91	3,97	3,29	2,77	2,37	2,06	1,80	1,59	1,42	1,27	1,09	0,91	0,76	0,65	0,56	0,48	0,42	0,37	0,32	0,29
			L/180	12,01	8,39	6,28	4,91	3,97	3,29	2,77	2,37	2,06	1,80	1,59	1,35	1,10	0,91	0,76	0,64	0,54	0,46	0,40	0,35	0,31	0,27	0,24
			L/200	12,01	8,39	6,28	4,91	3,97	3,29	2,77	2,37	2,06	1,80	1,52	1,22	0,99	0,82	0,68	0,57	0,49	0,42	0,36	0,31	0,27	0,24	0,21

Ligne * = *Charge admissible sans limitation de flèche*

Ligne L/... = *Charge admissible avec une limitation de flèche f ≤ L/...*

L_{gr} = *Portée maximale d'une tôle nervurée non fixée pouvant supporter le poids d'un homme*

Type = *1— Toutes nervures fixées ; 2— une nervure fixée sur deux*

Epais-seur t_n (mm)	Masse g (kN/m²)	Marcha-bilité L_{gr} (m)	Type	Charge ascendante uniformément répartie admissible q (kN/m²) en fonction de la portée L (m)																					
				0.60	0.80	1.00	1.20	1.40	1.60	1.80	2.00	2.20	2.40	2.60	2.80	3.00	3.20	3.40	3.60	3.80	4.00	4.20	4.40	4.60	4.80	5.00
1.00	0,128	-	-	39,73	22,36	14,31	9,94	7,30	5,59	4,42	3,58	2,96	2,48	2,12	1,83	1,59	1,40	1,24	1,10	0,99	0,89	0,81	0,74	0,68	0,62	0,57

PROFIL

profilages & pliages acier

PROFIL C
profilages & pliages acier

Bardage 11.100.08

RAGE - Juillet 14 - annexe L

Marquage CE—1166-CPR-0218 suivant NF EN 1090-1

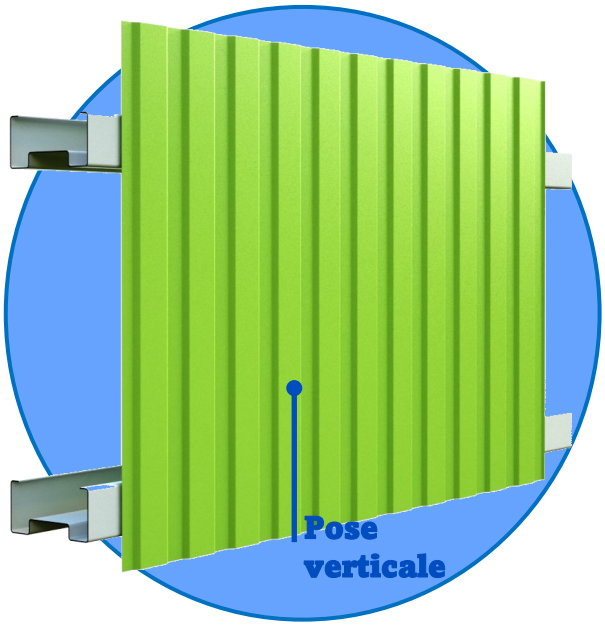

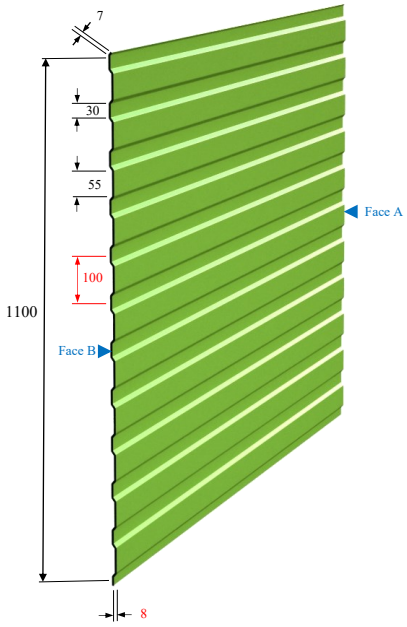

REVÊTEMENTS					
Face A extérieur			Face B intérieur		
Galvanisation	Prélaquage		Galvanisation	Prélaquage	
Désignation	Nature	Epaisseur	Désignation	Nature	Epaisseur
Z275			Z275		
Z225	Polyester	5+20 µ	Z225	Polyester	5 à 7 µ
Z225	Polyester	5+30 µ	Z225	Polyester	5 à 7 µ

MATERIAU DE BASE	
Type de protection	
Galvanisé	Galv - Prélaqué
NF EN 10326/P34310	NF EN 10169-1/P34310
Nuance d'acier : S320 GD	
Tolérances normales	NF EN 10326

OPTIONS
Accessoires de bardage

Nuancier

Nous consulter pour toute autre teinte. Rendu des couleurs non contractuel, se référer au nuancier RAL ou échantillon sur demande.

RAL 1015	RAL 5008	RAL 5011	RAL 7006	RAL 7015	RAL 7016	RAL 7022	RAL 7035
Terre de lune	Bleu séquoaï	Bleu acier	Gris rafale	Gris fumé	Gris anthracite	Gris tungstène	Gris souris

RAL 7042	RAL 8012	RAL 9006	RAL 9007	RAL 7032
Gris	Brun persan	Gris opale	Gris aluminium	Gris iceberg

PROFIL C 10 rue des Hayes - 39380 Vaudrey - Tél. 03 84 71 72 72 - contact@profilc.com - www.profilc.com

Tableau d'utilisation travée simple

PROFIL
profilages & pliages acier

Travée simple

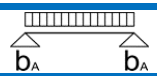

Largeur d'appui d'extrémité a ≥ 40 mm

Charge descendante uniformément répartie admissible q (kN/m²) inclus le poids propre en fonction de la portée L (m)

Epais-seur t_n (mm)	Masse g (kN/m²)	Marcha-bilité L_{gr} (m)	Max f	0,50	0,60	0,70	0,80	0,90	1,00	1,10	1,20	1,30	1,40	1,50	1,60	1,70	1,80	1,90	2,00	2,10	2,20	2,30	2,40	2,50	2,60	2,70
0.63	0,054	-	*	7,84	5,45	4,00	3,06	2,42	1,96	1,62	1,36	1,16	1,00	0,87	0,77	0,68	0,61	0,54	0,49	0,44	0,41	0,37	0,34	0,31	0,29	0,27
			L/150	3,97	2,29	1,45	0,97	0,68	0,50	0,37	0,29	0,23	0,18	0,15	0,12	0,10	0,08	0,07	0,06	0,05	0,05	0,04	0,04	0,03	0,03	0,03
			L/180	3,30	1,91	1,20	0,81	0,57	0,41	0,31	0,24	0,19	0,15	0,12	0,10	0,08	0,07	0,06	0,05	0,04	0,04	0,03	0,03	0,03	0,02	0,02
			L/200	2,97	1,72	1,08	0,73	0,51	0,37	0,28	0,22	0,17	0,14	0,11	0,09	0,08	0,06	0,05	0,05	0,04	0,03	0,03	0,03	0,02	0,02	0,02
			L/300	1,98	1,15	0,72	0,48	0,34	0,25	0,19	0,14	0,11	0,09	0,07	0,06	0,05	0,04	0,04	0,03	0,03	0,02	0,02	0,02	0,02	0,01	0,01
0.75	0,064	-	*	10,49	7,29	5,35	4,10	3,24	2,62	2,17	1,82	1,55	1,34	1,17	1,02	0,91	0,81	0,73	0,66	0,59	0,54	0,50	0,46	0,42	0,39	0,36
			L/150	5,08	2,94	1,85	1,24	0,87	0,64	0,48	0,37	0,29	0,23	0,19	0,16	0,13	0,11	0,09	0,08	0,07	0,06	0,05	0,05	0,04	0,04	0,03
			L/180	4,24	2,45	1,54	1,03	0,73	0,53	0,40	0,31	0,24	0,19	0,16	0,13	0,11	0,09	0,08	0,07	0,06	0,05	0,04	0,04	0,03	0,03	0,03
			L/200	3,81	2,21	1,39	0,93	0,65	0,48	0,36	0,28	0,22	0,17	0,14	0,12	0,10	0,08	0,07	0,06	0,05	0,04	0,04	0,03	0,03	0,03	0,02
			L/300	2,54	1,47	0,93	0,62	0,44	0,32	0,24	0,18	0,14	0,12	0,09	0,08	0,06	0,05	0,05	0,04	0,03	0,03	0,03	0,02	0,02	0,02	0,02
0.88	0,075	-	*	12,64	8,78	6,45	4,94	3,90	3,16	2,61	2,19	1,87	1,61	1,40	1,23	1,09	0,98	0,88	0,79	0,72	0,65	0,60	0,55	0,51	0,47	0,43
			L/150	6,35	3,67	2,31	1,55	1,09	0,79	0,60	0,46	0,36	0,29	0,24	0,19	0,16	0,14	0,12	0,10	0,09	0,07	0,07	0,06	0,05	0,05	0,04
			L/180	5,29	3,06	1,93	1,29	0,91	0,66	0,50	0,38	0,30	0,24	0,20	0,16	0,13	0,11	0,10	0,08	0,07	0,06	0,05	0,05	0,04	0,04	0,03
			L/200	4,76	2,75	1,73	1,16	0,82	0,59	0,45	0,34	0,27	0,22	0,18	0,15	0,12	0,10	0,09	0,07	0,06	0,06	0,05	0,04	0,04	0,03	0,03
			L/300	3,17	1,84	1,16	0,77	0,54	0,40	0,30	0,23	0,18	0,14	0,12	0,10	0,08	0,07	0,06	0,05	0,04	0,04	0,03	0,03	0,03	0,02	0,02
1.00	0,085	-	*	14,61	10,15	7,46	5,71	4,51	3,65	3,02	2,54	2,16	1,86	1,62	1,43	1,26	1,13	1,01	0,91	0,83	0,75	0,69	0,63	0,58	0,54	0,50
			L/150	7,54	4,37	2,75	1,84	1,29	0,94	0,71	0,55	0,43	0,34	0,28	0,23	0,19	0,16	0,14	0,12	0,10	0,09	0,08	0,07	0,06	0,05	0,05
			L/180	6,29	3,64	2,29	1,53	1,08	0,79	0,59	0,45	0,36	0,29	0,23	0,19	0,16	0,13	0,11	0,10	0,08	0,07	0,06	0,06	0,05	0,04	0,04
			L/200	5,66	3,27	2,06	1,38	0,97	0,71	0,53	0,41	0,32	0,26	0,21	0,17	0,14	0,12	0,10	0,09	0,08	0,07	0,06	0,05	0,05	0,04	0,04
			L/300	3,77	2,18	1,37	0,92	0,65	0,47	0,35	0,27	0,21	0,17	0,14	0,12	0,10	0,08	0,07	0,06	0,05	0,04	0,04	0,03	0,03	0,03	0,02

Ligne * = *Charge admissible sans limitation de flèche*

Ligne L/... = *Charge admissible avec une limitation de flèche f ≤ L/...*

L_{gr} = *Portée maximale d'une tôle nervurée non fixée pouvant supporter le poids d'un homme*

Type = *1— Toutes nervures fixées ; 2— une nervure fixée sur deux*

Charge ascendante uniformément répartie admissible q (kN/m²) en fonction de la portée L (m)

Epais-seur t_n (mm)	Masse g (kN/m²)	Marcha-bilité L_{gr} (m)	Type	0,50	0,60	0,70	0,80	0,90	1,00	1,10	1,20	1,30	1,40	1,50	1,60	1,70	1,80	1,90	2,00	2,10	2,20	2,30	2,40	2,50	2,60	2,70
0,63	0,054	-	*1*	7,36	5,11	3,75	2,87	2,27	1,84	1,52	1,28	1,09	0,94	0,82	0,72	0,64	0,57	0,51	0,46	0,42	0,38	0,35	0,32	0,29	0,27	0,25
			2	7,36	5,11	3,75	2,87	2,27	1,84	1,52	1,28	1,09	0,94	0,82	0,72	0,64	0,57	0,51	0,46	0,42	0,38	0,35	0,32	0,29	0,27	0,25
0,75	0,064	-	*1*	9,84	6,84	5,02	3,84	3,04	2,46	2,03	1,71	1,46	1,26	1,09	0,96	0,85	0,76	0,68	0,62	0,56	0,51	0,47	0,43	0,39	0,36	0,34
			2	9,84	6,84	5,02	3,84	3,04	2,46	2,03	1,71	1,46	1,26	1,09	0,96	0,85	0,76	0,68	0,62	0,56	0,51	0,47	0,43	0,39	0,36	0,34
0,88	0,075	-	*1*	12,69	8,81	6,47	4,96	3,92	3,17	2,62	2,20	1,88	1,62	1,41	1,24	1,10	0,98	0,88	0,79	0,72	0,66	0,60	0,55	0,51	0,47	0,44
			2	12,69	8,81	6,47	4,96	3,92	3,17	2,62	2,20	1,88	1,62	1,41	1,24	1,10	0,98	0,88	0,79	0,72	0,66	0,60	0,55	0,51	0,47	0,44
1,00	0,085	-	*1*	14,98	10,40	7,64	5,85	4,62	3,75	3,10	2,60	2,22	1,91	1,66	1,46	1,30	1,16	1,04	0,94	0,85	0,77	0,71	0,65	0,60	0,55	0,51
			2	14,98	10,40	7,64	5,85	4,62	3,75	3,10	2,60	2,22	1,91	1,66	1,46	1,30	1,16	1,04	0,94	0,85	0,77	0,71	0,65	0,60	0,55	0,51

Tableau d'utilisation travée double

PROFIL
profilages & pliages acier

Travée double

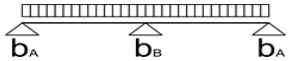

Largeur d'appui d'extrémité a ≥ 40 mm

Charge descendante uniformément répartie admissible q (kN/m²) inclus le poids propre en fonction de la portée L (m)

Epaisseur t_n (mm)	Masse g (kN/m²)	Marchabilité L_{gr} (m)	Max f	0,50	0,60	0,70	0,80	0,90	1,00	1,10	1,20	1,30	1,40	1,50	1,60	1,70	1,80	1,90	2,00	2,10	2,20	2,30	2,40	2,50	2,60	2,70
0.63	0,054	-	*	7,84	5,45	4,00	3,06	2,42	1,96	1,62	1,36	1,16	1,00	0,87	0,77	0,68	0,61	0,54	0,49	0,44	0,41	0,37	0,34	0,31	0,29	0,27
			L/150	7,84	5,45	3,47	2,33	1,63	1,19	0,90	0,69	0,54	0,43	0,35	0,29	0,24	0,20	0,17	0,15	0,13	0,11	0,10	0,09	0,08	0,07	0,06
			L/180	7,84	4,60	2,90	1,94	1,36	0,99	0,75	0,57	0,45	0,36	0,29	0,24	0,20	0,17	0,14	0,12	0,11	0,09	0,08	0,07	0,06	0,06	0,05
			L/200	7,15	4,14	2,61	1,75	1,23	0,89	0,67	0,52	0,41	0,33	0,26	0,22	0,18	0,15	0,13	0,11	0,10	0,08	0,07	0,06	0,06	0,05	0,05
			L/300	4,77	2,76	1,74	1,16	0,82	0,60	0,45	0,34	0,27	0,22	0,18	0,15	0,12	0,10	0,09	0,07	0,06	0,06	0,05	0,04	0,04	0,03	0,03
0.75	0,064	-	*	10,49	7,29	5,35	4,10	3,24	2,62	2,17	1,82	1,55	1,34	1,17	1,02	0,91	0,81	0,73	0,66	0,59	0,54	0,50	0,46	0,42	0,39	0,36
			L/150	10,49	7,07	4,45	2,98	2,10	1,53	1,15	0,88	0,70	0,56	0,45	0,37	0,31	0,26	0,22	0,19	0,16	0,14	0,13	0,11	0,10	0,09	0,08
			L/180	10,19	5,89	3,71	2,49	1,75	1,27	0,96	0,74	0,58	0,46	0,38	0,31	0,26	0,22	0,19	0,16	0,14	0,12	0,10	0,09	0,08	0,07	0,06
			L/200	9,17	5,31	3,34	2,24	1,57	1,15	0,86	0,66	0,52	0,42	0,34	0,28	0,23	0,20	0,17	0,14	0,12	0,11	0,09	0,08	0,07	0,07	0,06
			L/300	6,11	3,54	2,23	1,49	1,05	0,76	0,57	0,44	0,35	0,28	0,23	0,19	0,16	0,13	0,11	0,10	0,08	0,07	0,06	0,06	0,05	0,04	0,04
0.88	0,075	-	*	12,69	8,81	6,47	4,96	3,92	3,17	2,62	2,20	1,88	1,62	1,41	1,24	1,10	0,98	0,88	0,79	0,72	0,66	0,60	0,55	0,51	0,47	0,44
			L/150	12,69	8,81	5,56	3,72	2,62	1,91	1,43	1,10	0,87	0,69	0,56	0,47	0,39	0,33	0,28	0,24	0,21	0,18	0,16	0,14	0,12	0,11	0,10
			L/180	12,69	7,36	4,63	3,10	2,18	1,59	1,19	0,92	0,72	0,58	0,47	0,39	0,32	0,27	0,23	0,20	0,17	0,15	0,13	0,11	0,10	0,09	0,08
			L/200	11,44	6,62	4,17	2,79	1,96	1,43	1,07	0,83	0,65	0,52	0,42	0,35	0,29	0,25	0,21	0,18	0,15	0,13	0,12	0,10	0,09	0,08	0,07
			L/300	7,63	4,41	2,78	1,86	1,31	0,95	0,72	0,55	0,43	0,35	0,28	0,23	0,19	0,16	0,14	0,12	0,10	0,09	0,08	0,07	0,06	0,05	0,05
1.00	0,085	-	*	14,98	10,40	7,64	5,85	4,62	3,75	3,10	2,60	2,22	1,91	1,66	1,46	1,30	1,16	1,04	0,94	0,85	0,77	0,71	0,65	0,60	0,55	0,51
			L/150	14,98	10,40	6,61	4,43	3,11	2,27	1,70	1,31	1,03	0,83	0,67	0,55	0,46	0,39	0,33	0,28	0,24	0,21	0,19	0,16	0,15	0,13	0,12
			L/180	14,98	8,75	5,51	3,69	2,59	1,89	1,42	1,09	0,86	0,69	0,56	0,46	0,38	0,32	0,28	0,24	0,20	0,18	0,16	0,14	0,12	0,11	0,10
			L/200	13,60	7,87	4,96	3,32	2,33	1,70	1,28	0,98	0,77	0,62	0,50	0,42	0,35	0,29	0,25	0,21	0,18	0,16	0,14	0,12	0,11	0,10	0,09
			L/300	9,07	5,25	3,30	2,21	1,55	1,13	0,85	0,66	0,52	0,41	0,34	0,28	0,23	0,19	0,17	0,14	0,12	0,11	0,09	0,08	0,07	0,06	0,06

Ligne * = *Charge admissible sans limitation de flèche*

Ligne L/... = *Charge admissible avec une limitation de flèche f ≤ L/...*

L_{gr} = *Portée maximale d'une tôle nervurée non fixée pouvant supporter le poids d'un homme*

Type = *1— Toutes nervures fixées ; 2— une nervure fixée sur deux*

Charge ascendante uniformément répartie admissible q (kN/m²) en fonction de la portée L (m)

Epaisseur t_n (mm)	Masse g (kN/m²)	Marchabilité L_{gr} (m)	Type	0,50	0,60	0,70	0,80	0,90	1,00	1,10	1,20	1,30	1,40	1,50	1,60	1,70	1,80	1,90	2,00	2,10	2,20	2,30	2,40	2,50	2,60	2,70
0,63	0,054	-	*1*	3,92	2,72	2,00	1,53	1,21	0,98	0,81	0,68	0,58	0,50	0,44	0,38	0,34	0,30	0,27	0,25	0,22	0,20	0,19	0,17	0,16	0,15	0,13
			2	2,61	1,82	1,33	1,02	0,81	0,65	0,54	0,45	0,39	0,33	0,29	0,26	0,23	0,20	0,18	0,16	0,15	0,14	0,12	0,11	0,10	0,10	0,09
0,75	0,064	-	*1*	5,25	3,64	2,68	2,05	1,62	1,31	1,08	0,91	0,78	0,67	0,58	0,51	0,45	0,40	0,36	0,33	0,30	0,27	0,25	0,23	0,21	0,19	0,18
			2	3,50	2,43	1,78	1,37	1,08	0,87	0,72	0,61	0,52	0,45	0,39	0,34	0,30	0,27	0,24	0,22	0,20	0,18	0,17	0,15	0,14	0,13	0,12
0,88	0,075	-	*1*	6,32	4,39	3,22	2,47	1,95	1,58	1,31	1,10	0,93	0,81	0,70	0,62	0,55	0,49	0,44	0,39	0,36	0,33	0,30	0,27	0,25	0,23	0,22
			2	4,21	2,93	2,15	1,65	1,30	1,05	0,87	0,73	0,62	0,54	0,47	0,41	0,36	0,33	0,29	0,26	0,24	0,22	0,20	0,18	0,17	0,16	0,14
1,00	0,085	-	*1*	7,31	5,07	3,73	2,85	2,26	1,83	1,51	1,27	1,08	0,93	0,81	0,71	0,63	0,56	0,51	0,46	0,41	0,38	0,35	0,32	0,29	0,27	0,25
			2	4,87	3,38	2,49	1,90	1,50	1,22	1,01	0,85	0,72	0,62	0,54	0,48	0,42	0,38	0,34	0,30	0,28	0,25	0,23	0,21	0,19	0,18	0,17

Tableau d'utilisation travée triple

PROFIL
profilages & pliages acier

Travée triple

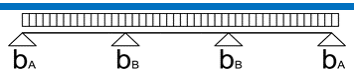

Largeur d'appui d'extrémité a ≥ 40 mm

Charge descendante uniformément répartie admissible q (kN/m²) inclus le poids propre en fonction de la portée L (m)

Epais-seur t_n (mm)	Masse g (kN/m²)	Marcha-bilité L_{gr} (m)	Max f	0,50	0,60	0,70	0,80	0,90	1,00	1,10	1,20	1,30	1,40	1,50	1,60	1,70	1,80	1,90	2,00	2,10	2,20	2,30	2,40	2,50	2,60	2,70
0.63	0,054	-	*	9,20	6,39	4,69	3,59	2,84	2,30	1,90	1,60	1,36	1,17	1,02	0,90	0,80	0,71	0,64	0,57	0,52	0,48	0,43	0,40	0,37	0,34	0,32
			L/150	7,50	4,34	2,73	1,83	1,29	0,94	0,70	0,54	0,43	0,34	0,28	0,23	0,19	0,16	0,14	0,12	0,10	0,09	0,08	0,07	0,06	0,05	0,05
			L/180	6,25	3,62	2,28	1,53	1,07	0,78	0,59	0,45	0,36	0,28	0,23	0,19	0,16	0,13	0,11	0,10	0,08	0,07	0,06	0,06	0,05	0,04	0,04
			L/200	5,63	3,26	2,05	1,37	0,96	0,70	0,53	0,41	0,32	0,26	0,21	0,17	0,14	0,12	0,10	0,09	0,08	0,07	0,06	0,05	0,05	0,04	0,04
			L/300	3,74	2,17	1,36	0,91	0,64	0,47	0,35	0,27	0,21	0,17	0,14	0,11	0,10	0,08	0,07	0,06	0,05	0,04	0,04	0,03	0,03	0,03	0,02
0.75	0,064	-	*	12,30	8,54	6,28	4,81	3,80	3,08	2,54	2,14	1,82	1,57	1,37	1,20	1,06	0,95	0,85	0,77	0,70	0,64	0,58	0,53	0,49	0,46	0,42
			L/150	9,62	5,56	3,50	2,35	1,65	1,20	0,90	0,70	0,55	0,44	0,36	0,29	0,24	0,21	0,18	0,15	0,13	0,11	0,10	0,09	0,08	0,07	0,06
			L/180	8,01	4,64	2,92	1,96	1,37	1,00	0,75	0,58	0,46	0,37	0,30	0,24	0,20	0,17	0,15	0,13	0,11	0,09	0,08	0,07	0,06	0,06	0,05
			L/200	7,21	4,17	2,63	1,76	1,24	0,90	0,68	0,52	0,41	0,33	0,27	0,22	0,18	0,15	0,13	0,11	0,10	0,08	0,07	0,07	0,06	0,05	0,05
			L/300	4,80	2,78	1,75	1,17	0,82	0,60	0,45	0,35	0,27	0,22	0,18	0,15	0,12	0,10	0,09	0,07	0,06	0,06	0,05	0,04	0,04	0,03	0,03
0.88	0,075	-	*	15,86	11,01	8,09	6,19	4,89	3,96	3,28	2,75	2,35	2,02	1,76	1,55	1,37	1,22	1,10	0,99	0,90	0,82	0,75	0,69	0,63	0,59	0,54
			L/150	12,00	6,95	4,37	2,93	2,06	1,50	1,13	0,87	0,68	0,55	0,44	0,37	0,31	0,26	0,22	0,19	0,16	0,14	0,12	0,11	0,10	0,09	0,08
			L/180	10,00	5,79	3,64	2,44	1,71	1,25	0,94	0,72	0,57	0,46	0,37	0,31	0,25	0,21	0,18	0,16	0,13	0,12	0,10	0,09	0,08	0,07	0,06
			L/200	9,00	5,21	3,28	2,20	1,54	1,13	0,85	0,65	0,51	0,41	0,33	0,27	0,23	0,19	0,16	0,14	0,12	0,11	0,09	0,08	0,07	0,06	0,06
			L/300	5,99	3,47	2,18	1,46	1,03	0,75	0,56	0,43	0,34	0,27	0,22	0,18	0,15	0,13	0,11	0,09	0,08	0,07	0,06	0,05	0,05	0,04	0,04
1.00	0,085	-	*	18,73	13,01	9,56	7,32	5,78	4,68	3,87	3,25	2,77	2,39	2,08	1,83	1,62	1,45	1,30	1,17	1,06	0,97	0,89	0,81	0,75	0,69	0,64
			L/150	14,27	8,26	5,20	3,48	2,45	1,78	1,34	1,03	0,81	0,65	0,53	0,44	0,36	0,31	0,26	0,22	0,19	0,17	0,15	0,13	0,11	0,10	0,09
			L/180	11,89	6,88	4,33	2,90	2,04	1,49	1,12	0,86	0,68	0,54	0,44	0,36	0,30	0,25	0,22	0,19	0,16	0,14	0,12	0,11	0,10	0,08	0,08
			L/200	10,70	6,19	3,90	2,61	1,83	1,34	1,00	0,77	0,61	0,49	0,40	0,33	0,27	0,23	0,20	0,17	0,14	0,13	0,11	0,10	0,09	0,08	0,07
			L/300	7,12	4,12	2,60	1,74	1,22	0,89	0,67	0,52	0,41	0,32	0,26	0,22	0,18	0,15	0,13	0,11	0,10	0,08	0,07	0,06	0,06	0,05	0,05

Ligne * = *Charge admissible sans limitation de flèche*

Ligne L/... = *Charge admissible avec une limitation de flèche f ≤ L/...*

L_{gr} = *Portée maximale d'une tôle nervurée non fixée pouvant supporter le poids d'un homme*

Type = *1— Toutes nervures fixées ; 2— une nervure fixée sur deux*

Charge ascendante uniformément répartie admissible q (kN/m²) en fonction de la portée L (m)

Epais-seur t_n (mm)	Masse g (kN/m²)	Marcha-bilité L_{gr} (m)	Type	0,50	0,60	0,70	0,80	0,90	1,00	1,10	1,20	1,30	1,40	1,50	1,60	1,70	1,80	1,90	2,00	2,10	2,20	2,30	2,40	2,50	2,60	2,70
0,63	0,054	-	*1*	4,90	3,40	2,50	1,92	1,51	1,23	1,01	0,85	0,73	0,63	0,54	0,48	0,42	0,38	0,34	0,31	0,28	0,25	0,23	0,21	0,20	0,18	0,17
			2	3,27	2,27	1,67	1,28	1,01	0,82	0,68	0,57	0,48	0,42	0,36	0,32	0,28	0,25	0,23	0,20	0,19	0,17	0,15	0,14	0,13	0,12	0,11
0,75	0,064	-	*1*	6,56	4,55	3,35	2,56	2,02	1,64	1,36	1,14	0,97	0,84	0,73	0,64	0,57	0,51	0,45	0,41	0,37	0,34	0,31	0,28	0,26	0,24	0,22
			2	4,37	3,04	2,23	1,71	1,35	1,09	0,90	0,76	0,65	0,56	0,49	0,43	0,38	0,34	0,30	0,27	0,25	0,23	0,21	0,19	0,17	0,16	0,15
0,88	0,075	-	*1*	7,90	5,49	4,03	3,09	2,44	1,97	1,63	1,37	1,17	1,01	0,88	0,77	0,68	0,61	0,55	0,49	0,45	0,41	0,37	0,34	0,32	0,29	0,27
			2	5,27	3,66	2,69	2,06	1,63	1,32	1,09	0,91	0,78	0,67	0,59	0,51	0,46	0,41	0,36	0,33	0,30	0,27	0,25	0,23	0,21	0,19	0,18
1,00	0,085	-	*1*	9,13	6,34	4,66	3,57	2,82	2,28	1,89	1,59	1,35	1,17	1,01	0,89	0,79	0,70	0,63	0,57	0,52	0,47	0,43	0,40	0,37	0,34	0,31
			2	6,09	4,23	3,11	2,38	1,88	1,52	1,26	1,06	0,90	0,78	0,68	0,59	0,53	0,47	0,42	0,38	0,35	0,31	0,29	0,26	0,24	0,23	0,21

PROFIL C
profilages & pliages acier

Bardage 13.76.18

RAGE - Juillet 14 - annexe L

Marquage CE—1166-CPR-0218 suivant NF EN 1090-1

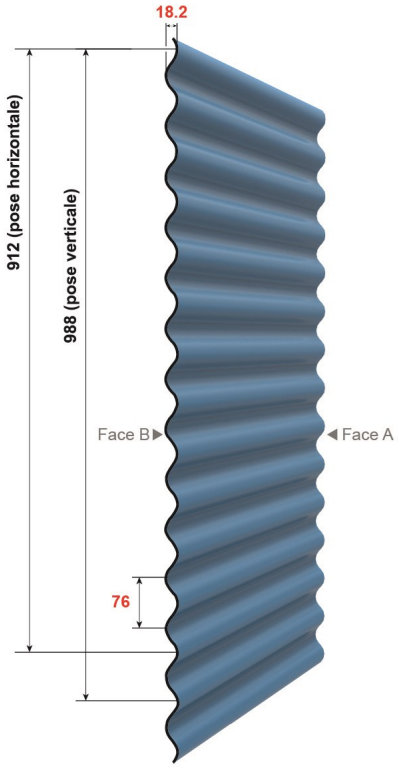

REVÊTEMENTS					
Face A extérieur			Face B intérieur		
Galvanisation	Prélaquage		Galvanisation	Prélaquage	
Désignation	Nature	Epaisseur	Désignation	Nature	Epaisseur
Z275			Z275		
Z225	Polyester	5+20 µ	Z225	Polyester	5 à 7 µ
Z225	Polyester	5+30 µ	Z225	Polyester	5 à 7 µ

MATERIAU DE BASE	
Type de protection	
Galvanisé	Galv - Prélaqué
NF EN 10326/P34310	NF EN 10169-1/P34310
Nuance d'acier : S320 GD	
Tolérances normales	NF EN 10326

OPTIONS
Accessoires de bardage

Nuancier

Nous consulter pour toute autre teinte. Rendu des couleurs non contractuel, se référer au nuancier RAL ou échantillon sur demande.

RAL 1015	**RAL 5008**	**RAL 5011**	**RAL 7006**	**RAL 7015**	**RAL 7016**	**RAL 7022**	**RAL 7035**
Terre de lune	Bleu séquoaï	Bleu acier	Gris rafale	Gris fumé	Gris anthracite	Gris tungstène	Gris souris
RAL 7042	**RAL 8012**	**RAL 9006**	**RAL 9007**				**RAL 7032**
Gris	Brun persan	Gris opale	Gris aluminium				Gris iceberg

PROFIL C 10 rue des Hayes - 39380 Vaudrey - Tél. 03 84 71 72 72 - contact@profilc.com - www.profilc.com

PROFIL
profilages & pliages acier

Tableau d'utilisation travée simple

Travée simple

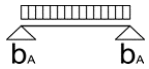

Largeur d'appui d'extrémité a ≥ 40 mm

Charge descendante uniformément répartie admissible q (kN/m²) inclus le poids propre en fonction de la portée L (m)

Epais-seur t_n (mm)	Masse g (kN/m²)	Marcha-bilité L_{gr} (m)	Max f	0,60	0,70	0,80	0,90	1,00	1,10	1,20	1,30	1,40	1,50	1,60	1,70	1,80	1,90	2,00	2,10	2,20	2,30	2,40	2,50	2,60	2,70	2,80	2,90	3,00
0.63	0,059	-	*	11,33	9,71	8,49	6,71	5,43	4,49	3,77	3,21	2,77	2,41	2,12	1,88	1,68	1,50	1,36	1,23	1,12	1,03	0,94	0,87	0,80	0,75	0,69	0,65	0,60
			L/150	11,33	9,08	6,08	4,27	3,11	2,34	1,80	1,42	1,13	0,92	0,76	0,63	0,53	0,45	0,39	0,34	0,29	0,26	0,23	0,20	0,18	0,16	0,14	0,13	0,12
			L/180	11,33	7,56	5,07	3,56	2,59	1,95	1,50	1,18	0,95	0,77	0,63	0,53	0,44	0,38	0,32	0,28	0,24	0,21	0,19	0,17	0,15	0,13	0,12	0,11	0,10
			L/200	10,81	6,81	4,56	3,20	2,34	1,75	1,35	1,06	0,85	0,69	0,57	0,48	0,40	0,34	0,29	0,25	0,22	0,19	0,17	0,15	0,13	0,12	0,11	0,10	0,09
0.75	0,070	-	*	14,09	12,07	10,21	8,07	6,54	5,40	4,54	3,87	3,33	2,90	2,55	2,26	2,02	1,81	1,63	1,48	1,35	1,24	1,13	1,05	0,97	0,90	0,83	0,78	0,73
			L/150	14,09	10,92	7,32	5,14	3,75	2,82	2,17	1,71	1,37	1,11	0,91	0,76	0,64	0,55	0,47	0,40	0,35	0,31	0,27	0,24	0,21	0,19	0,17	0,15	0,14
			L/180	14,09	9,10	6,10	4,28	3,12	2,35	1,81	1,42	1,14	0,93	0,76	0,64	0,54	0,46	0,39	0,34	0,29	0,26	0,23	0,20	0,18	0,16	0,14	0,13	0,12
			L/200	13,01	8,19	5,49	3,85	2,81	2,11	1,63	1,28	1,02	0,83	0,69	0,57	0,48	0,41	0,35	0,30	0,26	0,23	0,20	0,18	0,16	0,14	0,13	0,12	0,10
0.88	0,083	-	*	18,97	15,78	12,08	9,55	7,73	6,39	5,37	4,58	3,95	3,44	3,02	2,68	2,39	2,14	1,93	1,75	1,60	1,46	1,34	1,24	1,14	1,06	0,99	0,92	0,86
			L/150	18,97	12,92	8,66	6,08	4,43	3,33	2,57	2,02	1,62	1,31	1,08	0,90	0,76	0,65	0,55	0,48	0,42	0,36	0,32	0,28	0,25	0,23	0,20	0,18	0,16
			L/180	17,10	10,77	7,22	5,07	3,69	2,78	2,14	1,68	1,35	1,09	0,90	0,75	0,63	0,54	0,46	0,40	0,35	0,30	0,27	0,24	0,21	0,19	0,17	0,15	0,14
			L/200	15,39	9,69	6,49	4,56	3,32	2,50	1,92	1,51	1,21	0,99	0,81	0,68	0,57	0,48	0,42	0,36	0,31	0,27	0,24	0,21	0,19	0,17	0,15	0,14	0,12
1.00	0,094	-	*	23,47	18,03	13,81	10,91	8,84	7,30	6,14	5,23	4,51	3,93	3,45	3,06	2,73	2,45	2,21	2,00	1,83	1,67	1,53	1,41	1,31	1,21	1,13	1,05	0,98
			L/150	23,45	14,77	9,90	6,95	5,07	3,81	2,93	2,31	1,85	1,50	1,24	1,03	0,87	0,74	0,63	0,55	0,48	0,42	0,37	0,32	0,29	0,26	0,23	0,21	0,19
			L/180	19,55	12,31	8,25	5,79	4,22	3,17	2,44	1,92	1,54	1,25	1,03	0,86	0,72	0,62	0,53	0,46	0,40	0,35	0,31	0,27	0,24	0,21	0,19	0,17	0,16
			L/200	17,59	11,08	7,42	5,21	3,80	2,85	2,20	1,73	1,38	1,13	0,93	0,77	0,65	0,55	0,47	0,41	0,36	0,31	0,27	0,24	0,22	0,19	0,17	0,16	0,14

Ligne * = *Charge admissible sans limitation de flèche*

Ligne L/... = *Charge admissible avec une limitation de flèche f ≤ L/...*

L_{gr} = *Portée maximale d'une tôle nervurée non fixée pouvant supporter le poids d'un homme*

Type = *1— Toutes nervures fixées ; 2— une nervure fixée sur deux*

Charge ascendante uniformément répartie admissible q (kN/m²) en fonction de la portée L (m)

Epais-seur t_n (mm)	Masse g (kN/m²)	Marcha-bilité L_{gr} (m)	Type	0,60	0,70	0,80	0,90	1,00	1,10	1,20	1,30	1,40	1,50	1,60	1,70	1,80	1,90	2,00	2,10	2,20	2,30	2,40	2,50	2,60	2,70	2,80	2,90	3,00
0,63	0,059	-	*1*	15,09	11,08	8,49	6,71	5,43	4,49	3,77	3,21	2,77	2,41	2,12	1,88	1,68	1,50	1,36	1,23	1,12	1,03	0,94	0,87	0,80	0,75	0,69	0,65	0,60
			2	15,09	11,08	8,49	6,71	5,43	4,49	3,77	3,21	2,77	2,41	2,12	1,88	1,68	1,50	1,36	1,23	1,12	1,03	0,94	0,87	0,80	0,75	0,69	0,65	0,60
0,75	0,070	-	*1*	18,15	13,34	10,21	8,07	6,54	5,40	4,54	3,87	3,33	2,90	2,55	2,26	2,02	1,81	1,63	1,48	1,35	1,24	1,13	1,05	0,97	0,90	0,83	0,78	0,73
			2	18,15	13,34	10,21	8,07	6,54	5,40	4,54	3,87	3,33	2,90	2,55	2,26	2,02	1,81	1,63	1,48	1,35	1,24	1,13	1,05	0,97	0,90	0,83	0,78	0,73
0,88	0,083	-	*1*	21,48	15,78	12,08	9,55	7,73	6,39	5,37	4,58	3,95	3,44	3,02	2,68	2,39	2,14	1,93	1,75	1,60	1,46	1,34	1,24	1,14	1,06	0,99	0,92	0,86
			2	21,48	15,78	12,08	9,55	7,73	6,39	5,37	4,58	3,95	3,44	3,02	2,68	2,39	2,14	1,93	1,75	1,60	1,46	1,34	1,24	1,14	1,06	0,99	0,92	0,86
1,00	0,094	-	*1*	24,55	18,03	13,81	10,91	8,84	7,30	6,14	5,23	4,51	3,93	3,45	3,06	2,73	2,45	2,21	2,00	1,83	1,67	1,53	1,41	1,31	1,21	1,13	1,05	0,98
			2	24,55	18,03	13,81	10,91	8,84	7,30	6,14	5,23	4,51	3,93	3,45	3,06	2,73	2,45	2,21	2,00	1,83	1,67	1,53	1,41	1,31	1,21	1,13	1,05	0,98

Tableau d'utilisation travée double

PROFIL
profilages & pliages acier

Travée double

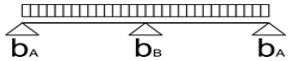

Largeur d'appui d'extrémité a ≥ 40 mm

Charge descendante uniformément répartie admissible q (kN/m²) inclus le poids propre en fonction de la portée L (m)

Epaisseur t_n (mm)	Masse g (kN/m²)	Marchabilité L_{gr} (m)	Max f	0,60	0,70	0,80	0,90	1,00	1,10	1,20	1,30	1,40	1,50	1,60	1,70	1,80	1,90	2,00	2,10	2,20	2,30	2,40	2,50	2,60	2,70	2,80	2,90	3,00
0.63	0,059	-	*	s	9,71	8,49	6,71	6,00	4,97	4,18	3,56	3,08	2,68	2,36	2,09	1,87	1,68	1,51	1,37	1,25	1,14	1,05	0,97	0,89	0,83	0,77	0,72	0,67
			L/150	11,33	9,71	8,49	6,71	6,00	4,97	4,18	3,41	2,73	2,22	1,83	1,52	1,28	1,09	0,94	0,81	0,70	0,62	0,54	0,48	0,43	0,38	0,34	0,31	0,28
			L/180	11,33	9,71	8,49	6,71	6,00	4,69	3,61	2,84	2,27	1,85	1,52	1,27	1,07	0,91	0,78	0,67	0,59	0,51	0,45	0,40	0,35	0,32	0,28	0,26	0,23
			L/200	11,33	9,71	8,49	6,71	5,61	4,22	3,25	2,56	2,05	1,66	1,37	1,14	0,96	0,82	0,70	0,61	0,53	0,46	0,41	0,36	0,32	0,29	0,26	0,23	0,21
0.75	0,070	-	*	14,09	12,07	10,21	8,22	7,35	6,09	5,13	4,37	3,78	3,29	2,90	2,57	2,29	2,06	1,86	1,69	1,54	1,41	1,29	1,19	1,10	1,02	0,95	0,89	0,83
			L/150	14,09	12,07	10,21	8,22	7,35	6,09	5,13	4,10	3,28	2,67	2,20	1,83	1,54	1,31	1,13	0,97	0,85	0,74	0,65	0,58	0,51	0,46	0,41	0,37	0,33
			L/180	14,09	12,07	10,21	8,22	7,35	5,64	4,34	3,42	2,74	2,22	1,83	1,53	1,29	1,09	0,94	0,81	0,70	0,62	0,54	0,48	0,43	0,38	0,34	0,31	0,28
			L/200	14,09	12,07	10,21	8,22	6,76	5,08	3,91	3,08	2,46	2,00	1,65	1,38	1,16	0,98	0,84	0,73	0,63	0,56	0,49	0,43	0,38	0,34	0,31	0,28	0,25
0.88	0,083	-	*	18,97	15,78	12,46	11,08	9,60	7,93	6,67	5,68	4,90	4,27	3,75	3,32	2,96	2,66	2,40	2,18	1,98	1,81	1,67	1,54	1,42	1,32	1,22	1,14	1,07
			L/150	18,97	15,78	12,46	11,08	9,60	7,93	6,17	4,85	3,88	3,16	2,60	2,17	1,83	1,55	1,33	1,15	1,00	0,88	0,77	0,68	0,61	0,54	0,49	0,44	0,39
			L/180	18,97	15,78	12,46	11,08	8,88	6,67	5,14	4,04	3,24	2,63	2,17	1,81	1,52	1,29	1,11	0,96	0,83	0,73	0,64	0,57	0,51	0,45	0,40	0,36	0,33
			L/200	18,97	15,78	12,46	10,96	7,99	6,01	4,63	3,64	2,91	2,37	1,95	1,63	1,37	1,17	1,00	0,86	0,75	0,66	0,58	0,51	0,45	0,41	0,36	0,33	0,30
1.00	0,094	-	*	23,47	18,03	15,42	13,71	11,59	9,58	8,05	6,86	5,91	5,15	4,53	4,01	3,58	3,21	2,90	2,63	2,39	2,19	2,01	1,85	1,71	1,59	1,48	1,38	1,29
			L/150	23,47	18,03	15,42	13,71	11,59	9,15	7,05	5,54	4,44	3,61	2,97	2,48	2,09	1,78	1,52	1,32	1,14	1,00	0,88	0,78	0,69	0,62	0,55	0,50	0,45
			L/180	23,47	18,03	15,42	13,71	10,15	7,63	5,87	4,62	3,70	3,01	2,48	2,07	1,74	1,48	1,27	1,10	0,95	0,83	0,73	0,65	0,58	0,52	0,46	0,42	0,38
			L/200	23,47	18,03	15,42	12,53	9,13	6,86	5,29	4,16	3,33	2,71	2,23	1,86	1,57	1,33	1,14	0,99	0,86	0,75	0,66	0,58	0,52	0,46	0,42	0,37	0,34

Ligne * = *Charge admissible sans limitation de flèche*

Ligne L/... = *Charge admissible avec une limitation de flèche f ≤ L/...*

L_{gr} = *Portée maximale d'une tôle nervurée non fixée pouvant supporter le poids d'un homme*

Type = *1— Toutes nervures fixées ; 2— une nervure fixée sur deux*

Charge ascendante uniformément répartie admissible q (kN/m²) en fonction de la portée L (m)

Epaisseur t_n (mm)	Masse g (kN/m²)	Marchabilité L_{gr} (m)	Type	0,60	0,70	0,80	0,90	1,00	1,10	1,20	1,30	1,40	1,50	1,60	1,70	1,80	1,90	2,00	2,10	2,20	2,30	2,40	2,50	2,60	2,70	2,80	2,90	3,00
0,63	0,059	-	*1*	15,09	11,08	8,49	6,71	5,43	4,49	3,77	3,21	2,77	2,41	2,12	1,88	1,68	1,50	1,36	1,23	1,12	1,03	0,94	0,87	0,80	0,75	0,69	0,65	0,60
			2	7,54	5,54	4,24	3,35	2,72	2,24	1,89	1,61	1,39	1,21	1,06	0,94	0,84	0,75	0,68	0,62	0,56	0,51	0,47	0,43	0,40	0,37	0,35	0,32	0,30
0,75	0,070	-	*1*	18,15	13,34	10,21	8,07	6,54	5,40	4,54	3,87	3,33	2,90	2,55	2,26	2,02	1,81	1,63	1,48	1,35	1,24	1,13	1,05	0,97	0,90	0,83	0,78	0,73
			2	9,08	6,67	5,11	4,03	3,27	2,70	2,27	1,93	1,67	1,45	1,28	1,13	1,01	0,91	0,82	0,74	0,68	0,62	0,57	0,52	0,48	0,45	0,42	0,39	0,36
0,88	0,083	-	*1*	21,48	15,78	12,08	9,55	7,73	6,39	5,37	4,58	3,95	3,44	3,02	2,68	2,39	2,14	1,93	1,75	1,60	1,46	1,34	1,24	1,14	1,06	0,99	0,92	0,86
			2	10,74	7,89	6,04	4,77	3,87	3,20	2,68	2,29	1,97	1,72	1,51	1,34	1,19	1,07	0,97	0,88	0,80	0,73	0,67	0,62	0,57	0,53	0,49	0,46	0,43
1,00	0,094	-	*1*	24,55	18,03	13,81	10,91	8,84	7,30	6,14	5,23	4,51	3,93	3,45	3,06	2,73	2,45	2,21	2,00	1,83	1,67	1,53	1,41	1,31	1,21	1,13	1,05	0,98
			2	12,27	9,02	6,90	5,45	4,42	3,65	3,07	2,61	2,25	1,96	1,73	1,53	1,36	1,22	1,10	1,00	0,91	0,84	0,77	0,71	0,65	0,61	0,56	0,53	0,49

Tableau d'utilisation travée triple

PROFIL
profilages & pliages acier

Travée triple

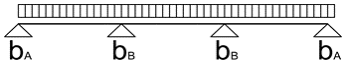

Largeur d'appui d'extrémité a ≥ 40 mm

Charge descendante uniformément répartie admissible q (kN/m²) inclus le poids propre en fonction de la portée L (m)

Epais-seur t_n (mm)	Masse g (kN/m²)	Marcha-bilité L_{gr} (m)	Max f	0,60	0,70	0,80	0,90	1,00	1,10	1,20	1,30	1,40	1,50	1,60	1,70	1,80	1,90	2,00	2,10	2,20	2,30	2,40	2,50	2,60	2,70	2,80	2,90	3,00
0.63	0,059	-	*	11,44	9,80	8,58	7,62	6,86	6,20	5,21	4,45	3,84	3,35	2,95	2,61	2,33	2,09	1,89	1,71	1,56	1,43	1,31	1,21	1,12	1,04	0,96	0,90	0,84
			L/150	11,44	9,80	8,58	7,62	5,89	4,42	3,41	2,68	2,15	1,74	1,44	1,20	1,01	0,86	0,74	0,64	0,55	0,48	0,43	0,38	0,34	0,30	0,27	0,24	0,22
			L/180	11,44	9,80	8,58	6,73	4,91	3,69	2,84	2,23	1,79	1,45	1,20	1,00	0,84	0,72	0,61	0,53	0,46	0,40	0,36	0,31	0,28	0,25	0,22	0,20	0,18
			L/200	11,44	9,80	8,58	6,06	4,42	3,32	2,56	2,01	1,61	1,31	1,08	0,90	0,76	0,64	0,55	0,48	0,41	0,36	0,32	0,28	0,25	0,22	0,20	0,18	0,16
0.75	0,070	-	*	14,09	12,07	10,51	9,34	8,41	7,60	6,39	5,46	4,71	4,11	3,62	3,21	2,86	2,57	2,32	2,11	1,92	1,76	1,62	1,49	1,38	1,28	1,19	1,11	1,03
			L/150	14,09	12,07	10,51	9,34	7,09	5,32	4,10	3,23	2,58	2,10	1,73	1,44	1,22	1,03	0,89	0,77	0,67	0,58	0,51	0,45	0,40	0,36	0,32	0,29	0,26
			L/180	14,09	12,07	10,51	8,10	5,91	4,44	3,42	2,69	2,15	1,75	1,44	1,20	1,01	0,86	0,74	0,64	0,55	0,49	0,43	0,38	0,34	0,30	0,27	0,24	0,22
			L/200	14,09	12,07	10,38	7,29	5,32	3,99	3,08	2,42	1,94	1,57	1,30	1,08	0,91	0,77	0,66	0,57	0,50	0,44	0,38	0,34	0,30	0,27	0,24	0,22	0,20
0.88	0,083	-	*	18,97	16,18	14,16	12,59	11,33	9,92	8,33	7,10	6,12	5,33	4,69	4,15	3,70	3,32	3,00	2,72	2,48	2,27	2,08	1,92	1,78	1,65	1,53	1,43	1,33
			L/150	18,97	16,18	14,16	11,50	8,38	6,30	4,85	3,82	3,06	2,48	2,05	1,71	1,44	1,22	1,05	0,91	0,79	0,69	0,61	0,54	0,48	0,43	0,38	0,34	0,31
			L/180	18,97	16,18	13,65	9,58	6,99	5,25	4,04	3,18	2,55	2,07	1,71	1,42	1,20	1,02	0,87	0,75	0,66	0,57	0,51	0,45	0,40	0,35	0,32	0,29	0,26
			L/200	18,97	16,18	12,28	8,63	6,29	4,72	3,64	2,86	2,29	1,86	1,54	1,28	1,08	0,92	0,79	0,68	0,59	0,52	0,45	0,40	0,36	0,32	0,29	0,26	0,23
1.00	0,094	-	*	23,47	20,03	17,53	15,58	13,81	11,41	9,59	8,17	7,04	6,14	5,39	4,78	4,26	3,82	3,45	3,13	2,85	2,61	2,40	2,21	2,04	1,89	1,76	1,64	1,53
			L/150	23,47	20,03	17,53	13,14	9,58	7,20	5,55	4,36	3,49	2,84	2,34	1,95	1,64	1,40	1,20	1,03	0,90	0,79	0,69	0,61	0,55	0,49	0,44	0,39	0,35
			L/180	23,47	20,03	15,60	10,95	7,99	6,00	4,62	3,63	2,91	2,37	1,95	1,63	1,37	1,16	1,00	0,86	0,75	0,66	0,58	0,51	0,45	0,41	0,36	0,33	0,30
			L/200	23,47	20,03	14,04	9,86	7,19	5,40	4,16	3,27	2,62	2,13	1,75	1,46	1,23	1,05	0,90	0,78	0,67	0,59	0,52	0,46	0,41	0,37	0,33	0,29	0,27

Ligne * = *Charge admissible sans limitation de flèche*

Ligne L/... = *Charge admissible avec une limitation de flèche f ≤ L/...*

L_{gr} = *Portée maximale d'une tôle nervurée non fixée pouvant supporter le poids d'un homme*

Type = *1— Toutes nervures fixées ; 2— une nervure fixée sur deux*

Charge ascendante uniformément répartie admissible q (kN/m²) en fonction de la portée L (m)

Epais-seur t_n (mm)	Masse g (kN/m²)	Marcha-bilité L_{gr} (m)	Type	0,60	0,70	0,80	0,90	1,00	1,10	1,20	1,30	1,40	1,50	1,60	1,70	1,80	1,90	2,00	2,10	2,20	2,30	2,40	2,50	2,60	2,70	2,80	2,90	3,00
0,63	0,059	-	*1*	18,86	13,85	10,61	8,38	6,79	5,61	4,71	4,02	3,46	3,02	2,65	2,35	2,10	1,88	1,70	1,54	1,40	1,28	1,18	1,09	1,00	0,93	0,87	0,81	0,75
			2	9,43	6,93	5,30	4,19	3,39	2,81	2,36	2,01	1,73	1,51	1,33	1,17	1,05	0,94	0,85	0,77	0,70	0,64	0,59	0,54	0,50	0,47	0,43	0,40	0,38
0,75	0,070	-	*1*	22,69	16,67	12,77	10,09	8,17	6,75	5,67	4,83	4,17	3,63	3,19	2,83	2,52	2,26	2,04	1,85	1,69	1,54	1,42	1,31	1,21	1,12	1,04	0,97	0,91
			2	11,35	8,34	6,38	5,04	4,08	3,38	2,84	2,42	2,08	1,82	1,60	1,41	1,26	1,13	1,02	0,93	0,84	0,77	0,71	0,65	0,60	0,56	0,52	0,49	0,45
0,88	0,083	-	*1*	26,85	19,73	15,10	11,93	9,67	7,99	6,71	5,72	4,93	4,30	3,78	3,34	2,98	2,68	2,42	2,19	2,00	1,83	1,68	1,55	1,43	1,33	1,23	1,15	1,07
			2	13,42	9,86	7,55	5,97	4,83	3,99	3,36	2,86	2,47	2,15	1,89	1,67	1,49	1,34	1,21	1,10	1,00	0,91	0,84	0,77	0,71	0,66	0,62	0,57	0,54
1,00	0,094	-	*1*	30,68	22,54	17,26	13,64	11,05	9,13	7,67	6,54	5,64	4,91	4,31	3,82	3,41	3,06	2,76	2,50	2,28	2,09	1,92	1,77	1,63	1,52	1,41	1,31	1,23
			2	15,34	11,27	8,63	6,82	5,52	4,56	3,84	3,27	2,82	2,45	2,16	1,91	1,70	1,53	1,38	1,25	1,14	1,04	0,96	0,88	0,82	0,76	0,70	0,66	0,61

PROFIL C

profilages & pliages acier

Bardage translucide 13.76.18.PLR

Norme NF P34 205-1

Onduline

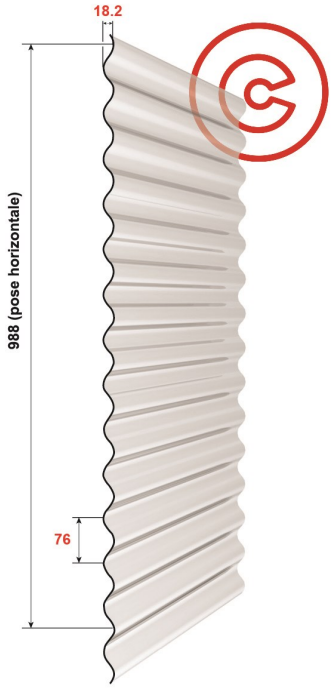

Applications

- Plaque nervurée pour partie éclairante en bardage

Caractéristiques POLYESTER disponible en 6.00 m. Dimension spécifique sur demande (min. 600 ml)

MATIÈRE	
Coefficient de dilatation (m/m°C)	2.8 x 10^{-5}
Conductivité thermique (W/m°C)	0.16
Réaction au feu (Euroclass)	E non gouttant
Plage de température	-30 à +120°C

PLAQUE			
Inertie du profil (cm^4)		Poids (kg/m^2)	
CI2	3.57	**CI2**	1.32
CI3	4.65	**CI3**	1.72
CI4	6.10	**CI4**	2.25

MATÉRIAU DE BASE
Polyester renforcé fibre de verre
Norme EN 1013 CE vers. 2013

Portées d'utilisation POLYESTER en millimètres

Portée maximum Flèche 1/50						Pression DaN/m²	Portée maximum Flèche 1/100					
TRAVÉE SIMPLE			CONTINUITÉ				TRAVÉE SIMPLE			CONTINUITÉ		
CI2 10/10	CI3 13/10	CI4 17/10	CI2 10/10	CI3 13/10	CI4 17/10		CI2 10/10	CI3 13/10	CI4 17/10	CI2 10/10	CI3 13/10	CI4 17/10
1143	1249	1367	*1288*	1046	1500	**40**	*908*	991	1085	*1022*	1116	1222
999	1091	1194	*1125*	1229	1345	**60**	*793*	866	948	*893*	975	1068
908	991	1085	*1022*	1116	1222	**80**	*720*	787	861	*811*	866	970
842	920	1007	*949*	1036	1134	**100**	*669*	730	799	*753*	822	900
793	866	948	*893*	975	1068	**120**	*629*	687	752	*709*	774	847
753	822	900	*848*	926	1014	**140**	*598*	653	715	*673*	735	805
720	787	861	*811*	886	970	**160**	*572*	624	684	*644*	703	740
693	756	828	*780*	852	933	**180**	*550*	600	657	*619*	676	740
669	730	799	*753*	822	900	**200**	*531*	580	635	*598*	653	715

PROFIL C 10 rue des Hayes - 39380 Vaudrey - Tél. 03 84 71 72 72 - contact@profilc.com - www.profilc.com

BARDAGE TRANSLUCIDE 13.76.18.PC

PROFIL C
profilages & pliages acier

Caractéristiques POLYCARBONATE **disponible en 6.00 m**. Dimension spécifique sur demande (min. 600 ml)

MATIÈRE	
Coefficient de dilatation (m/m°C)	6.5 x 10^{-5}
Conductivité thermique (W/m°C)	0.16
Réaction au feu (Euroclass)	B s1 d0
Plage de température	-30 à +130°C

PLAQUE			
Inertie du profil (cm^4)		Poids (kg/m^2)	
PC 08/10	10.64	PC 08/10	1.18
PC 10/10	13.31	PC 10/10	1.48
PC 12/10	15.98	PC 12/10	1.78

MATÉRIAU DE BASE
Polyester renforcé fibre de verre
Norme EN 1013 1 & 4

Portées d'utilisation POLYCARBONATE en millimètres

Portée maximum Flèche 1/50						Pression DaN/m²	Portée maximum Flèche 1/100					
▲▬▲ TRAVÉE SIMPLE			▲▬▲▬▲ CONTINUITÉ				▲▬▲ TRAVÉE SIMPLE			▲▬▲▬▲ CONTINUITÉ		
PC 08/10	PC 10/10	PC 12/10	PC 08/10	PC 10/10	PC 12/10		PC 08/10	PC 10/10	PC 12/10	PC 08/10	PC 10/10	PC 12/10
980	*1056*	1123	*1104*	*1190*	1265	**40**	*778*	*839*	891	*876*	*944*	1004
856	*923*	981	*965*	*1039*	1105	**60**	*680*	*733*	779	*766*	*825*	877
778	*839*	891	*876*	*944*	1004	**80**	*618*	*666*	708	*696*	*750*	797
722	*778*	828	*814*	*877*	932	**100**	*573*	*618*	657	*646*	*696*	740
680	*733*	779	*766*	*825*	877	**120**	*540*	*581*	618	*608*	*655*	696
646	*696*	740	*727*	*784*	833	**140**	*513*	*552*	587	*577*	*622*	661
618	*666*	708	*696*	*750*	797	**160**	*490*	*528*	562	*552*	*595*	608
594	*640*	680	*669*	*721*	766	**180**	*471*	*508*	540	*531*	*572*	608
573	*618*	657	*646*	*696*	740	**200**	*455*	*490*	521	*513*	*552*	587

Valeurs données à titre indicatif suivant fiche Onduclair PLR PO 90 et Onduclair PC PO 112

Conditions générales de vente et autres informations en annexes

PROFIL C

profilages & pliages acier

Bardage 6.180.25

RAGE - Juillet 14 - annexe L

Marquage CE—1166-CPR-0218 suivant NF EN 1090-1

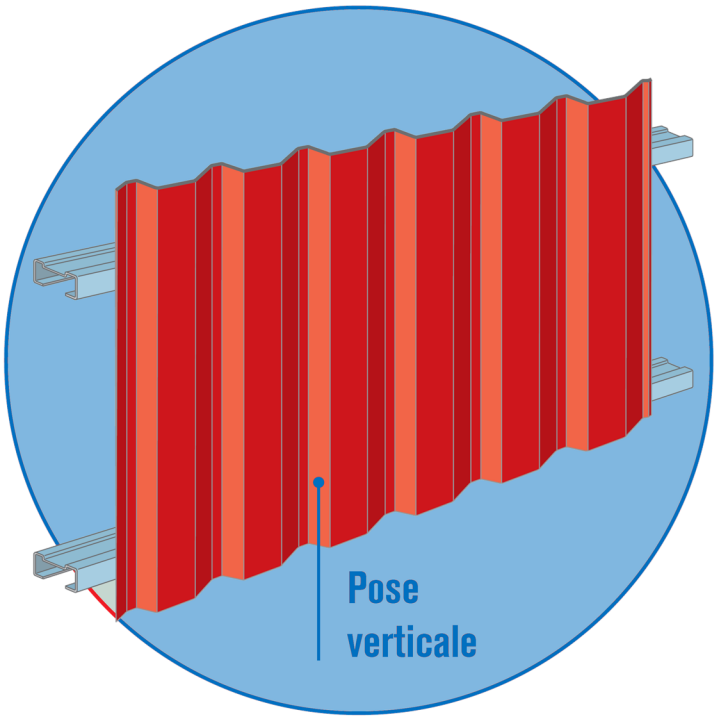

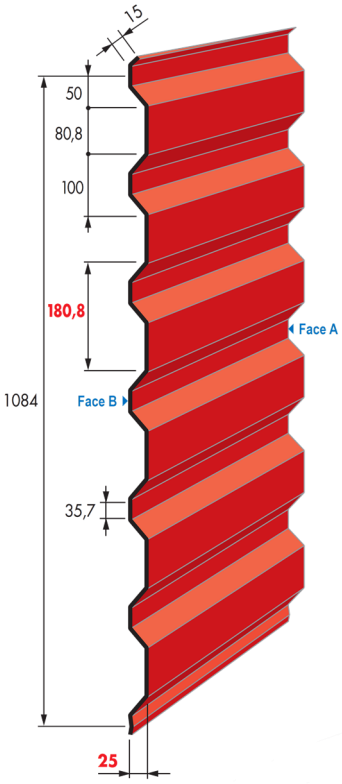

REVÊTEMENTS					
Face A extérieur			Face B intérieur		
Galvanisation	Prélaquage		Galvanisation	Prélaquage	
Désignation	Nature	Epaisseur	Désignation	Nature	Epaisseur
Z275			Z275		
Z225	Polyester	5+20 µ	Z225	Polyester	5 à 7 µ
Z225	Polyester	5+30 µ	Z225	Polyester	5 à 7 µ

MATERIAU DE BASE	
Type de protection	
Galvanisé	Galv - Prélaqué
NF EN 10326/P34310	NF EN 10169-1/P34310
Nuance d'acier : S320 GD	
Tolérances normales	NF EN 10326

OPTIONS
Accessoires de bardage

Nuancier

Nous consulter pour toute autre teinte. Rendu des couleurs non contractuel, se référer au nuancier RAL ou échantillon sur demande.

RAL 1015	RAL 5008	RAL 5011	RAL 7006	RAL 7015	RAL 7016	RAL 7022	RAL 7035
Terre de lune	Bleu séquoaï	Bleu acier	Gris rafale	Gris fumé	Gris anthracite	Gris tungstène	Gris souris

RAL 7042	RAL 8012	RAL 9006	RAL 9007	RAL 7032
Gris	Brun persan	Gris opale	Gris aluminium	Gris iceberg

PROFIL C 10 rue des Hayes - 39380 Vaudrey - Tél. 03 84 71 72 72 - contact@profilc.com - www.profilc.com

Tableau d'utilisation travée simple

PROFIL
profilages & pliages acier

Travée simple

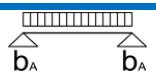

Largeur d'appui d'extrémité a ≥ 40 mm

Epais-seur t_n (mm)	Masse g (kN/m²)	Marcha-bilité L_{gr} (m)	Max f	Charge descendante uniformément répartie admissible q (kN/m²) inclus le poids propre en fonction de la portée L (m)																						
				0.60	0.80	1.00	1.20	1.40	1.60	1.80	2.00	2.20	2.40	2.60	2.80	3.00	3.20	3.40	3.60	3.80	4.00	4.20	4.40	4.60	4.80	5.00
0.63	0,057	-	*	15,98	9,03	5,78	4,01	2,95	2,26	1,78	1,44	1,19	1,00	0,85	0,74	0,64	0,56	0,50	0,45	0,40	0,36	0,33	0,30	0,27	0,25	0,23
			L/150	15,98	9,03	5,33	3,08	1,94	1,30	0,91	0,67	0,50	0,39	0,30	0,24	0,20	0,16	0,14	0,11	0,10	0,08	0,07	0,06	0,05	0,05	0,04
			L/180	15,98	8,67	4,44	2,57	1,62	1,08	0,76	0,56	0,42	0,32	0,25	0,20	0,16	0,14	0,11	0,10	0,08	0,07	0,06	0,05	0,05	0,04	0,04
			L/200	15,98	7,81	4,00	2,31	1,46	0,98	0,69	0,50	0,38	0,29	0,23	0,18	0,15	0,12	0,10	0,09	0,07	0,06	0,05	0,05	0,04	0,04	0,03
			L/300	12,34	5,20	2,66	1,54	0,97	0,65	0,46	0,33	0,25	0,19	0,15	0,12	0,10	0,08	0,07	0,06	0,05	0,04	0,04	0,03	0,03	0,02	0,02
0.75	0,067	-	*	21,15	11,90	7,61	5,29	3,88	2,97	2,35	1,90	1,57	1,32	1,13	0,97	0,85	0,74	0,66	0,59	0,53	0,48	0,43	0,39	0,36	0,33	0,30
			L/150	21,15	11,90	6,78	3,93	2,47	1,66	1,16	0,85	0,64	0,49	0,39	0,31	0,25	0,21	0,17	0,15	0,12	0,11	0,09	0,08	0,07	0,06	0,05
			L/180	21,15	11,04	5,65	3,27	2,06	1,38	0,97	0,71	0,53	0,41	0,32	0,26	0,21	0,17	0,14	0,12	0,10	0,09	0,08	0,07	0,06	0,05	0,05
			L/200	21,15	9,94	5,09	2,94	1,85	1,24	0,87	0,64	0,48	0,37	0,29	0,23	0,19	0,16	0,13	0,11	0,09	0,08	0,07	0,06	0,05	0,05	0,04
			L/300	15,70	6,62	3,39	1,96	1,24	0,83	0,58	0,42	0,32	0,25	0,19	0,15	0,13	0,10	0,09	0,07	0,06	0,05	0,05	0,04	0,03	0,03	0,03
0.88	0,079	-	*	27,19	15,29	9,79	6,80	4,99	3,82	3,02	2,45	2,02	1,70	1,45	1,25	1,09	0,96	0,85	0,76	0,68	0,61	0,55	0,51	0,46	0,42	0,39
			L/150	27,19	15,29	8,44	4,89	3,08	2,06	1,45	1,06	0,79	0,61	0,48	0,38	0,31	0,26	0,21	0,18	0,15	0,13	0,11	0,10	0,09	0,08	0,07
			L/180	27,19	13,74	7,04	4,07	2,56	1,72	1,21	0,88	0,66	0,51	0,40	0,32	0,26	0,21	0,18	0,15	0,13	0,11	0,09	0,08	0,07	0,06	0,06
			L/200	27,19	12,37	6,33	3,67	2,31	1,55	1,09	0,79	0,59	0,46	0,36	0,29	0,23	0,19	0,16	0,14	0,12	0,10	0,09	0,07	0,07	0,06	0,05
			L/300	19,55	8,25	4,22	2,44	1,54	1,03	0,72	0,53	0,40	0,31	0,24	0,19	0,16	0,13	0,11	0,09	0,08	0,07	0,06	0,05	0,04	0,04	0,03
1.00	0,090	-	*	32,86	18,48	11,83	8,22	6,04	4,62	3,65	2,96	2,44	2,05	1,75	1,51	1,31	1,16	1,02	0,91	0,82	0,74	0,67	0,61	0,56	0,51	0,47
			L/150	32,86	18,48	10,04	5,81	3,66	2,45	1,72	1,26	0,94	0,73	0,57	0,46	0,37	0,31	0,26	0,22	0,18	0,16	0,14	0,12	0,10	0,09	0,08
			L/180	32,86	16,35	8,37	4,84	3,05	2,04	1,44	1,05	0,79	0,61	0,48	0,38	0,31	0,26	0,21	0,18	0,15	0,13	0,11	0,10	0,09	0,08	0,07
			L/200	32,86	14,71	7,53	4,36	2,75	1,84	1,29	0,94	0,71	0,54	0,43	0,34	0,28	0,23	0,19	0,16	0,14	0,12	0,10	0,09	0,08	0,07	0,06
			L/300	23,25	9,81	5,02	2,91	1,83	1,23	0,86	0,63	0,47	0,36	0,29	0,23	0,19	0,15	0,13	0,11	0,09	0,08	0,07	0,06	0,05	0,05	0,04

Ligne * = *Charge admissible sans limitation de flèche*

Ligne L/... = *Charge admissible avec une limitation de flèche f ≤ L/...*

L_{gr} = *Portée maximale d'une tôle nervurée non fixée pouvant supporter le poids d'un homme*

Type = *1— Toutes nervures fixées ; 2— une nervure fixée sur deux*

Epais-seur t_n (mm)	Masse g (kN/m²)	Marcha-bilité L_{gr} (m)	Type	Charge ascendante uniformément répartie admissible q (kN/m²) en fonction de la portée L (m)																						
				0.60	0.80	1.00	1.20	1.40	1.60	1.80	2.00	2.20	2.40	2.60	2.80	3.00	3.20	3.40	3.60	3.80	4.00	4.20	4.40	4.60	4.80	5.00
0,63	0,057	-	*1*	16,80	9,45	6,05	4,20	3,09	2,36	1,87	1,51	1,25	1,05	0,89	0,77	0,67	0,59	0,52	0,47	0,42	0,38	0,34	0,31	0,29	0,26	0,24
			2	16,80	9,45	6,05	4,20	3,09	2,36	1,87	1,51	1,25	1,05	0,89	0,77	0,67	0,59	0,52	0,47	0,42	0,38	0,34	0,31	0,29	0,26	0,24
0,75	0,067	-	*1*	21,67	12,19	7,80	5,42	3,98	3,05	2,41	1,95	1,61	1,35	1,15	1,00	0,87	0,76	0,67	0,60	0,54	0,49	0,44	0,40	0,37	0,34	0,31
			2	21,67	12,19	7,80	5,42	3,98	3,05	2,41	1,95	1,61	1,35	1,15	1,00	0,87	0,76	0,67	0,60	0,54	0,49	0,44	0,40	0,37	0,34	0,31
0,88	0,079	-	*1*	27,27	15,34	9,82	6,82	5,01	3,83	3,03	2,45	2,03	1,70	1,45	1,25	1,09	0,96	0,85	0,76	0,68	0,61	0,56	0,51	0,46	0,43	0,39
			2	27,27	15,34	9,82	6,82	5,01	3,83	3,03	2,45	2,03	1,70	1,45	1,25	1,09	0,96	0,85	0,76	0,68	0,61	0,56	0,51	0,46	0,43	0,39
1,00	0,090	-	*1*	32,63	18,36	11,75	8,16	5,99	4,59	3,63	2,94	2,43	2,04	1,74	1,50	1,31	1,15	1,02	0,91	0,81	0,73	0,67	0,61	0,56	0,51	0,47
			2	32,63	18,36	11,75	8,16	5,99	4,59	3,63	2,94	2,43	2,04	1,74	1,50	1,31	1,15	1,02	0,91	0,81	0,73	0,67	0,61	0,56	0,51	0,47

Tableau d'utilisation travée double

PROFIL
profilages & pliages acier

Travée double

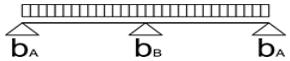

Largeur d'appui d'extrémité a ≥ 40 mm

Charge descendante uniformément répartie admissible q (kN/m²) inclus le poids propre en fonction de la portée L (m)

Epais-seur t_n (mm)	Masse g (kN/m²)	Marcha-bilité L_{gr} (m)	Max f	0.60	0.80	1.00	1.20	1.40	1.60	1.80	2.00	2.20	2.40	2.60	2.80	3.00	3.20	3.40	3.60	3.80	4.00	4.20	4.40	4.60	4.80	5.00
0.63	0,057	-	*	13,41	8,70	5,78	4,01	2,95	2,26	1,78	1,44	1,19	1,02	0,89	0,77	0,67	0,59	0,52	0,47	0,42	0,38	0,34	0,31	0,29	0,26	0,24
			L/150	13,41	8,70	5,78	4,01	2,95	2,26	1,78	1,44	1,19	0,93	0,73	0,58	0,47	0,39	0,33	0,27	0,23	0,20	0,17	0,15	0,13	0,12	0,10
			L/180	13,41	8,70	5,78	4,01	2,95	2,26	1,78	1,33	1,00	0,77	0,61	0,49	0,40	0,33	0,27	0,23	0,19	0,17	0,14	0,13	0,11	0,10	0,09
			L/200	13,41	8,70	5,78	4,01	2,95	2,26	1,65	1,20	0,90	0,70	0,55	0,44	0,36	0,29	0,24	0,21	0,18	0,15	0,13	0,11	0,10	0,09	0,08
			L/300	13,41	8,70	5,78	3,71	2,33	1,56	1,10	0,80	0,60	0,46	0,36	0,29	0,24	0,20	0,16	0,14	0,12	0,10	0,09	0,08	0,07	0,06	0,05
0.75	0,067	-	*	18,07	11,65	7,61	5,29	3,88	2,97	2,35	1,90	1,57	1,34	1,15	1,00	0,87	0,76	0,67	0,60	0,54	0,49	0,44	0,40	0,37	0,34	0,31
			L/150	18,07	11,65	7,61	5,29	3,88	2,97	2,35	1,90	1,53	1,18	0,93	0,74	0,60	0,50	0,41	0,35	0,30	0,25	0,22	0,19	0,17	0,15	0,13
			L/180	18,07	11,65	7,61	5,29	3,88	2,97	2,33	1,70	1,28	0,98	0,77	0,62	0,50	0,41	0,35	0,29	0,25	0,21	0,18	0,16	0,14	0,12	0,11
			L/200	18,07	11,65	7,61	5,29	3,88	2,97	2,10	1,53	1,15	0,88	0,70	0,56	0,45	0,37	0,31	0,26	0,22	0,19	0,17	0,14	0,13	0,11	0,10
			L/300	18,07	11,65	7,61	4,72	2,97	1,99	1,40	1,02	0,77	0,59	0,46	0,37	0,30	0,25	0,21	0,17	0,15	0,13	0,11	0,10	0,08	0,07	0,07
0.88	0,079	-	*	23,61	15,14	9,79	6,80	4,99	3,82	3,02	2,45	2,02	1,70	1,45	1,25	1,09	0,96	0,85	0,76	0,68	0,61	0,56	0,51	0,46	0,43	0,39
			L/150	23,61	15,14	9,79	6,80	4,99	3,82	3,02	2,45	1,91	1,47	1,16	0,92	0,75	0,62	0,52	0,44	0,37	0,32	0,27	0,24	0,21	0,18	0,16
			L/180	23,61	15,14	9,79	6,80	4,99	3,82	2,90	2,11	1,59	1,22	0,96	0,77	0,63	0,52	0,43	0,36	0,31	0,26	0,23	0,20	0,17	0,15	0,14
			L/200	23,61	15,14	9,79	6,80	4,99	3,72	2,61	1,90	1,43	1,10	0,87	0,69	0,56	0,46	0,39	0,33	0,28	0,24	0,21	0,18	0,16	0,14	0,12
			L/300	23,61	15,14	9,79	5,87	3,70	2,48	1,74	1,27	0,95	0,73	0,58	0,46	0,38	0,31	0,26	0,22	0,18	0,16	0,14	0,12	0,10	0,09	0,08
1.00	0,090	-	*	29,11	18,48	11,83	8,22	6,04	4,62	3,65	2,96	2,44	2,05	1,75	1,51	1,31	1,16	1,02	0,91	0,82	0,74	0,67	0,61	0,56	0,51	0,47
			L/150	29,11	18,48	11,83	8,22	6,04	4,62	3,65	2,96	2,27	1,75	1,37	1,10	0,89	0,74	0,61	0,52	0,44	0,38	0,33	0,28	0,25	0,22	0,19
			L/180	29,11	18,48	11,83	8,22	6,04	4,62	3,45	2,52	1,89	1,46	1,14	0,92	0,75	0,61	0,51	0,43	0,37	0,31	0,27	0,24	0,21	0,18	0,16
			L/200	29,11	18,48	11,83	8,22	6,04	4,42	3,11	2,26	1,70	1,31	1,03	0,83	0,67	0,55	0,46	0,39	0,33	0,28	0,24	0,21	0,19	0,16	0,14
			L/300	29,11	18,48	11,83	6,99	4,40	2,95	2,07	1,51	1,13	0,87	0,69	0,55	0,45	0,37	0,31	0,26	0,22	0,19	0,16	0,14	0,12	0,11	0,10

Ligne * = *Charge admissible sans limitation de flèche*

Ligne L/... = *Charge admissible avec une limitation de flèche f ≤ L/...*

L_{gr} = *Portée maximale d'une tôle nervurée non fixée pouvant supporter le poids d'un homme*

Type = *1— Toutes nervures fixées ; 2— une nervure fixée sur deux*

Charge ascendante uniformément répartie admissible q (kN/m²) en fonction de la portée L (m)

Epais-seur t_n (mm)	Masse g (kN/m²)	Marcha-bilité L_{gr} (m)	Type	0.60	0.80	1.00	1.20	1.40	1.60	1.80	2.00	2.20	2.40	2.60	2.80	3.00	3.20	3.40	3.60	3.80	4.00	4.20	4.40	4.60	4.80	5.00
0,63	0,057	-	*1*	16,05	9,03	5,78	4,01	2,95	2,26	1,78	1,44	1,19	1,00	0,85	0,74	0,64	0,56	0,50	0,45	0,40	0,36	0,33	0,30	0,27	0,25	0,23
			2	8,02	4,51	2,89	2,01	1,47	1,13	0,89	0,72	0,60	0,50	0,43	0,37	0,32	0,28	0,25	0,22	0,20	0,18	0,16	0,15	0,14	0,13	0,12
0,75	0,067	-	*1*	21,15	11,90	7,61	5,29	3,88	2,97	2,35	1,90	1,57	1,32	1,13	0,97	0,85	0,74	0,66	0,59	0,53	0,48	0,43	0,39	0,36	0,33	0,30
			2	10,58	5,95	3,81	2,64	1,94	1,49	1,18	0,95	0,79	0,66	0,56	0,49	0,42	0,37	0,33	0,29	0,26	0,24	0,22	0,20	0,18	0,17	0,15
0,88	0,079	-	*1*	27,19	15,29	9,79	6,80	4,99	3,82	3,02	2,45	2,02	1,70	1,45	1,25	1,09	0,96	0,85	0,76	0,68	0,61	0,55	0,51	0,46	0,42	0,39
			2	13,59	7,65	4,89	3,40	2,50	1,91	1,51	1,22	1,01	0,85	0,72	0,62	0,54	0,48	0,42	0,38	0,34	0,31	0,28	0,25	0,23	0,21	0,20
1,00	0,090	-	*1*	32,86	18,48	11,83	8,22	6,04	4,62	3,65	2,96	2,44	2,05	1,75	1,51	1,31	1,16	1,02	0,91	0,82	0,74	0,67	0,61	0,56	0,51	0,47
			2	16,43	9,24	5,91	4,11	3,02	2,31	1,83	1,48	1,22	1,03	0,87	0,75	0,66	0,58	0,51	0,46	0,41	0,37	0,34	0,31	0,28	0,26	0,24

Tableau d'utilisation travée triple

PROFIL
profilages & pliages acier

Travée triple

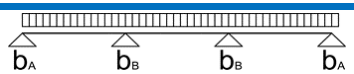

Largeur d'appui d'extrémité a ≥ 40 mm

Charge descendante uniformément répartie admissible q (kN/m²) inclus le poids propre en fonction de la portée L (m)

Epais-seur t_n (mm)	Masse g (kN/m²)	Marcha-bilité L_{gr} (m)	Max f	0.60	0.80	1.00	1.20	1.40	1.60	1.80	2.00	2.20	2.40	2.60	2.80	3.00	3.20	3.40	3.60	3.80	4.00	4.20	4.40	4.60	4.80	5.00
0.63	0,057	-	*	15,92	9,03	5,78	4,04	3,14	2,51	2,06	1,72	1,46	1,25	1,09	0,95	0,84	0,74	0,65	0,58	0,52	0,47	0,43	0,39	0,36	0,33	0,30
			L/150	15,92	9,03	5,78	4,04	3,14	2,46	1,73	1,26	0,95	0,73	0,57	0,46	0,37	0,31	0,26	0,22	0,18	0,16	0,14	0,12	0,10	0,09	0,08
			L/180	15,92	9,03	5,78	4,04	3,06	2,05	1,44	1,05	0,79	0,61	0,48	0,38	0,31	0,26	0,21	0,18	0,15	0,13	0,11	0,10	0,09	0,08	0,07
			L/200	15,92	9,03	5,78	4,04	2,75	1,85	1,30	0,94	0,71	0,55	0,43	0,34	0,28	0,23	0,19	0,16	0,14	0,12	0,10	0,09	0,08	0,07	0,06
			L/300	15,92	9,03	5,03	2,91	1,83	1,23	0,86	0,63	0,47	0,36	0,29	0,23	0,19	0,15	0,13	0,11	0,09	0,08	0,07	0,06	0,05	0,05	0,04
0.75	0,067	-	*	21,15	11,90	7,61	5,38	4,17	3,33	2,72	2,27	1,92	1,64	1,43	1,24	1,08	0,95	0,84	0,75	0,68	0,61	0,55	0,50	0,46	0,42	0,39
			L/150	21,15	11,90	7,61	5,38	4,17	3,13	2,20	1,60	1,20	0,93	0,73	0,58	0,48	0,39	0,33	0,27	0,23	0,20	0,17	0,15	0,13	0,12	0,10
			L/180	21,15	11,90	7,61	5,38	3,90	2,61	1,83	1,34	1,00	0,77	0,61	0,49	0,40	0,33	0,27	0,23	0,19	0,17	0,14	0,13	0,11	0,10	0,09
			L/200	21,15	11,90	7,61	5,38	3,51	2,35	1,65	1,20	0,90	0,70	0,55	0,44	0,36	0,29	0,24	0,21	0,18	0,15	0,13	0,11	0,10	0,09	0,08
			L/300	21,15	11,90	6,40	3,71	2,33	1,56	1,10	0,80	0,60	0,46	0,36	0,29	0,24	0,20	0,16	0,14	0,12	0,10	0,09	0,08	0,07	0,06	0,05
0.88	0,079	-	*	27,19	15,29	9,79	6,95	5,37	4,28	3,49	2,91	2,46	2,10	1,82	1,57	1,36	1,20	1,06	0,95	0,85	0,77	0,70	0,63	0,58	0,53	0,49
			L/150	27,19	15,29	9,79	6,95	5,37	3,90	2,74	2,00	1,50	1,16	0,91	0,73	0,59	0,49	0,41	0,34	0,29	0,25	0,22	0,19	0,16	0,14	0,13
			L/180	27,19	15,29	9,79	6,95	4,85	3,25	2,28	1,66	1,25	0,96	0,76	0,61	0,49	0,41	0,34	0,29	0,24	0,21	0,18	0,16	0,14	0,12	0,11
			L/200	27,19	15,29	9,79	6,93	4,37	2,92	2,05	1,50	1,12	0,87	0,68	0,55	0,44	0,37	0,30	0,26	0,22	0,19	0,16	0,14	0,12	0,11	0,10
			L/300	27,19	15,29	7,97	4,61	2,91	1,95	1,37	1,00	0,75	0,58	0,45	0,36	0,30	0,24	0,20	0,17	0,15	0,12	0,11	0,09	0,08	0,07	0,06
1.00	0,090	-	*	32,86	18,48	11,83	8,49	6,55	5,21	4,25	3,53	2,98	2,55	2,17	1,87	1,63	1,43	1,27	1,13	1,02	0,92	0,83	0,76	0,69	0,64	0,59
			L/150	32,86	18,48	11,83	8,49	6,55	4,64	3,26	2,37	1,78	1,37	1,08	0,87	0,70	0,58	0,48	0,41	0,35	0,30	0,26	0,22	0,20	0,17	0,15
			L/180	32,86	18,48	11,83	8,49	5,77	3,87	2,71	1,98	1,49	1,15	0,90	0,72	0,59	0,48	0,40	0,34	0,29	0,25	0,21	0,19	0,16	0,14	0,13
			L/200	32,86	18,48	11,83	8,25	5,19	3,48	2,44	1,78	1,34	1,03	0,81	0,65	0,53	0,43	0,36	0,31	0,26	0,22	0,19	0,17	0,15	0,13	0,11
			L/300	32,86	18,48	9,48	5,49	3,46	2,31	1,63	1,19	0,89	0,69	0,54	0,43	0,35	0,29	0,24	0,20	0,17	0,15	0,13	0,11	0,10	0,09	0,08

Ligne * = *Charge admissible sans limitation de flèche*

Ligne L/... = *Charge admissible avec une limitation de flèche f ≤ L/...*

L_{gr} = *Portée maximale d'une tôle nervurée non fixée pouvant supporter le poids d'un homme*

Type = *1— Toutes nervures fixées ; 2— une nervure fixée sur deux*

Charge ascendante uniformément répartie admissible q (kN/m²) en fonction de la portée L (m)

Epais-seur t_n (mm)	Masse g (kN/m²)	Marcha-bilité L_{gr} (m)	Type	0.60	0.80	1.00	1.20	1.40	1.60	1.80	2.00	2.20	2.40	2.60	2.80	3.00	3.20	3.40	3.60	3.80	4.00	4.20	4.40	4.60	4.80	5.00
0,63	0,057	-	*1*	20,06	11,28	7,22	5,01	3,68	2,82	2,23	1,81	1,49	1,25	1,07	0,92	0,80	0,71	0,62	0,56	0,50	0,45	0,41	0,37	0,34	0,31	0,29
			2	10,03	5,64	3,61	2,51	1,84	1,41	1,11	0,90	0,75	0,63	0,53	0,46	0,40	0,35	0,31	0,28	0,25	0,23	0,20	0,19	0,17	0,16	0,14
0,75	0,067	-	*1*	26,44	14,87	9,52	6,61	4,86	3,72	2,94	2,38	1,97	1,65	1,41	1,21	1,06	0,93	0,82	0,73	0,66	0,59	0,54	0,49	0,45	0,41	0,38
			2	13,22	7,44	4,76	3,30	2,43	1,86	1,47	1,19	0,98	0,83	0,70	0,61	0,53	0,46	0,41	0,37	0,33	0,30	0,27	0,25	0,22	0,21	0,19
0,88	0,079	-	*1*	33,99	19,12	12,23	8,50	6,24	4,78	3,78	3,06	2,53	2,12	1,81	1,56	1,36	1,19	1,06	0,94	0,85	0,76	0,69	0,63	0,58	0,53	0,49
			2	16,99	9,56	6,12	4,25	3,12	2,39	1,89	1,53	1,26	1,06	0,90	0,78	0,68	0,60	0,53	0,47	0,42	0,38	0,35	0,32	0,29	0,27	0,24
1,00	0,090	-	*1*	41,08	23,10	14,79	10,27	7,54	5,78	4,56	3,70	3,06	2,57	2,19	1,89	1,64	1,44	1,28	1,14	1,02	0,92	0,84	0,76	0,70	0,64	0,59
			2	20,54	11,55	7,39	5,13	3,77	2,89	2,28	1,85	1,53	1,28	1,09	0,94	0,82	0,72	0,64	0,57	0,51	0,46	0,42	0,38	0,35	0,32	0,30

PROFIL C

profilages & pliages acier

Bardage translucide 6.180.25.PLR

Norme NF P34 205-1

Onduline

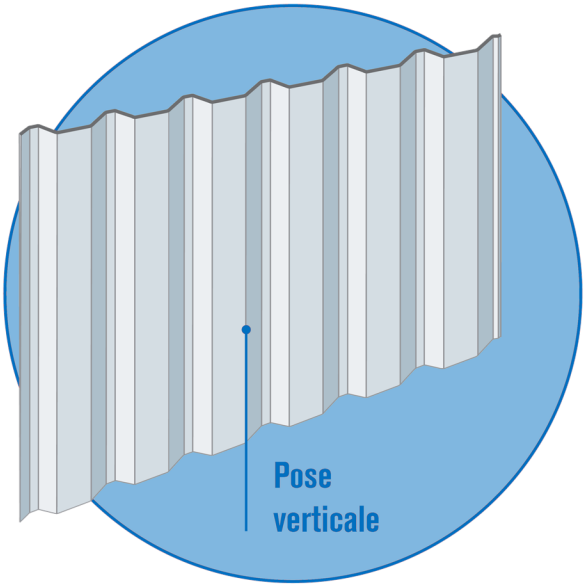

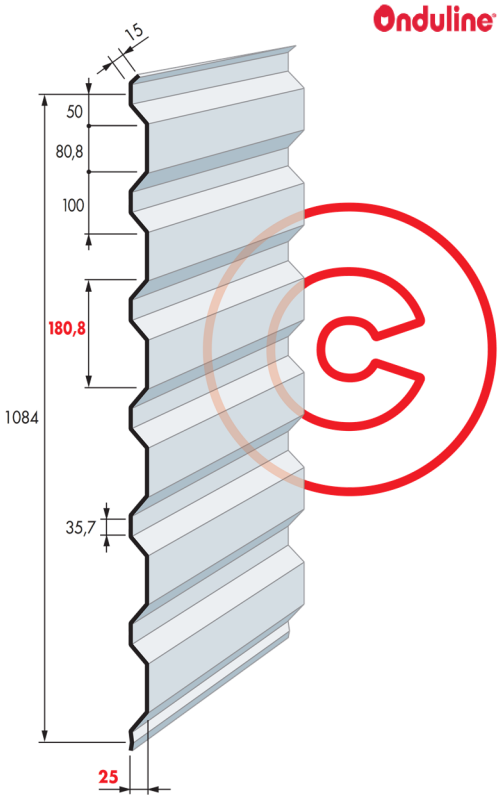

Applications

- Plaque nervurée pour partie éclairante en bardage

Caractéristiques POLYESTER **disponible en 6.00 m**. Dimension spécifique sur demande (min. 600 ml)

MATIÈRE	
Coefficient de dilatation (m/m°C)	2.8 x 10^{-5}
Conductivité thermique (W/m°C)	0.16
Réaction au feu (Euroclass)	E non gouttant
Plage de température	-30 à +120°C

PLAQUE			
Inertie du profil (cm^4)		Poids (kg/m^2)	
EP 09/10	12.89	EP 09/10	1.64
EP 12/10	17.19	**EP 12/10**	2.14
EP 16/10	22.95	**EP 16/10**	2.80

MATÉRIAU DE BASE
Polyester renforcé fibre de verre
Norme EN 1013 CE vers. 2013

Portées d'utilisation POLYESTER en millimètres

Portée maximum Flèche 1/50						Pression DaN/m²	Portée maximum Flèche 1/100					
TRAVÉE SIMPLE			CONTINUITÉ				TRAVÉE SIMPLE			CONTINUITÉ		
EP 09/10	EP 12/10	EP 16/10	EP 09/10	EP 12/10	EP 16/10		EP 09/10	EP 12/10	EP 16/10	EP 09/10	EP 12/10	EP 16/10
1500	1500	1500	*1500*	1500	1500	**40**	*1410*	1500	1500	*1500*	1500	1500
1500	1500	1500	*1500*	1500	1500	**60**	*1232*	1356	1493	*1387*	1500	1500
1410	1500	1500	*1500*	1500	1500	**80**	*1119*	1232	1356	*1260*	1388	1500
1309	1441	1500	*1474*	1500	1500	**100**	*1039*	1144	1259	*1170*	1288	1418
1232	1356	1493	*1387*	1500	1500	**120**	*978*	1076	1185	*1101*	1212	1335
1170	1288	1418	*1318*	1451	1500	**140**	*929*	1022	1126	*1046*	1151	1268
1119	1232	1356	*1260*	1388	1500	**160**	*888*	978	1077	*1000*	1101	1166
1076	1185	1304	*1212*	1334	1469	**180**	*854*	940	1035	*962*	1059	1166
1039	1144	1259	*1170*	1288	1418	**200**	*825*	908	999	*929*	1022	1126

PROFIL C 10 rue des Hayes - 39380 Vaudrey - Tél. 03 84 71 72 72 - contact@profilc.com - www.profilc.com

BARDAGE TRANSLUCIDE 6.180.25.PC

PROFIL C
profilages & pliages acier

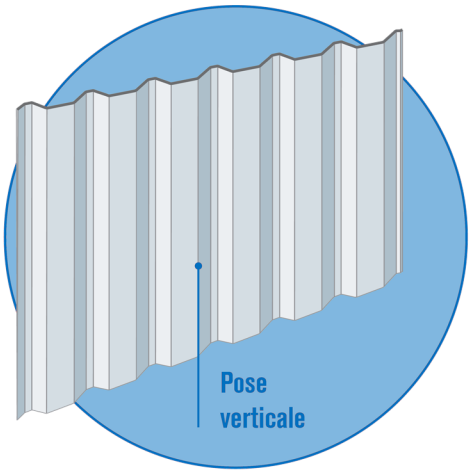

Caractéristiques POLYCARBONATE **disponible en 6.00 m**. Dimension spécifique sur demande (min. 600 ml)

MATIÈRE	
Coefficient de dilatation (m/m°C)	6.5 x 10^{-5}
Conductivité thermique (W/m°C)	0.16
Réaction au feu (Euroclass)	B s1 d0
Plage de température	-30 à +130°C

PLAQUE			
Inertie du profil (cm^4)		Poids (kg/m^2)	
PC 08/10	10.64	PC 08/10	1.18
PC 10/10	13.31	PC 10/10	1.48
PC 12/10	15.98	PC 12/10	1.78

MATÉRIAU DE BASE
Polyester renforcé fibre de verre
Norme EN 1013 1 & 4

Portées d'utilisation POLYCARBONATE en millimètres

Portée maximum Flèche 1/50						Pression DaN/m²	Portée maximum Flèche 1/100					
TRAVÉE SIMPLE			CONTINUITÉ				TRAVÉE SIMPLE			CONTINUITÉ		
PC 08/10	PC 10/10	PC 12/10	PC 08/10	PC 10/10	PC 12/10		PC 08/10	PC 10/10	PC 12/10	PC 08/10	PC 10/10	PC 12/10
1064	*1146*	1218	*1198*	*1291*	1372	**40**	*844*	*910*	967	*951*	*1024*	1089
929	*1001*	1064	*1047*	*1128*	1198	**60**	*738*	*795*	845	*831*	*895*	951
844	*910*	967	*951*	*1024*	1089	**80**	*670*	*722*	767	*755*	*813*	864
784	*844*	897	*883*	*951*	1011	**100**	*622*	*670*	712	*701*	*755*	802
738	*795*	845	*831*	*895*	951	**120**	*585*	*631*	670	*659*	*710*	755
701	*755*	802	*789*	*850*	904	**140**	*556*	*599*	637	*626*	*675*	717
670	*722*	767	*755*	*813*	864	**160**	*532*	*573*	609	*599*	*645*	659
644	*694*	738	*726*	*782*	831	**180**	*511*	*551*	586	*576*	*621*	659
622	*670*	712	*701*	*755*	802	**200**	*494*	*532*	565	*556*	*599*	637

Valeurs données à titre indicatif suivant fiche Onduclair PLR N25.1085B et Onduclair PC N6-25-1085

Conditions générales de vente et autres informations en annexes

PROFIL C

profilages & pliages acier

Bardage 5.210.31

RAGE - Juillet 14 - annexe L

Marquage CE—1166-CPR-0218 suivant NF EN 1090-1

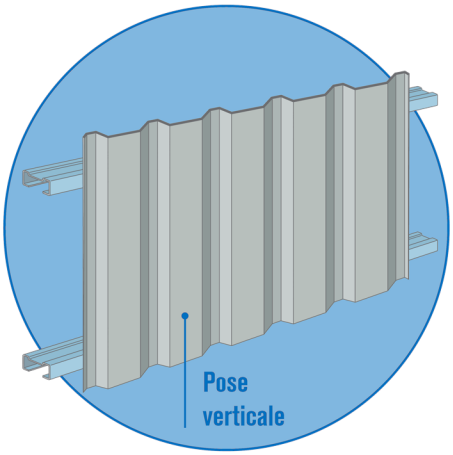

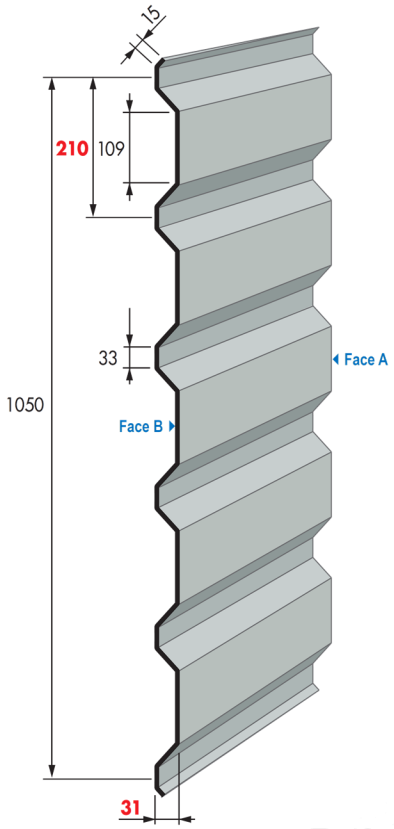

REVÊTEMENTS					
Face A extérieur			Face B intérieur		
Galvanisation	Prélaquage		Galvanisation	Prélaquage	
Désignation	Nature	Epaisseur	Désignation	Nature	Epaisseur
Z275			Z275		
Z225	Polyester	5+20 µ	Z225	Polyester	5 à 7 µ
Z225	Polyester	5+30 µ	Z225	Polyester	5 à 7 µ

MATERIAU DE BASE	
Type de protection	
Galvanisé	Galv - Prélaqué
NF EN 10326/P34310	NF EN 10169-1/P34310
Nuance d'acier : S320 GD	
Tolérances normales	NF EN 10326

OPTIONS
Accessoires de bardage

Nuancier

Nous consulter pour toute autre teinte. Rendu des couleurs non contractuel, se référer au nuancier RAL ou échantillon sur demande.

RAL 1015	RAL 5008	RAL 5011	RAL 7006	RAL 7015	RAL 7016	RAL 7022	RAL 7035
Terre de lune	Bleu séquoaï	Bleu acier	Gris rafale	Gris fumé	Gris anthracite	Gris tungstène	Gris souris

RAL 7042	RAL 8012	RAL 9006	RAL 9007	RAL 7032
Gris	Brun persan	Gris opale	Gris aluminium	Gris iceberg

PROFIL C 10 rue des Hayes - 39380 Vaudrey - Tél. 03 84 71 72 72 - contact@profilc.com - www.profilc.com

Tableau d'utilisation travée simple

PROFIL
profilages & pliages acier

Travée simple

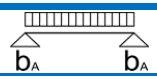

Largeur d'appui d'extrémité a ≥ 40 mm

Charge descendante uniformément répartie admissible q (kN/m²) inclus le poids propre en fonction de la portée L (m)

Epais-seur t_n (mm)	Masse g (kN/m²)	Marcha-bilité L_{gr} (m)	Max f	0.60	0.80	1.00	1.20	1.40	1.60	1.80	2.00	2.20	2.40	2.60	2.80	3.00	3.20	3.40	3.60	3.80	4.00	4.20	4.40	4.60	4.80	5.00
0.63	0,059	-	*	15,23	9,71	6,22	4,32	3,17	2,43	1,92	1,55	1,28	1,08	0,92	0,79	0,69	0,61	0,54	0,48	0,43	0,39	0,35	0,32	0,29	0,27	0,25
			L/150	15,23	9,71	6,22	3,91	2,46	1,65	1,16	0,85	0,63	0,49	0,38	0,31	0,25	0,21	0,17	0,14	0,12	0,11	0,09	0,08	0,07	0,06	0,05
			L/180	15,23	9,71	5,63	3,26	2,05	1,38	0,97	0,70	0,53	0,41	0,32	0,26	0,21	0,17	0,14	0,12	0,10	0,09	0,08	0,07	0,06	0,05	0,05
			L/200	15,23	9,71	5,07	2,93	1,85	1,24	0,87	0,63	0,48	0,37	0,29	0,23	0,19	0,15	0,13	0,11	0,09	0,08	0,07	0,06	0,05	0,05	0,04
			L/300	15,23	6,60	3,38	1,96	1,23	0,83	0,58	0,42	0,32	0,24	0,19	0,15	0,13	0,10	0,09	0,07	0,06	0,05	0,05	0,04	0,03	0,03	0,03
0.75	0,070	-	*	21,23	12,84	8,22	5,71	4,19	3,21	2,54	2,05	1,70	1,43	1,22	1,05	0,91	0,80	0,71	0,63	0,57	0,51	0,47	0,42	0,39	0,36	0,33
			L/150	21,23	12,84	8,22	4,97	3,13	2,10	1,47	1,07	0,81	0,62	0,49	0,39	0,32	0,26	0,22	0,18	0,16	0,13	0,12	0,10	0,09	0,08	0,07
			L/180	21,23	12,84	7,16	4,15	2,61	1,75	1,23	0,90	0,67	0,52	0,41	0,33	0,27	0,22	0,18	0,15	0,13	0,11	0,10	0,08	0,07	0,06	0,06
			L/200	21,23	12,59	6,45	3,73	2,35	1,57	1,11	0,81	0,61	0,47	0,37	0,29	0,24	0,20	0,16	0,14	0,12	0,10	0,09	0,08	0,07	0,06	0,05
			L/300	19,90	8,40	4,30	2,49	1,57	1,05	0,74	0,54	0,40	0,31	0,24	0,20	0,16	0,13	0,11	0,09	0,08	0,07	0,06	0,05	0,04	0,04	0,03
0.88	0,082	-	*	28,67	16,32	10,45	7,25	5,33	4,08	3,22	2,61	2,16	1,81	1,55	1,33	1,16	1,02	0,90	0,81	0,72	0,65	0,59	0,54	0,49	0,45	0,42
			L/150	28,67	16,32	10,45	6,19	3,90	2,61	1,83	1,34	1,00	0,77	0,61	0,49	0,40	0,33	0,27	0,23	0,19	0,17	0,14	0,13	0,11	0,10	0,09
			L/180	28,67	16,32	8,92	5,16	3,25	2,18	1,53	1,11	0,84	0,65	0,51	0,41	0,33	0,27	0,23	0,19	0,16	0,14	0,12	0,10	0,09	0,08	0,07
			L/200	28,67	15,67	8,02	4,64	2,92	1,96	1,38	1,00	0,75	0,58	0,46	0,37	0,30	0,24	0,20	0,17	0,15	0,13	0,11	0,09	0,08	0,07	0,06
			L/300	24,77	10,45	5,35	3,10	1,95	1,31	0,92	0,67	0,50	0,39	0,30	0,24	0,20	0,16	0,14	0,11	0,10	0,08	0,07	0,06	0,05	0,05	0,04
1.00	0,093	-	*	35,08	19,73	12,63	8,77	6,44	4,93	3,90	3,16	2,61	2,19	1,87	1,61	1,40	1,23	1,09	0,97	0,87	0,79	0,72	0,65	0,60	0,55	0,51
			L/150	35,08	19,73	12,63	7,37	4,64	3,11	2,18	1,59	1,20	0,92	0,72	0,58	0,47	0,39	0,32	0,27	0,23	0,20	0,17	0,15	0,13	0,12	0,10
			L/180	35,08	19,73	10,61	6,14	3,87	2,59	1,82	1,33	1,00	0,77	0,60	0,48	0,39	0,32	0,27	0,23	0,19	0,17	0,14	0,12	0,11	0,10	0,08
			L/200	35,08	18,65	9,55	5,53	3,48	2,33	1,64	1,19	0,90	0,69	0,54	0,43	0,35	0,29	0,24	0,20	0,17	0,15	0,13	0,11	0,10	0,09	0,08
			L/300	29,47	12,43	6,37	3,68	2,32	1,55	1,09	0,80	0,60	0,46	0,36	0,29	0,24	0,19	0,16	0,14	0,12	0,10	0,09	0,07	0,07	0,06	0,05

Ligne * = *Charge admissible sans limitation de flèche*

Ligne L/... = *Charge admissible avec une limitation de flèche f ≤ L/...*

L_{gr} = *Portée maximale d'une tôle nervurée non fixée pouvant supporter le poids d'un homme*

Type = *1— Toutes nervures fixées ; 2— une nervure fixée sur deux*

Charge ascendante uniformément répartie admissible q (kN/m²) en fonction de la portée L (m)

Epais-seur t_n (mm)	Masse g (kN/m²)	Marcha-bilité L_{gr} (m)	Type	0.60	0.80	1.00	1.20	1.40	1.60	1.80	2.00	2.20	2.40	2.60	2.80	3.00	3.20	3.40	3.60	3.80	4.00	4.20	4.40	4.60	4.80	5.00
0,63	0,059	-	*1*	18,65	10,49	6,71	4,66	3,43	2,62	2,07	1,68	1,39	1,17	0,99	0,86	0,75	0,66	0,58	0,52	0,46	0,42	0,38	0,35	0,32	0,29	0,27
			2	18,65	10,49	6,71	4,66	3,43	2,62	2,07	1,68	1,39	1,17	0,99	0,86	0,75	0,66	0,58	0,52	0,46	0,42	0,38	0,35	0,32	0,29	0,27
0,75	0,070	-	*1*	23,96	13,48	8,62	5,99	4,40	3,37	2,66	2,16	1,78	1,50	1,28	1,10	0,96	0,84	0,75	0,67	0,60	0,54	0,49	0,45	0,41	0,37	0,34
			2	23,96	13,48	8,62	5,99	4,40	3,37	2,66	2,16	1,78	1,50	1,28	1,10	0,96	0,84	0,75	0,67	0,60	0,54	0,49	0,45	0,41	0,37	0,34
0,88	0,082	-	*1*	29,94	16,84	10,78	7,48	5,50	4,21	3,33	2,69	2,23	1,87	1,59	1,37	1,20	1,05	0,93	0,83	0,75	0,67	0,61	0,56	0,51	0,47	0,43
			2	29,94	16,84	10,78	7,48	5,50	4,21	3,33	2,69	2,23	1,87	1,59	1,37	1,20	1,05	0,93	0,83	0,75	0,67	0,61	0,56	0,51	0,47	0,43
1,00	0,093	-	*1*	35,61	20,03	12,82	8,90	6,54	5,01	3,96	3,21	2,65	2,23	1,90	1,64	1,42	1,25	1,11	0,99	0,89	0,80	0,73	0,66	0,61	0,56	0,51
			2	35,61	20,03	12,82	8,90	6,54	5,01	3,96	3,21	2,65	2,23	1,90	1,64	1,42	1,25	1,11	0,99	0,89	0,80	0,73	0,66	0,61	0,56	0,51

Tableau d'utilisation travée double

PROFIL
profilages & pliages acier

Travée double

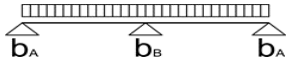

Largeur d'appui d'extrémité a ≥ 40 mm

Charge descendante uniformément répartie admissible q (kN/m²) inclus le poids propre en fonction de la portée L (m)

Epais-seur t_n (mm)	Masse g (kN/m²)	Marcha-bilité L_{gr} (m)	Max f	0.60	0.80	1.00	1.20	1.40	1.60	1.80	2.00	2.20	2.40	2.60	2.80	3.00	3.20	3.40	3.60	3.80	4.00	4.20	4.40	4.60	4.80	5.00
0.63	0,059	-	*	13,69	8,98	6,22	4,32	3,17	2,43	1,92	1,55	1,28	1,09	0,95	0,83	0,74	0,66	0,58	0,52	0,46	0,42	0,38	0,35	0,32	0,29	0,27
			L/150	13,69	8,98	6,22	4,32	3,17	2,43	1,92	1,55	1,28	1,09	0,92	0,74	0,60	0,50	0,41	0,35	0,30	0,25	0,22	0,19	0,17	0,15	0,13
			L/180	13,69	8,98	6,22	4,32	3,17	2,43	1,92	1,55	1,27	0,98	0,77	0,62	0,50	0,41	0,34	0,29	0,25	0,21	0,18	0,16	0,14	0,12	0,11
			L/200	13,69	8,98	6,22	4,32	3,17	2,43	1,92	1,52	1,14	0,88	0,69	0,56	0,45	0,37	0,31	0,26	0,22	0,19	0,16	0,14	0,13	0,11	0,10
			L/300	13,69	8,98	6,22	4,32	2,96	1,98	1,39	1,02	0,76	0,59	0,46	0,37	0,30	0,25	0,21	0,17	0,15	0,13	0,11	0,10	0,08	0,07	0,07
0.75	0,070	-	*	18,36	11,98	8,22	5,71	4,19	3,21	2,54	2,05	1,70	1,43	1,24	1,09	0,96	0,84	0,75	0,67	0,60	0,54	0,49	0,45	0,41	0,37	0,34
			L/150	18,36	11,98	8,22	5,71	4,19	3,21	2,54	2,05	1,70	1,43	1,18	0,94	0,77	0,63	0,53	0,44	0,38	0,32	0,28	0,24	0,21	0,19	0,17
			L/180	18,36	11,98	8,22	5,71	4,19	3,21	2,54	2,05	1,62	1,25	0,98	0,78	0,64	0,53	0,44	0,37	0,31	0,27	0,23	0,20	0,18	0,16	0,14
			L/200	18,36	11,98	8,22	5,71	4,19	3,21	2,54	1,94	1,46	1,12	0,88	0,71	0,57	0,47	0,39	0,33	0,28	0,24	0,21	0,18	0,16	0,14	0,12
			L/300	18,36	11,98	8,22	5,71	3,77	2,52	1,77	1,29	0,97	0,75	0,59	0,47	0,38	0,32	0,26	0,22	0,19	0,16	0,14	0,12	0,11	0,09	0,08
0.88	0,082	-	*	23,88	15,50	10,45	7,25	5,33	4,08	3,22	2,61	2,16	1,82	1,58	1,37	1,20	1,05	0,93	0,83	0,75	0,67	0,61	0,56	0,51	0,47	0,43
			L/150	23,88	15,50	10,45	7,25	5,33	4,08	3,22	2,61	2,16	1,82	1,46	1,17	0,95	0,79	0,65	0,55	0,47	0,40	0,35	0,30	0,26	0,23	0,21
			L/180	23,88	15,50	10,45	7,25	5,33	4,08	3,22	2,61	2,01	1,55	1,22	0,98	0,79	0,65	0,55	0,46	0,39	0,33	0,29	0,25	0,22	0,19	0,17
			L/200	23,88	15,50	10,45	7,25	5,33	4,08	3,22	2,41	1,81	1,40	1,10	0,88	0,71	0,59	0,49	0,41	0,35	0,30	0,26	0,23	0,20	0,17	0,15
			L/300	23,88	15,50	10,45	7,25	4,69	3,14	2,20	1,61	1,21	0,93	0,73	0,59	0,48	0,39	0,33	0,28	0,23	0,20	0,17	0,15	0,13	0,12	0,10
1.00	0,093	-	*	29,35	18,96	12,63	8,77	6,44	4,93	3,90	3,16	2,61	2,20	1,90	1,64	1,42	1,25	1,11	0,99	0,89	0,80	0,73	0,66	0,61	0,56	0,51
			L/150	29,35	18,96	12,63	8,77	6,44	4,93	3,90	3,16	2,61	2,20	1,74	1,39	1,13	0,93	0,78	0,66	0,56	0,48	0,41	0,36	0,31	0,28	0,24
			L/180	29,35	18,96	12,63	8,77	6,44	4,93	3,90	3,16	2,40	1,85	1,45	1,16	0,94	0,78	0,65	0,55	0,46	0,40	0,34	0,30	0,26	0,23	0,20
			L/200	29,35	18,96	12,63	8,77	6,44	4,93	3,90	2,87	2,16	1,66	1,31	1,05	0,85	0,70	0,58	0,49	0,42	0,36	0,31	0,27	0,24	0,21	0,18
			L/300	29,35	18,96	12,63	8,77	5,58	3,74	2,62	1,91	1,44	1,11	0,87	0,70	0,57	0,47	0,39	0,33	0,28	0,24	0,21	0,18	0,16	0,14	0,12

Ligne * = *Charge admissible sans limitation de flèche*

Ligne L/... = *Charge admissible avec une limitation de flèche f ≤ L/...*

L_{gr} = *Portée maximale d'une tôle nervurée non fixée pouvant supporter le poids d'un homme*

Type = *1— Toutes nervures fixées ; 2— une nervure fixée sur deux*

Charge ascendante uniformément répartie admissible q (kN/m²) en fonction de la portée L (m)

Epais-seur t_n (mm)	Masse g (kN/m²)	Marcha-bilité L_{gr} (m)	Type	0.60	0.80	1.00	1.20	1.40	1.60	1.80	2.00	2.20	2.40	2.60	2.80	3.00	3.20	3.40	3.60	3.80	4.00	4.20	4.40	4.60	4.80	5.00
0,63	0,059	-	*1*	17,27	9,71	6,22	4,32	3,17	2,43	1,92	1,55	1,28	1,08	0,92	0,79	0,69	0,61	0,54	0,48	0,43	0,39	0,35	0,32	0,29	0,27	0,25
			2	8,63	4,86	3,11	2,16	1,59	1,21	0,96	0,78	0,64	0,54	0,46	0,40	0,35	0,30	0,27	0,24	0,22	0,19	0,18	0,16	0,15	0,13	0,12
0,75	0,070	-	*1*	22,82	12,84	8,22	5,71	4,19	3,21	2,54	2,05	1,70	1,43	1,22	1,05	0,91	0,80	0,71	0,63	0,57	0,51	0,47	0,42	0,39	0,36	0,33
			2	11,41	6,42	4,11	2,85	2,10	1,60	1,27	1,03	0,85	0,71	0,61	0,52	0,46	0,40	0,36	0,32	0,28	0,26	0,23	0,21	0,19	0,18	0,16
0,88	0,082	-	*1*	29,02	16,32	10,45	7,25	5,33	4,08	3,22	2,61	2,16	1,81	1,55	1,33	1,16	1,02	0,90	0,81	0,72	0,65	0,59	0,54	0,49	0,45	0,42
			2	14,51	8,16	5,22	3,63	2,67	2,04	1,61	1,31	1,08	0,91	0,77	0,67	0,58	0,51	0,45	0,40	0,36	0,33	0,30	0,27	0,25	0,23	0,21
1,00	0,093	-	*1*	35,08	19,73	12,63	8,77	6,44	4,93	3,90	3,16	2,61	2,19	1,87	1,61	1,40	1,23	1,09	0,97	0,87	0,79	0,72	0,65	0,60	0,55	0,51
			2	17,54	9,87	6,31	4,39	3,22	2,47	1,95	1,58	1,30	1,10	0,93	0,81	0,70	0,62	0,55	0,49	0,44	0,39	0,36	0,33	0,30	0,27	0,25

Tableau d'utilisation travée triple

PROFIL
profilages & pliages acier

Travée triple

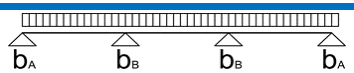

Largeur d'appui d'extrémité a ≥ 40 mm

Charge descendante uniformément répartie admissible q (kN/m²) inclus le poids propre en fonction de la portée L (m)

Epais-seur t_n (mm)	Masse g (kN/m²)	Marcha-bilité L_{gr} (m)	Max f	0.60	0.80	1.00	1.20	1.40	1.60	1.80	2.00	2.20	2.40	2.60	2.80	3.00	3.20	3.40	3.60	3.80	4.00	4.20	4.40	4.60	4.80	5.00
0.63	0,059	-	*	15,23	9,71	6,22	4,32	3,30	2,65	2,18	1,83	1,55	1,34	1,16	1,02	0,90	0,80	0,72	0,65	0,58	0,52	0,48	0,43	0,40	0,36	0,34
			L/150	15,23	9,71	6,22	4,32	3,30	2,65	2,18	1,60	1,20	0,93	0,73	0,58	0,47	0,39	0,33	0,27	0,23	0,20	0,17	0,15	0,13	0,12	0,10
			L/180	15,23	9,71	6,22	4,32	3,30	2,60	1,83	1,33	1,00	0,77	0,61	0,49	0,39	0,33	0,27	0,23	0,19	0,17	0,14	0,13	0,11	0,10	0,09
			L/200	15,23	9,71	6,22	4,32	3,30	2,34	1,64	1,20	0,90	0,69	0,55	0,44	0,36	0,29	0,24	0,21	0,17	0,15	0,13	0,11	0,10	0,09	0,08
			L/300	15,23	9,71	6,22	3,69	2,33	1,56	1,09	0,80	0,60	0,46	0,36	0,29	0,24	0,19	0,16	0,14	0,12	0,10	0,09	0,07	0,07	0,06	0,05
0.75	0,070	-	*	21,23	12,84	8,22	5,71	4,36	3,50	2,87	2,40	2,04	1,75	1,52	1,33	1,18	1,05	0,93	0,83	0,75	0,67	0,61	0,56	0,51	0,47	0,43
			L/150	21,23	12,84	8,22	5,71	4,36	3,50	2,79	2,03	1,53	1,18	0,93	0,74	0,60	0,50	0,41	0,35	0,30	0,25	0,22	0,19	0,17	0,15	0,13
			L/180	21,23	12,84	8,22	5,71	4,36	3,31	2,32	1,69	1,27	0,98	0,77	0,62	0,50	0,41	0,34	0,29	0,25	0,21	0,18	0,16	0,14	0,12	0,11
			L/200	21,23	12,84	8,22	5,71	4,36	2,98	2,09	1,52	1,15	0,88	0,69	0,56	0,45	0,37	0,31	0,26	0,22	0,19	0,16	0,14	0,13	0,11	0,10
			L/300	21,23	12,84	8,12	4,70	2,96	1,98	1,39	1,01	0,76	0,59	0,46	0,37	0,30	0,25	0,21	0,17	0,15	0,13	0,11	0,10	0,08	0,07	0,06
0.88	0,082	-	*	28,35	16,32	10,45	7,25	5,59	4,48	3,67	3,06	2,59	2,23	1,93	1,69	1,50	1,32	1,17	1,04	0,93	0,84	0,76	0,70	0,64	0,58	0,54
			L/150	28,35	16,32	10,45	7,25	5,59	4,48	3,47	2,53	1,90	1,46	1,15	0,92	0,75	0,62	0,51	0,43	0,37	0,32	0,27	0,24	0,21	0,18	0,16
			L/180	28,35	16,32	10,45	7,25	5,59	4,12	2,89	2,11	1,58	1,22	0,96	0,77	0,62	0,51	0,43	0,36	0,31	0,26	0,23	0,20	0,17	0,15	0,13
			L/200	28,35	16,32	10,45	7,25	5,53	3,71	2,60	1,90	1,43	1,10	0,86	0,69	0,56	0,46	0,39	0,33	0,28	0,24	0,20	0,18	0,16	0,14	0,12
			L/300	28,35	16,32	10,10	5,85	3,68	2,47	1,73	1,26	0,95	0,73	0,57	0,46	0,37	0,31	0,26	0,22	0,18	0,16	0,14	0,12	0,10	0,09	0,08
1.00	0,093	-	*	34,88	19,73	12,63	8,77	6,80	5,43	4,44	3,70	3,13	2,69	2,33	2,04	1,78	1,57	1,39	1,24	1,11	1,00	0,91	0,83	0,76	0,70	0,64
			L/150	34,88	19,73	12,63	8,77	6,80	5,43	4,13	3,01	2,26	1,74	1,37	1,10	0,89	0,73	0,61	0,52	0,44	0,38	0,33	0,28	0,25	0,22	0,19
			L/180	34,88	19,73	12,63	8,77	6,80	4,90	3,44	2,51	1,88	1,45	1,14	0,91	0,74	0,61	0,51	0,43	0,37	0,31	0,27	0,24	0,21	0,18	0,16
			L/200	34,88	19,73	12,63	8,77	6,58	4,41	3,10	2,26	1,70	1,31	1,03	0,82	0,67	0,55	0,46	0,39	0,33	0,28	0,24	0,21	0,19	0,16	0,14
			L/300	34,88	19,73	12,02	6,96	4,38	2,93	2,06	1,50	1,13	0,87	0,68	0,55	0,45	0,37	0,31	0,26	0,22	0,19	0,16	0,14	0,12	0,11	0,10

Ligne * = *Charge admissible sans limitation de flèche*

Ligne L/... = *Charge admissible avec une limitation de flèche f ≤ L/...*

L_{gr} = *Portée maximale d'une tôle nervurée non fixée pouvant supporter le poids d'un homme*

Type = *1— Toutes nervures fixées ; 2— une nervure fixée sur deux*

Charge ascendante uniformément répartie admissible q (kN/m²) en fonction de la portée L (m)

Epais-seur t_n (mm)	Masse g (kN/m²)	Marcha-bilité L_{gr} (m)	Type	0.60	0.80	1.00	1.20	1.40	1.60	1.80	2.00	2.20	2.40	2.60	2.80	3.00	3.20	3.40	3.60	3.80	4.00	4.20	4.40	4.60	4.80	5.00
0,63	0,059	-	*1*	21,58	12,14	7,77	5,40	3,96	3,04	2,40	1,94	1,61	1,35	1,15	0,99	0,86	0,76	0,67	0,60	0,54	0,49	0,44	0,40	0,37	0,34	0,31
			2	10,79	6,07	3,88	2,70	1,98	1,52	1,20	0,97	0,80	0,67	0,57	0,50	0,43	0,38	0,34	0,30	0,27	0,24	0,22	0,20	0,18	0,17	0,16
0,75	0,070	-	*1*	28,53	16,05	10,27	7,13	5,24	4,01	3,17	2,57	2,12	1,78	1,52	1,31	1,14	1,00	0,89	0,79	0,71	0,64	0,58	0,53	0,49	0,45	0,41
			2	14,26	8,02	5,13	3,57	2,62	2,01	1,58	1,28	1,06	0,89	0,76	0,65	0,57	0,50	0,44	0,40	0,36	0,32	0,29	0,27	0,24	0,22	0,21
0,88	0,082	-	*1*	36,27	20,40	13,06	9,07	6,66	5,10	4,03	3,26	2,70	2,27	1,93	1,67	1,45	1,28	1,13	1,01	0,90	0,82	0,74	0,67	0,62	0,57	0,52
			2	18,14	10,20	6,53	4,53	3,33	2,55	2,02	1,63	1,35	1,13	0,97	0,83	0,73	0,64	0,56	0,50	0,45	0,41	0,37	0,34	0,31	0,28	0,26
1,00	0,093	-	*1*	43,85	24,67	15,79	10,96	8,05	6,17	4,87	3,95	3,26	2,74	2,34	2,01	1,75	1,54	1,37	1,22	1,09	0,99	0,89	0,82	0,75	0,69	0,63
			2	21,93	12,33	7,89	5,48	4,03	3,08	2,44	1,97	1,63	1,37	1,17	1,01	0,88	0,77	0,68	0,61	0,55	0,49	0,45	0,41	0,37	0,34	0,32

PROFIL C

profilages & pliages acier

Bardage translucide 5.210.31.PLR

Norme NF P34 205-1

Onduline

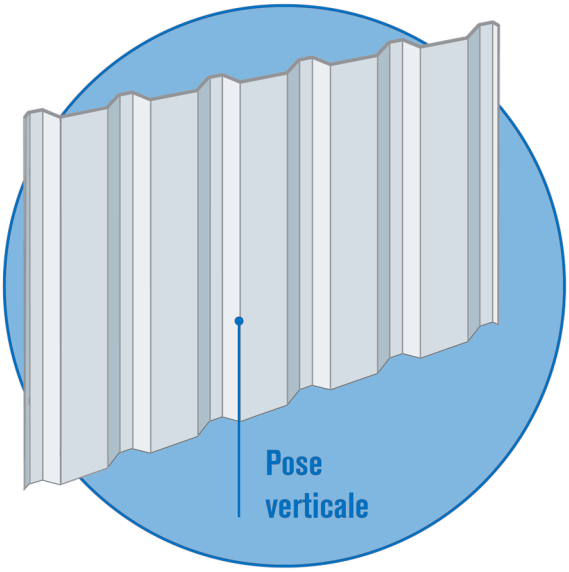

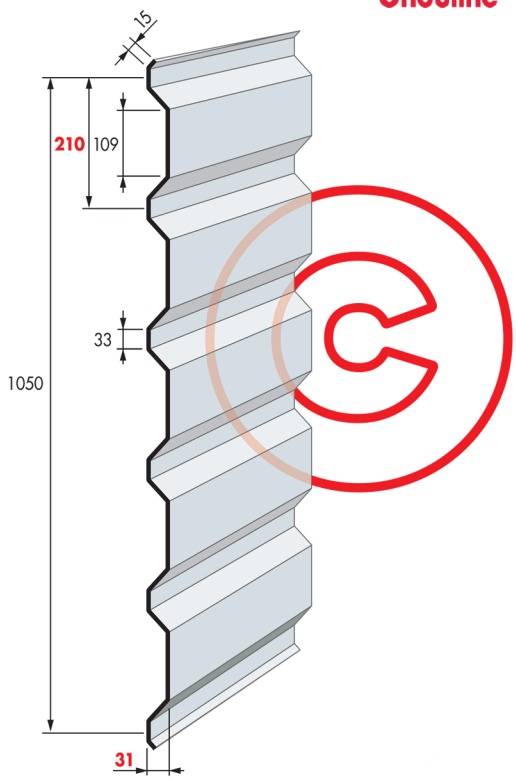

Applications

- Plaque nervurée pour partie éclairante en bardage

Caractéristiques POLYESTER **disponible en 6.00 m**. Dimension spécifique sur demande (min. 600 ml)

MATIÈRE	
Coefficient de dilatation (m/m°C)	2.8 x 10^{-5}
Conductivité thermique (W/m°C)	0.16
Réaction au feu (Euroclass)	E non gouttant
Plage de température	-30 à +120°C

PLAQUE			
Inertie du profil (cm^4)		Poids (kg/m^2)	
EP 09/10	17.62	EP 09/10	1.64
EP 12/10	23.50	**EP 12/10**	2.14
EP 16/10	31.35	**EP 16/10**	2.80

MATÉRIAU DE BASE
Polyester renforcé fibre de verre
Norme EN 1013 CE vers. 2013

Portées d'utilisation POLYESTER en millimètres

Portée maximum Flèche 1/50						Pression DaN/m²	Portée maximum Flèche 1/100					
▲▬▲ TRAVÉE SIMPLE			▲▬▲▬▲ CONTINUITÉ				▲▬▲ TRAVÉE SIMPLE			▲▬▲▬▲ CONTINUITÉ		
EP 09/10	EP 12/10	EP 16/10	EP 09/10	EP 12/10	EP 16/10		EP 09/10	EP 12/10	EP 16/10	EP 09/10	EP 12/10	EP 16/10
1500	1500	1500	*1500*	1500	1500	**40**	*1500*	1500	1500	*1500*	1500	1500
1500	1500	1500	*1500*	1500	1500	**60**	*1345*	1481	1500	*1500*	1500	1500
1500	1500	1500	*1500*	1500	1500	**80**	*1222*	1345	1481	*1376*	1500	1500
1429	1500	1500	*1500*	1500	1500	**100**	*1134*	1249	1375	*1278*	1406	1500
1345	1481	1500	*1500*	1500	1500	**120**	*1068*	1175	1294	*1202*	1323	1457
1278	1406	1500	*1439*	1500	1500	**140**	*1014*	1116	1229	*1142*	1257	1384
1222	1345	1481	*1376*	1500	1500	**160**	*970*	1068	1175	*1092*	1202	1273
1175	1293	1424	*1323*	1457	1500	**180**	*933*	1027	1130	*1050*	1156	1273
1134	1249	1375	*1278*	1406	1500	**200**	*900*	991	1091	*1014*	1116	1229

PROFIL C 10 rue des Hayes - 39380 Vaudrey - Tél. 03 84 71 72 72 - contact@profilc.com - www.profilc.com

PROFIL C

profilages & pliages acier

Valeurs données à titre indicatif suivant fiche Onduclair PLR N31.1050B

Conditions générales de vente et autres informations en annexes

PROFIL C

profilages & pliages acier

Plateau de bardage 71-400

Norme NF-P - 34-205-1

Sans vérification des conditions à la pose et vérification
En sécurité au montage avec F=0, q=0 et flèche 1/150°

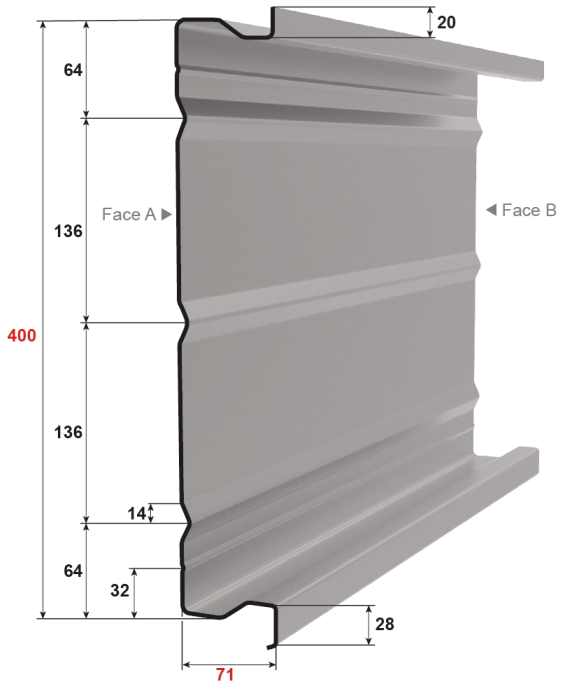

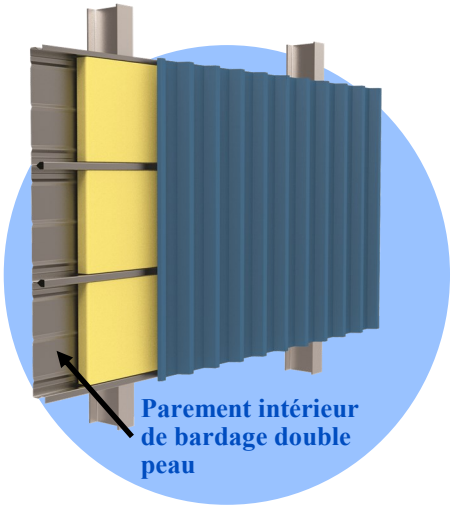

REVÊTEMENTS					
Face A extérieur			Face B intérieur		
Galvanisation	Prélaquage		Galvanisation	Prélaquage	
Désignation	Nature	Epaisseur	Désignation	Nature	Epaisseur
Z200			Z200		
Z100	Polyester	15 µ	Z225	Polyester	5 à 7 µ

MATERIAU DE BASE	
Type de protection	
Galvanisé	Galv - Prélaqué
NF EN 10326/P34310	NF EN 10169-1/P34310
Nuance d'acier : S320 GD	
Tolérances normales	NF EN 10326

OPTIONS
Accessoires de bardage
Rockbardage

Nuancier

Nous consulter pour toute autre teinte. Rendu des couleurs non contractuel, se référer au nuancier RAL ou échantillon sur demande.

RAL 9010

Blanc

Face B

RAL 7032

Gris iceberg

PROFIL C 10 rue des Hayes - 39380 Vaudrey - Tél. 03 84 71 72 72 - contact@profilc.com - www.profilc.com

PLATEAU DE BARDAGE 71-400

PROFIL C
profilages & pliages acier

Charges admissibles en DaN/m²

TRAVÉE SIMPLE				PORTÉE	CONTINUITÉ			
PRESSION		DÉPRESSION			PRESSION		DÉPRESSION	
Épaisseurs en mm		Épaisseurs en mm		Longueur en mètres	Épaisseurs en mm		Épaisseurs en mm	
0.75	0.88	0.75	0.88		0.75	0.88	0.75	0.88
154	180	189	222	3.00	239	280	227	267
135	158	166	195	3.20	210	246	200	234
120	140	147	173	3.40	186	218	177	208
107	125	131	154	3.60	166	195	158	185
96	112	118	138	3.80	149	175	142	166
86	101	106	125	4.00	134	158	128	150
78	92	97	113	4.20	122	143	116	136
71	84	88	103	4.40	111	130	106	124
65	77	80	94	4.60	102	119	97	113
60	70	74	87	4.80	93	109	89	104
55	65	68	80	5.00	86	101	82	96
51	60	63	74	5.20	80	93	76	89
47	56	58	69	5.40	74	87	70	82
44	52	54	64	5.60	69	80	65	76
41	48	51	59	5.80	64	75	61	71
	43	47	55	6.00	59	69	57	67
		44	52	6.20	54	63	53	62
		42	49	6.40	49	57	50	59
			46	6.60	44	52	47	55
			43	6.80	41	48	44	52
			41	7.00		44	42	49

Caractéristiques utiles

VALEURS DE CALCUL						Épaisseur en mm			
						0.75	0.88	1.00	1.25
Masse surfacique kg/m²					m	8.83	10.36	11.78	14.72
ACTION DES CHARGES DESCENDANTES		Moments d'inertie (cm⁴/ml)		Travée simple	I_2	88.38	103.70	117.83	147.29
				Deux travées égales	I_3	59.45	69.75	79.26	99.08
				Continuité	I_m	73.91	86.73	98.55	123.18
		Moments de flexion (m.daN/ml)	en travée	Système élastique	M_{d2T}	259.33	304.27	345.76	432.21
				Système élasto-plastique	M_{d3T}	403.10	472.97	537.47	671.84
				Sur appui	M_{d3A}	381.86	448.05	509.15	636.43
		Réaction sur appui		(DaN/ml)	R_d	1649.40	1935.29	2199.20	2749.00
ACTION DES CHARGES ASCENDANTES	Toutes nervures fixées	Moments de flexion (m.daN/ml)	en travée	Système élastique	M_{a2T}	319.25	374.59	425.66	532.09
				Système élasto-plastique	M_{a3T}	383.32	449.76	511.10	638.87
				Sur appui	M_{a3A}	353.63	414.92	471.50	589.38
		Effort d'arrachement sur appui		(DaN/ml)	S_a	1125.44	1320.51	1500.58	1875.73

Les tableaux d'utilisation ont été déterminés par voie expérimentale et statical Calculation N°1442/18-2 par Ingenieurbüro für Leichtbau

Les essais ont été réalisés sous le contrôle d'un organisme accrédité SOCOTEC et font l'objet du rapport d'essai n° MG9266/2002/P71

Conditions générales de vente et autres informations en annexes

PROFIL C

profilages & pliages acier

Plateau de bardage 71-400

PERFORÉ

Norme NF-P - 34-205-1

Sans vérification des conditions à la pose et vérification
En sécurité au montage avec F=0, q=0 et flèche 1/150°

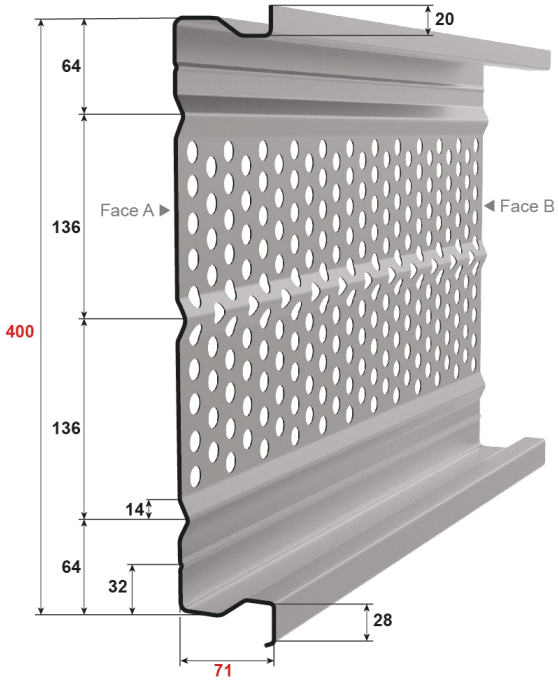

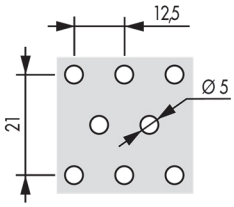

REVÊTEMENTS					
Face A extérieur			Face B intérieur		
Galvanisation	Prélaquage		Galvanisation	Prélaquage	
Désignation	Nature	Epaisseur	Désignation	Nature	Epaisseur
Z200			Z200		
Z100	Polyester	15 µ	Z225	Polyester	5 à 7 µ

MATERIAU DE BASE	
Type de protection	
Galvanisé	Galv - Prélaqué
NF EN 10326/P34310	NF EN 10169-1/P34310
Nuance d'acier : S320 GD	
Tolérances normales	NF EN 10326

OPTIONS
Accessoires de bardage
Rockbardage

Nuancier

Nous consulter pour toute autre teinte. Rendu des couleurs non contractuel, se référer au nuancier RAL ou échantillon sur demande.

RAL 9010

Blanc

Face B

RAL 7032

Gris iceberg

PROFIL C 10 rue des Hayes - 39380 Vaudrey - Tél. 03 84 71 72 72 - contact@profilc.com - www.profilc.com

PLATEAU DE BARDAGE 71-400
PERFORÉ

PROFIL C
profilages & pliages acier

Charges admissibles en DaN/m²

TRAVÉE SIMPLE				PORTÉE	CONTINUITÉ			
PRESSION		DÉPRESSION			PRESSION		DÉPRESSION	
Épaisseurs en mm		Épaisseurs en mm		Longueur en mètres	Épaisseurs en mm		Épaisseurs en mm	
0.75	0.88	0.75	0.88		0.75	0.88	0.75	0.88
127	149	189	222	3.00	224	263	201	236
112	131	166	195	3.20	197	231	176	207
99	116	147	173	3.40	174	204	156	183
88	104	131	154	3.60	155	182	139	164
79	93	118	138	3.80	139	164	125	147
72	84	106	125	4.00	126	148	113	133
65	76	97	113	4.20	114	134	102	120
59	69	88	103	4.40	104	122	93	110
54	63	80	94	4.60	95	112	85	100
50	58	74	87	4.80	87	103	78	92
46	54	68	80	5.00	81	95	72	85
42	50	63	74	5.20	74	87	67	78
	46	58	69	5.40	69	81	62	73
	43	54	64	5.60	63	74	58	68
	40	51	59	5.80	56	66	54	63
		47	55	6.00	51	60	50	59
		44	52	6.20	46	54	47	55
		42	49	6.40	42	49	44	52
			46	6.60		45	41	49
			43	6.80		41		46
			41	7.00				43

Caractéristiques utiles

VALEURS DE CALCUL						Épaisseur en mm			
						0.75	0.88	1.00	1.25
Masse surfacique kg/m²					m	8.83	10.36	11.78	14.72
ACTION DES CHARGES DESCENDANTES		Moments d'inertie (cm⁴/ml)		Travée simple	I_2	73.14	85.82	97.53	121.90
				Deux travées égales	I_3	49.11	57.63	65.48	81.85
				Continuité	I_m	68.75	80.66	91.66	114.57
		Moments de flexion (m.daN/ml)	en travée	Système élastique	M_{d2T}	214.66	251.86	286.21	357.76
				Système élasto-plastique	M_{d3T}	377.58	443.03	503.43	629.29
				Sur appui	M_{d3A}	345.59	405.49	460.78	575.98
		Réaction sur appui		(DaN/ml)	R_d	1444.36	1694.71	1925.81	2407.26
ACTION DES CHARGES ASCENDANTES	Toutes nervures fixées	Moments de flexion (m.daN/ml)	en travée	Système élastique	M_{a2T}	319.25	374.59	425.66	532.09
				Système élasto-plastique	M_{a3T}	338.87	397.60	451.82	564.78
				Sur appui	M_{a3A}	307.06	360.29	409.42	511.77
		Effort d'arrachement sur appui		(DaN/ml)	S_a	1112.98	1306.26	1483.96	1854.95

Les tableaux d'utilisation ont été déterminés par voie expérimentale. Et statical calculation N°1442/18-2 par Ingenieurbüro für Leichtbau

Les essais ont été réalisés sous le contrôle d'un organisme accrédité SOCOTEC et font l'objet du rapport d'essai n° MG9266/2002/P71P

Conditions générales de vente et autres informations en annexes

PROFIL C

profilages & pliages acier

Plateau de bardage 71-450

Norme NF-P - 34-205-1

Sans vérification des conditions à la pose et vérification
En sécurité au montage avec F=0, q=0 et flèche 1/150°

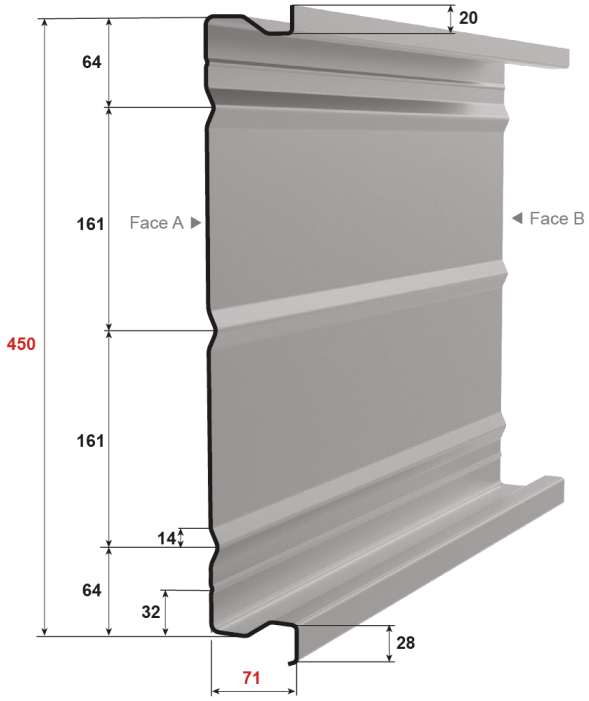

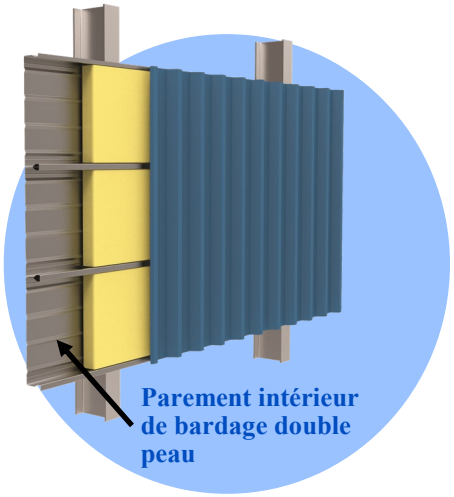

REVÊTEMENTS					
Face A extérieur			Face B intérieur		
Galvanisation	Prélaquage		Galvanisation	Prélaquage	
Désignation	Nature	Epaisseur	Désignation	Nature	Epaisseur
Z200			Z200		
Z100	Polyester	15 µ	Z225	Polyester	5 à 7 µ

MATERIAU DE BASE	
Type de protection	
Galvanisé	Galv - Prélaqué
NF EN 10326/P34310	NF EN 10169-1/P34310
Nuance d'acier : S320 GD	
Tolérances normales	NF EN 10326

OPTIONS
Accessoires de bardage
Rockbardage

Nuancier

Nous consulter pour toute autre teinte. Rendu des couleurs non contractuel, se référer au nuancier RAL ou échantillon sur demande.

RAL 9010

Blanc

Face B

RAL 7032

Gris iceberg

PROFIL C 10 rue des Hayes - 39380 Vaudrey - Tél. 03 84 71 72 72 - contact@profilc.com - www.profilc.com

PLATEAU DE BARDAGE 71-450

PROFIL C
profilages & pliages acier

Charges admissibles en DaN/m²

TRAVÉE SIMPLE				PORTÉE	CONTINUITÉ			
PRESSION		DÉPRESSION			PRESSION		DÉPRESSION	
Épaisseurs en mm		Épaisseurs en mm		Longueur en mètres	Épaisseurs en mm		Épaisseurs en mm	
0.75	0.88	0.75	0.88		0.75	0.88	0.75	0.88
137	160	168	197	3.00	212	249	202	237
120	141	148	173	3.20	187	219	177	208
106	125	131	154	3.40	165	194	157	184
95	111	117	137	3.60	147	173	140	165
85	100	105	123	3.80	132	155	126	148
77	90	95	111	4.00	119	140	114	133
70	82	86	101	4.20	108	127	103	121
64	75	78	92	4.40	99	116	94	110
58	68	72	84	4.60	90	106	86	101
53	63	66	77	4.80	83	97	79	93
49	58	61	71	5.00	76	90	73	85
45	53	56	66	5.20	71	83	67	79
42	49	52	61	5.40	66	77	62	73
	46	48	57	5.60	61	71	58	68
	42	45	53	5.80	57	67	54	63
		42	49	6.00	53	62	50	59
			46	6.20	48	56	47	55
			43	6.40	43	51	44	52
			41	6.60		46	42	49
				6.80		42		46
				7.00				44

Caractéristiques utiles

VALEURS DE CALCUL						Épaisseur en mm			
						0.75	0.88	1.00	1.25
Masse surfacique kg/m²					m	8.50	9.98	11.34	14.17
ACTION DES CHARGES DESCENDANTES		Moments d'inertie (cm⁴/ml)		Travée simple	I_2	78.56	92.18	104.74	130.93
				Deux travées égales	I_3	52.84	62.00	70.46	88.07
				Continuité	I_m	65.70	77.09	87.60	109.50
		Moments de flexion (m.daN/ml)	en travée	Système élastique	M_{d2T}	230.51	270.46	307.35	384.19
				Système élasto-plastique	M_{d3T}	358.31	420.41	477.75	597.19
			Sur appui		M_{d3A}	339.43	398.26	452.58	565.72
		Réaction sur appui		(DaN/ml)	R_d	1466.13	1720.26	1954.84	2443.55
ACTION DES CHARGES ASCENDANTES	Toutes nervures fixées	Moments de flexion (m.daN/ml)	en travée	Système élastique	M_{a2T}	283.77	332.97	378.37	472.97
				Système élasto-plastique	M_{a3T}	340.73	399.79	454.31	567.89
			Sur appui		M_{a3A}	314.33	368.82	419.11	523.89
		Effort d'arrachement sur appui		(DaN/ml)	S_a	1000.39	1173.78	1333.85	1667.32

Les tableaux d'utilisation ont été déterminés par voie expérimentale et statical Calculation N°1442/18-2 par Ingenieurbüro für Leichtbau

Les essais ont été réalisés sous le contrôle d'un organisme accrédité SOCOTEC et font l'objet du rapport d'essai n° MG9266/2002/P71

Conditions générales de vente et autres informations en annexes

PROFIL C

profilages & pliages acier

Plateau de bardage 71-450

PERFORÉ

Norme NF-P - 34-205-1

Sans vérification des conditions à la pose et vérification
En sécurité au montage avec F=0, q=0 et flèche 1/150°

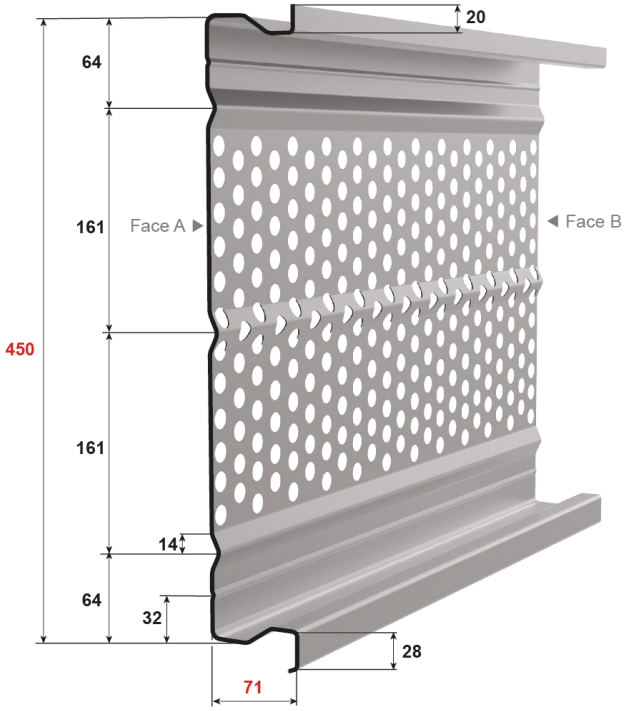

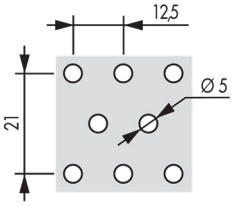

REVÊTEMENTS					
Face A extérieur			Face B intérieur		
Galvanisation	Prélaquage		Galvanisation	Prélaquage	
Désignation	Nature	Epaisseur	Désignation	Nature	Epaisseur
Z200			Z200		
Z100	Polyester	15 µ	Z225	Polyester	5 à 7 µ

MATERIAU DE BASE	
Type de protection	
Galvanisé	Galv - Prélaqué
NF EN 10326/P34310	NF EN 10169-1/P34310
Nuance d'acier : S320 GD	
Tolérances normales	NF EN 10326

OPTIONS
Accessoires de bardage
Rockbardage

Nuancier

Nous consulter pour toute autre teinte. Rendu des couleurs non contractuel, se référer au nuancier RAL ou échantillon sur demande.

RAL 9010

Blanc

Face B

RAL 7032

Gris iceberg

PROFIL C 10 rue des Hayes - 39380 Vaudrey - Tél. 03 84 71 72 72 - contact@profilc.com - www.profilc.com

PLATEAU DE BARDAGE 71-450
PERFORÉ

PROFIL C
profilages & pliages acier

Charges admissibles en DaN/m²

▲▬▲ TRAVÉE SIMPLE				PORTÉE	▲▬▲▬▲ CONTINUITÉ			
PRESSION		DÉPRESSION			PRESSION		DÉPRESSION	
Épaisseurs en mm		Épaisseurs en mm		Longueur en mètres	Épaisseurs en mm		Épaisseurs en mm	
0.75	0.88	0.75	0.88		0.75	0.88	0.75	0.88
113	133	168	197	3.00	199	233	178	209
99	117	148	173	3.20	175	205	157	184
88	103	131	154	3.40	155	182	139	163
79	92	117	137	3.60	138	162	124	145
70	83	105	123	3.80	124	145	111	131
64	75	95	111	4.00	112	131	100	118
58	68	86	101	4.20	101	119	91	107
53	62	78	92	4.40	92	108	83	97
48	56	72	84	4.60	85	99	76	89
44	52	66	77	4.80	78	91	70	82
41	48	61	71	5.00	72	84	64	75
	44	56	66	5.20	66	78	59	70
	41	52	61	5.40	61	72	55	65
		48	57	5.60	56	65	51	60
		45	53	5.80	50	59	48	56
		42	49	6.00	45	53	45	52
			46	6.20	41	48	42	49
			43	6.40		44		46
			41	6.60		40		43
				6.80				41
				7.00				

Caractéristiques utiles

VALEURS DE CALCUL						Épaisseur en mm			
						0.75	0.88	1.00	1.25
Masse surfacique kg/m²					m	8.50	9.98	11.34	14.17
ACTION DES CHARGES DESCENDANTES		Moments d'inertie (cm⁴/ml)		Travée simple	I_2	65.02	76.29	86.69	108.36
				Deux travées égales	I_3	43.65	51.22	58.20	72.75
				Continuité	I_m	61.11	71.70	81.47	101.84
		Moments de flexion (m.daN/ml)	en travée	Système élastique	M_{d2T}	190.80	223.88	254.41	318.01
				Système élasto-plastique	M_{d3T}	335.63	393.80	447.49	559.37
				Sur appui	M_{d3A}	307.19	360.44	409.58	511.98
		Réaction sur appui		(DaN/ml)	R_d	1283.87	1506.41	1711.83	2139.79
ACTION DES CHARGES ASCENDANTES	Toutes nervures fixées	Moments de flexion (m.daN/ml)	en travée	Système élastique	M_{a2T}	283.87	332.97	378.37	472.97
				Système élasto-plastique	M_{a3T}	301.21	353.42	401.62	502.02
				Sur appui	M_{a3A}	272.94	320.26	363.93	454.91
		Effort d'arrachement sur appui		(DaN/ml)	S_a	989.31	1161.12	1319.08	1648.85

Les tableaux d'utilisation ont été déterminés par voie expérimentale et statical Calculation N°1442/18-2 par Ingenieurbüro für Leichtbau

Les essais ont été réalisés sous le contrôle d'un organisme accrédité SOCOTEC et font l'objet du rapport d'essai n° MG9266/2002/P71-P

Conditions générales de vente et autres informations en annexes

PROFIL C

profilages & pliages acier

Plateau de bardage 91-400

Norme NF-P - 34-205-1

Sans vérification des conditions à la pose et vérification
En sécurité au montage avec F=0, q=0 et flèche 1/150°

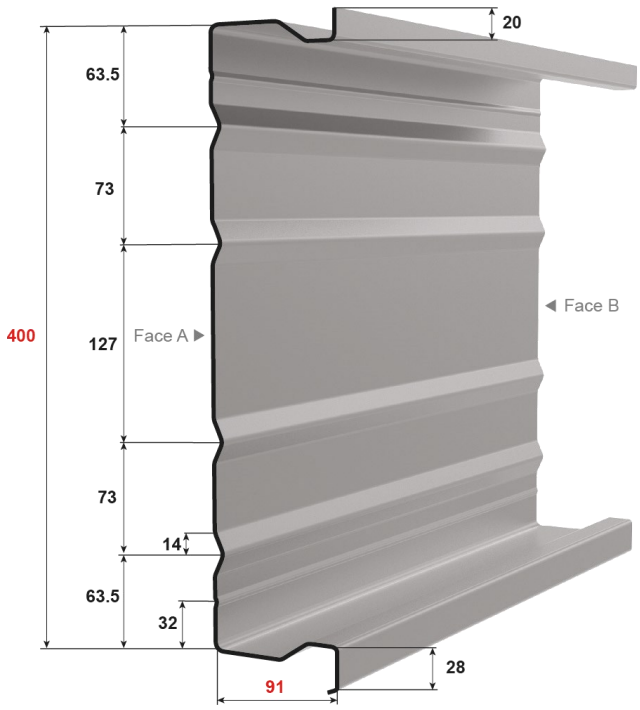

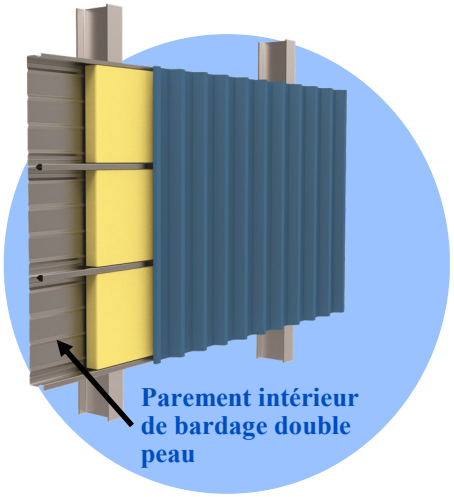

REVÊTEMENTS					
Face A extérieur			Face B intérieur		
Galvanisation	Prélaquage		Galvanisation	Prélaquage	
Désignation	Nature	Epaisseur	Désignation	Nature	Epaisseur
Z200			Z200		
Z100	Polyester	15 µ	Z225	Polyester	5 à 7 µ

MATERIAU DE BASE	
Type de protection	
Galvanisé	Galv - Prélaqué
NF EN 10326/P34310	NF EN 10169-1/P34310
Nuance d'acier : S320 GD	
Tolérances normales	NF EN 10326

OPTIONS
Accessoires de bardage
Rockbardage

Nuancier

Nous consulter pour toute autre teinte. Rendu des couleurs non contractuel, se référer au nuancier RAL ou échantillon sur demande.

RAL 9010

Blanc

Face B

RAL 7032

Gris iceberg

PROFIL C 10 rue des Hayes - 39380 Vaudrey - Tél. 03 84 71 72 72 - contact@profilc.com www.profilc.com

PLATEAU DE BARDAGE 91-400

PROFIL C
profilages & pliages acier

Charges admissibles en DaN/m²

TRAVÉE SIMPLE				PORTÉE	CONTINUITÉ			
PRESSION		DÉPRESSION			PRESSION		DÉPRESSION	
Épaisseurs en mm		Épaisseurs en mm		Longueur en mètres	Épaisseurs en mm		Épaisseurs en mm	
0.75	0.88	0.75	0.88		0.75	0.88	0.75	0.88
199	234	176	206	3.50	227	266	202	237
174	204	153	179	3.75	212	249	176	207
153	179	134	158	4.00	193	227	155	182
135	159	119	140	4.25	171	201	137	161
121	141	106	125	4.50	153	179	122	143
108	127	95	112	4.75	137	161	110	129
98	115	86	101	5.00	124	145	99	116
89	104	78	92	5.25	112	132	90	105
81	95	71	83	5.50	102	120	82	96
74	87	65	76	5.75	93	110	75	88
65	77	60	70	6.00	86	101	69	81
58	68	55	65	6.25	79	93	63	74
51	60	51	60	6.50	73	86	59	69
46	54	47	55	6.75	68	80	54	64
41	48	44	51	7.00	63	74	51	59
37	44	41	48	7.25	59	69	47	55
33	39	38	45	7.50	55	64	44	52
30	36	36	42	7.75	51	60	41	48
	32	34	39	8.00	47	55	39	45
	30	32	37	8.25	43	50	36	43
		30	35	8.50	39	46	34	40

Caractéristiques utiles

VALEURS DE CALCUL						Épaisseur en mm			
						0.75	0.88	1.00	1.25
Masse surfacique kg/m²					m	9.45	11.09	12.60	15.75
ACTION DES CHARGES DESCENDANTES		Moments d'inertie (cm⁴/ml)		Travée simple	I_2	157.26	184.53	209.69	262.12
				Deux travées égales	I_3	121.75	142.86	162.34	202.93
				Continuité	I_m	139.51	163.69	186.02	232.52
		Moments de flexion (m.daN/ml)	en travée	Système élastique	M_{d2T}	457.73	537.07	610.31	762.89
				Système élasto-plastique	M_{d3T}	579.44	679.87	772.58	965.73
				Sur appui	M_{d3A}	502.44	589.53	669.93	837.40
		Réaction sur appui		(DaN/ml)	R_d	1191.98	1398.59	1589.30	1986.64
ACTION DES CHARGES ASCENDANTES	Toutes nervures fixées	Moments de flexion (m.daN/ml)	en travée	Système élastique	M_{a2T}	403.19	473.06	537.58	671.97
				Système élasto-plastique	M_{a3T}	471.45	553.16	628.60	785.75
				Sur appui	M_{a3A}	371.35	435.71	495.13	618.91
		Effort d'arrachement sur appui		(DaN/ml)	S_a	1059.59	1243.25	1412.79	1765.99

Les tableaux d'utilisation ont été déterminés par voie expérimentale et statical Calculation N°1442/18-2 par Ingenieurbüro für Leichtbau

Les essais ont été réalisés sous le contrôle d'un organisme accrédité SOCOTEC et font l'objet du rapport d'essai n° ZG5337/2007/P91

Conditions générales de vente et autres informations en annexes

PROFIL C

profilages & pliages acier

Plateau de bardage 91-400

PERFORÉ

Norme NF-P - 34-205-1

Sans vérification des conditions à la pose et vérification
En sécurité au montage avec F=0, q=0 et flèche 1/150°

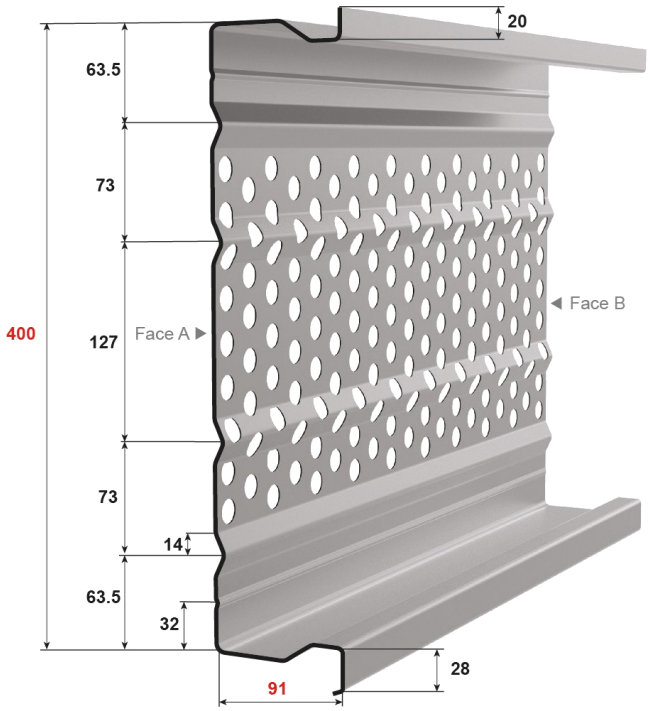

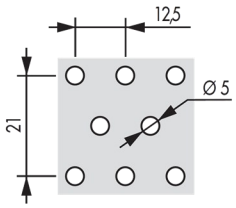

REVÊTEMENTS					
Face A extérieur			Face B intérieur		
Galvanisation	Prélaquage		Galvanisation	Prélaquage	
Désignation	Nature	Epaisseur	Désignation	Nature	Epaisseur
Z200			Z200		
Z100	Polyester	15 µ	Z225	Polyester	5 à 7 µ

MATERIAU DE BASE	
Type de protection	
Galvanisé	Galv - Prélaqué
NF EN 10326/P34310	NF EN 10169-1/P34310
Nuance d'acier : S320 GD	
Tolérances normales	NF EN 10326

OPTIONS
Accessoires de bardage
Rockbardage

Nuancier

Nous consulter pour toute autre teinte. Rendu des couleurs non contractuel, se référer au nuancier RAL ou échantillon sur demande.

RAL 9010

Blanc

Face B

RAL 7032

Gris iceberg

PROFIL C 10 rue des Hayes - 39380 Vaudrey - Tél. 03 84 71 72 72 - contact@profilc.com www.profilc.com

PLATEAU DE BARDAGE 91-400
PERFORÉ

PROFIL
profilages & pliages acier

Charges admissibles en DaN/m²

TRAVÉE SIMPLE				PORTÉE	CONTINUITÉ			
PRESSION		DÉPRESSION			PRESSION		DÉPRESSION	
Épaisseurs en mm		Épaisseurs en mm		Longueur en mètres	Épaisseurs en mm		Épaisseurs en mm	
0.75	0.88	0.75	0.88		0.75	0.88	0.75	0.88
200	234	176	206	3.50	217	254	202	237
174	204	153	179	3.75	202	237	176	207
153	179	134	158	4.00	180	211	155	182
135	159	119	140	4.25	159	187	137	161
121	142	106	125	4.50	142	167	122	143
108	127	95	112	4.75	127	149	110	129
98	115	86	101	5.00	115	135	99	116
89	104	78	92	5.25	104	122	90	105
81	95	71	83	5.50	95	111	82	96
74	87	65	76	5.75	87	102	75	88
65	77	60	70	6.00	80	94	69	81
58	68	55	65	6.25	74	86	63	74
51	60	51	60	6.50	68	80	59	69
46	54	47	55	6.75	63	74	54	64
41	48	44	51	7.00	59	69	51	59
37	44	41	48	7.25	55	64	47	55
33	39	38	45	7.50	49	58	44	52
30	36	36	42	7.75	45	53	41	48
	32	34	39	8.00	41	48	39	45
	30	32	37	8.25	37	44	36	43
		30	35	8.50	34	40	34	40

Caractéristiques utiles

VALEURS DE CALCUL						Épaisseur en mm			
						0.75	0.88	1.00	1.25
Masse surfacique kg/m²					m	9,45	11.09	12.60	15.75
ACTION DES CHARGES DESCENDANTES		Moments d'inertie (cm⁴/ml)		Travée simple	I_2	157,26	184.53	209.69	262.12
				Deux travées égales	I_3	93.21	109.36	124.27	155.33
				Continuité	I_m	125.23	146.94	166.98	208.72
		Moments de flexion (m.daN/ml)	en travée	Système élastique	M_{d2T}	458.33	537.77	611.10	763.88
				Système élasto-plastique	M_{d3T}	558.91	655.80	745.22	931.53
				Sur appui	M_{d3A}	431.17	505.90	574.89	718.62
		Réaction sur appui		(DaN/ml)	R_d	1137.40	1334.55	1516.53	1895.67
ACTION DES CHARGES ASCENDANTES	Toutes nervures fixées	Moments de flexion (m.daN/ml)	en travée	Système élastique	M_{a2T}	403.19	473.06	537.58	671.97
				Système élasto-plastique	M_{a3T}	471.45	553.16	628.60	785.75
				Sur appui	M_{a3A}	371.35	435.71	495.13	618.91
		Effort d'arrachement sur appui		(DaN/ml)	S_a	1059.59	1243.25	1412.79	1765.99

Les tableaux d'utilisation ont été déterminés par voie expérimentale et statical Calculation N°1442/18-2 par Ingenieurbüro für Leichtbau

Les essais ont été réalisés sous le contrôle d'un organisme accrédité SOCOTEC et font l'objet du rapport d'essai n° ZG5337/2007/P91-P

Conditions générales de vente et autres informations en annexes

PROFIL C

profilages & pliages acier

Plateau de bardage 91-500

Norme NF-P - 34-205-1

Sans vérification des conditions à la pose et vérification
En sécurité au montage avec F=0, q=0 et flèche 1/150°

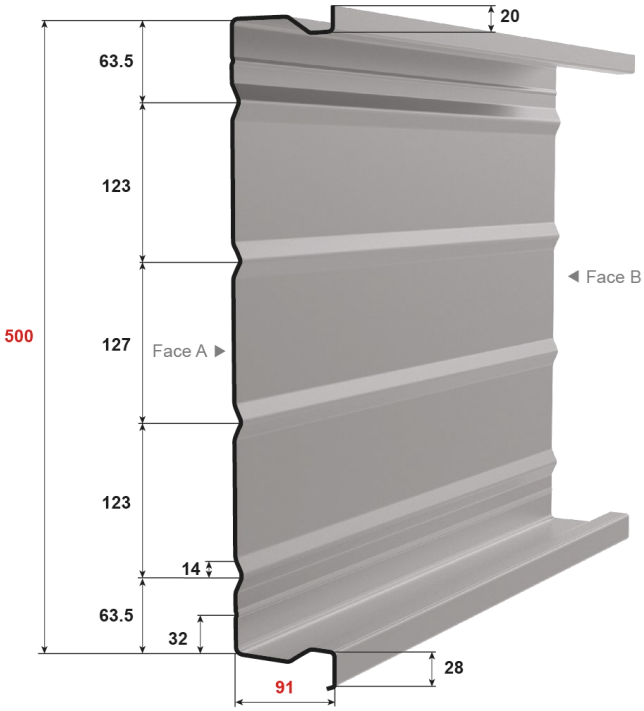

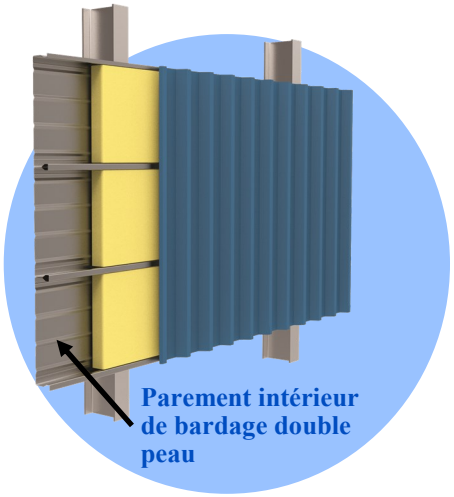

REVÊTEMENTS					
Face A extérieur			Face B intérieur		
Galvanisation	Prélaquage		Galvanisation	Prélaquage	
Désignation	Nature	Epaisseur	Désignation	Nature	Epaisseur
Z200			Z200		
Z100	Polyester	15 µ	Z225	Polyester	5 à 7 µ

MATERIAU DE BASE	
Type de protection	
Galvanisé	Galv - Prélaqué
NF EN 10326/P34310	NF EN 10169-1/P34310
Nuance d'acier : S320 GD	
Tolérances normales	NF EN 10326

OPTIONS
Accessoires de bardage
Rockbardage

Nuancier

Nous consulter pour toute autre teinte. Rendu des couleurs non contractuel, se référer au nuancier RAL ou échantillon sur demande.

RAL 9010

Blanc

Face B

RAL 7032

Gris iceberg

PROFIL C 10 rue des Hayes - 39380 Vaudrey - Tél. 03 84 71 72 72 - contact@profilc.com - www.profilc.com

PLATEAU DE BARDAGE 91-500

PROFIL C
profilages & pliages acier

Charges admissibles en DaN/m²

TRAVÉE SIMPLE				PORTÉE	CONTINUITÉ			
PRESSION		DÉPRESSION			PRESSION		DÉPRESSION	
Épaisseurs en mm		Épaisseurs en mm		Longueur en mètres	Épaisseurs en mm		Épaisseurs en mm	
0.75	0.88	0.75	0.88		0.75	0.88	0.75	0.88
159	187	140	165	3.50	182	213	161	189
139	163	122	144	3.75	170	199	141	165
122	143	108	126	4.00	155	181	124	145
108	127	95	112	4.25	137	161	110	129
96	113	85	100	4.50	122	143	98	115
87	102	76	89	4.75	110	129	88	103
78	92	69	81	5.00	99	116	79	93
71	83	62	73	5.25	90	105	72	84
65	76	57	67	5.50	82	96	65	77
59	69	52	61	5.75	75	88	60	70
52	61	48	56	6.00	69	81	55	65
46	54	44	52	6.25	63	74	51	59
41	48	41	48	6.50	59	69	47	55
37	43	38	44	6.75	54	64	43	51
33	39	35	41	7.00	50	59	40	47
30	35	33	38	7.25	47	55	38	44
	31	31	36	7.50	44	52	35	41
			34	7.75	41	48	33	39
			32	8.00	38	44	31	36
			30	8.25	34	40		34
				8.50	31	37		32

Caractéristiques utiles

VALEURS DE CALCUL						Épaisseur en mm			
						0.75	0.88	1.00	1.25
Masse surfacique kg/m²					m	8.74	10.25	11.65	14.56
ACTION DES CHARGES DESCENDANTES		Moments d'inertie (cm⁴/ml)		Travée simple	I_2	125.81	147.62	167.75	209.69
				Deux travées égales	I_3	97.40	114.29	129.88	162.35
				Continuité	I_m	111.61	130.95	148.81	186.02
		Moments de flexion (m.daN/ml)	en travée	Système élastique	M_{d2T}	366.19	429.66	488.25	610.31
				Système élasto-plastique	M_{d3T}	463.55	543.90	618.06	772.59
				Sur appui	M_{d3A}	401.95	471.63	535.94	669.92
		Réaction sur appui		(DaN/ml)	R_d	953.59	118.87	1271.44	1589.31
ACTION DES CHARGES ASCENDANTES	Toutes nervures fixées	Moments de flexion (m.daN/ml)	en travée	Système élastique	M_{a2T}	322.55	378.45	430.06	537.58
				Système élasto-plastique	M_{a3T}	377.16	442.53	502.88	628.60
				Sur appui	M_{a3A}	297.08	348.57	396.11	495.13
		Effort d'arrachement sur appui		(DaN/ml)	S_a	847.67	994.60	1130.23	1412.79

Les tableaux d'utilisation ont été déterminés par voie expérimentale et statical Calculation N°1442/18-2 par Ingenieurbüro für Leichtbau

Les essais ont été réalisés sous le contrôle d'un organisme accrédité SOCOTEC et font l'objet du rapport d'essai n° ZG5337/2007/P91

Conditions générales de vente et autres informations en annexes

PROFIL C

profilages & pliages acier

Plateau de bardage 91-500

Norme NF-P - 34-205-1

Sans vérification des conditions à la pose et vérification
En sécurité au montage avec F=0, q=0 et flèche 1/150°

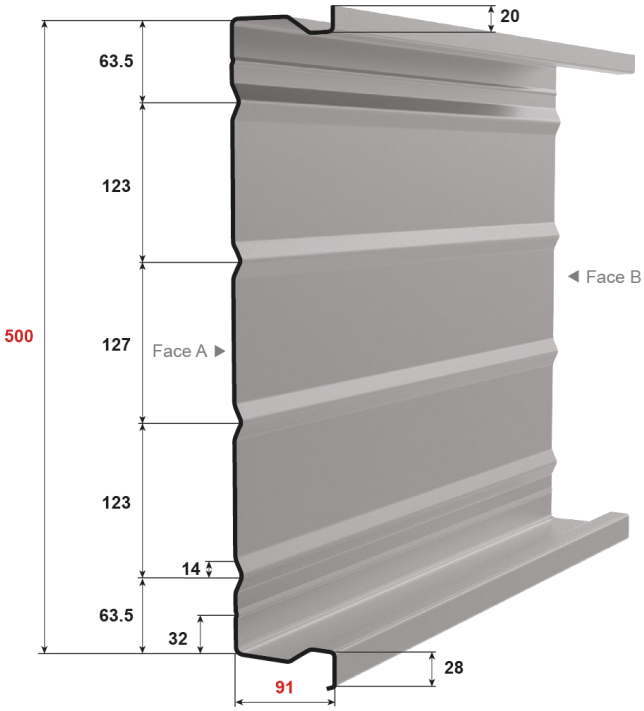

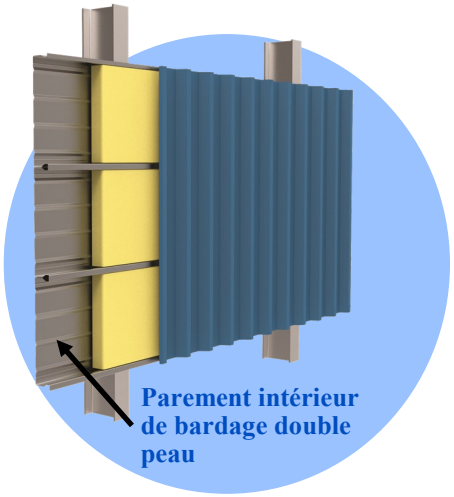

REVÊTEMENTS					
Face A extérieur			Face B intérieur		
Galvanisation	Prélaquage		Galvanisation	Prélaquage	
Désignation	Nature	Epaisseur	Désignation	Nature	Epaisseur
Z200			Z200		
Z100	Polyester	15 µ	Z225	Polyester	5 à 7 µ

MATERIAU DE BASE	
Type de protection	
Galvanisé	Galv - Prélaqué
NF EN 10326/P34310	NF EN 10169-1/P34310
Nuance d'acier : S320 GD	
Tolérances normales	NF EN 10326

OPTIONS
Accessoires de bardage
Rockbardage

Nuancier

Nous consulter pour toute autre teinte. Rendu des couleurs non contractuel, se référer au nuancier RAL ou échantillon sur demande.

RAL 9010

Blanc

Face B

RAL 7032

Gris iceberg

PROFIL C 10 rue des Hayes - 39380 Vaudrey - Tél. 03 84 71 72 72 - contact@profilc.com - www.profilc.com

PLATEAU DE BARDAGE 91-500

PROFIL C
profilages & pliages acier

Charges admissibles en DaN/m²

TRAVÉE SIMPLE				PORTÉE	CONTINUITÉ			
PRESSION		DÉPRESSION			PRESSION		DÉPRESSION	
Épaisseurs en mm		Épaisseurs en mm		Longueur en mètres	Épaisseurs en mm		Épaisseurs en mm	
0.75	0.88	0.75	0.88		0.75	0.88	0.75	0.88
159	187	140	165	3.50	182	213	161	189
139	163	122	144	3.75	170	199	141	165
122	143	108	126	4.00	155	181	124	145
108	127	95	112	4.25	137	161	110	129
96	113	85	100	4.50	122	143	98	115
87	102	76	89	4.75	110	129	88	103
78	92	69	81	5.00	99	116	79	93
71	83	62	73	5.25	90	105	72	84
65	76	57	67	5.50	82	96	65	77
59	69	52	61	5.75	75	88	60	70
52	61	48	56	6.00	69	81	55	65
46	54	44	52	6.25	63	74	51	59
41	48	41	48	6.50	59	69	47	55
37	43	38	44	6.75	54	64	43	51
33	39	35	41	7.00	50	59	40	47
30	35	33	38	7.25	47	55	38	44
	31	31	36	7.50	44	52	35	41
			34	7.75	41	48	33	39
			32	8.00	38	44	31	36
			30	8.25	34	40		34
				8.50	31	37		32

Caractéristiques utiles

VALEURS DE CALCUL						Épaisseur en mm			
						0.75	0.88	1.00	1.25
Masse surfacique kg/m²					m	8.74	10.25	11.65	14.56
ACTION DES CHARGES DESCENDANTES		Moments d'inertie (cm⁴/ml)		Travée simple	I_2	125.81	147.62	167.75	209.69
				Deux travées égales	I_3	97.40	114.29	129.88	162.35
				Continuité	I_m	111.61	130.95	148.81	186.02
		Moments de flexion (m.daN/ml)	en travée	Système élastique	M_{d2T}	366.19	429.66	488.25	610.31
				Système élasto-plastique	M_{d3T}	463.55	543.90	618.06	772.59
				Sur appui	M_{d3A}	401.95	471.63	535.94	669.92
		Réaction sur appui		(DaN/ml)	R_d	953.59	118.87	1271.44	1589.31
ACTION DES CHARGES ASCENDANTES	Toutes nervures fixées	Moments de flexion (m.daN/ml)	en travée	Système élastique	M_{a2T}	322.55	378.45	430.06	537.58
				Système élasto-plastique	M_{a3T}	377.16	442.53	502.88	628.60
				Sur appui	M_{a3A}	297.08	348.57	396.11	495.13
		Effort d'arrachement sur appui		(DaN/ml)	S_a	847.67	994.60	1130.23	1412.79

Les tableaux d'utilisation ont été déterminés par voie expérimentale et statical Calculation N°1442/18-2 par Ingenieurbüro für Leichtbau

Les essais ont été réalisés sous le contrôle d'un organisme accrédité SOCOTEC et font l'objet du rapport d'essai n° ZG5337/2007/P91

Conditions générales de vente et autres informations en annexes

PROFIL C

profilages & pliages acier

Accessoires de bardage

4.250.35/5.210.31/6.180.25

FAYNOT
ENVELOPPE DU BÂTIMENT

Fixations du bac

> LISSE MÉTALLIQUE
de 1,5 à 5 mm d'épaisseur

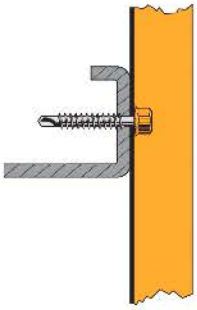

> En creux d'onde
Vis autoperçeuse
P8 6.3 x 27 TK12

Rondelle néoprène
EPDM 11 x 6 x 2

> En couture
Vis autoperçeuse
P1 4,8 x 20 TK12

Rondelle néoprène
EPDM 11 x 4 x 2

> LISSE MÉTALLIQUE
de 5 à 13 mm d'épaisseur

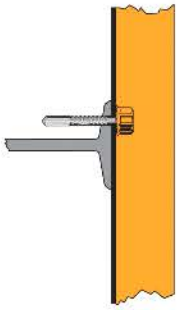

> En creux d'onde
Vis autoperçeuse
P13 5,5 x 35 TK12

Rondelle néoprène
EPDM 11 x 5 x 2

> En couture
Vis autoperçeuse
P1 4,8 x 20 TK12

Rondelle néoprène
EPDM 11 x 4 x 2

> LISSE BOIS

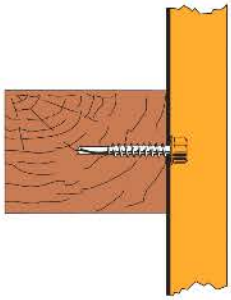

> En creux d'onde
Vis autoperçeuse
P1 6,3 x 38 TK12

Rondelle néoprène
EPDM 11 x 6 x 2

Tirefond à visser
tête H
8 x 50

Rondelle Vulca
19 x 8,5

> En couture
Vis autoperçeuse
P1 4,8 x 20 TK12

Rondelle néoprène
EPDM 11 x 4 x 2

> BARDAGE DOUBLE PEAU

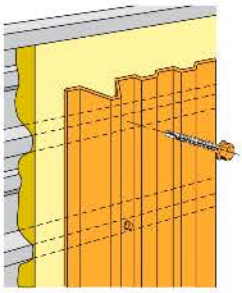

> En creux d'onde
Vis autoperçeuse
P1 6,3 x 38 TK12

Rondelle néoprène
EPDM 11 x 5 x 2

> En couture
Vis autoperçeuse
P1 4,8 x 20 TK12

Rondelle néoprène
EPDM 11 x 4 x 2

> FIXATION ÉLÉMENT DE FINITION

> En couture
Vis autoperçeuse
P1 4,8 x 20 TK12
Rondelle néoprène
EPDM 11 x 4 x 2

> LISSE MÉTALLIQUE & LISSE BOIS

> Vis de réparation métallique
Vis autotaraudeuse
7,5 x 35 TK12

> Vis de réparation bois
Vis autotaraudeuse
7,5 x 65 TK12

Rondelle Vulca
19 x 7,5

> ACCESSOIRE

Closoir mousse contre profil

CLOSOIR	
Profil	Réf. contre profil
4.250.35	425035.046
5.210.31	521031.046

PROFIL C 10 rue des Hayes - 39380 Vaudrey - Tél. 03 84 71 72 72 - contact@profilc.com - *www.profilc.com*

PROFIL
profilages & pliages acier

FAYNOT
ENVELOPPE DU BÂTIMENT

Fixations du plateau

> PANNE MÉTALLIQUE
de 1,5 à 8 mm d'épaisseur

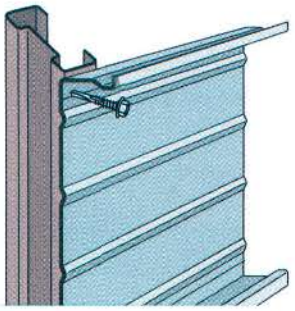

> En plateau
Vis autoperçeuse
P8 6.3 x 27 TK12

> En couture
Vis autoperçeuse
P1 4,8 x 20 TK12

> PANNE MÉTALLIQUE
de 5 à 13 mm d'épaisseur

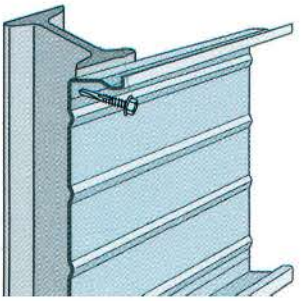

> En plateau
Vis autoperçeuse
P13 6,3 x 35 TK12

> En couture
Vis autoperçeuse
P1 4,8 x 20 TK12

> PANNE BOIS

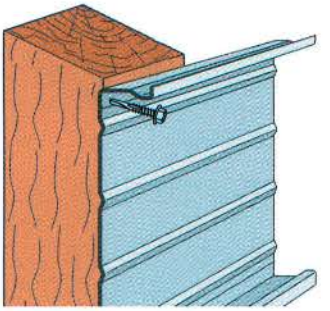

> En plateau
Vis autoperçeuse
P1 6,3 x 55 TK12

> En couture
Vis autoperçeuse
P1 4,8 x 20 TK12

> FIXATION ÉLÉMENT DE FINITION

> En plateau
Vis autoperçeuse
P1 4,8 x 20 TK12

Conforme Normes Françaises référence DTU et CSTB concernés : DTU 40-32, DTU 40-36, NFP34-205 (DTU40-35), NFP 84-206 (DTU43-3).

Sous réserve de disponibilité des articles auprès du fournisseur.

Conditions générales de vente et autres informations en annexes

PROFIL C

profilages & pliages acier

Support d'Etanchéité 4.250.45

APPUI DE 60 MM

Norme EN - 1993-1-3

Marquage CE - 1166-CPR-0218 suivant NF EN 1090-1

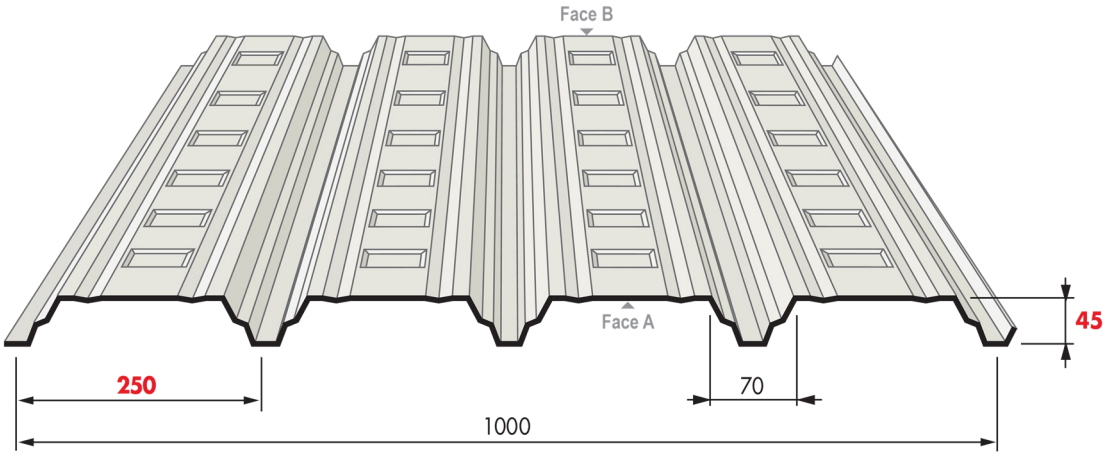

REVÊTEMENTS					
Face A extérieur			Face B intérieur		
Galvanisation	Prélaquage		Galvanisation	Prélaquage	
Désignation	Nature	Epaisseur	Désignation	Nature	Epaisseur
Z275			Z275		
Z225	Polyester	5+20 µ	Z225	Polyester	5 à 7 µ
Z225	Polyester	5+30 µ	Z225	Polyester	5 à 7 µ

MATERIAU DE BASE	
Type de protection	
Galvanisé	Galv - Prélaqué
NF EN 10326/P34310	NF EN 10169-1/ P34310
Nuance d'acier : S320 GD	
Tolérances normales	NF EN 10326

OPTIONS
Accessoires de couverture

Nuancier

Nous consulter pour toute autre teinte. Rendu des couleurs non contractuel, se référer au nuancier RAL ou échantillon sur demande.

RAL 1015 Terre de lune	**RAL 5008** Bleu sequoia	**RAL 7006** Gris rafale	**RAL 7015** Gris fumé	**RAL 7016** Gris anthracite	**RAL 7022** Gris tungstène	**RAL 7032** Gris iceberg	**RAL 7035** Gris souris
RAL 7042 Gris	**RAL 8012** Brun persan	**RAL 8024** Cacao	**RAL 9002** Blanc antartique	**RAL 9006** Gris opale	**RAL 9007** Gris aluminium	**RAL 9010** Blanc	Face B **RAL 7032** Gris iceberg

PROFIL C 10 rue des Hayes - 39380 Vaudrey - Tél. 03 84 71 72 72 - contact@profilc.com - www.profilc.com

Tableau d'utilisation travée simple

PROFIL
profilages & pliages acier

Travée simple

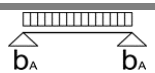

Largeur d'appui d'extrémité a ≥ 40 mm

Epais-seur t_n (mm)	Masse g (kN/m²)	Marcha-bilité L_{gr} (m)	Max f	Charge descendante uniformément répartie admissible q (kN/m²) inclus le poids propre en fonction de la portée L (m)																						
				0,60	0,80	1,00	1,20	1,40	1,60	1,80	2,00	2,20	2,40	2,60	2,80	3,00	3,20	3,40	3,60	3,80	4,00	4,20	4,40	4,60	4,80	5,00
0,75	0,073	1,10	*	17,95	13,47	10,77	8,11	5,96	4,56	3,60	2,92	2,41	2,03	1,73	1,49	1,30	1,14	1,01	0,90	0,81	0,73	0,66	0,60	0,55	0,51	0,47
			L/150	17,95	13,47	10,77	8,11	5,96	4,39	3,08	2,25	1,69	1,30	1,02	0,82	0,67	0,55	0,46	0,39	0,33	0,28	0,24	0,21	0,18	0,16	0,14
			L/180	17,95	13,47	10,77	8,11	5,46	3,66	2,57	1,87	1,41	1,08	0,85	0,68	0,56	0,46	0,38	0,32	0,27	0,23	0,20	0,18	0,15	0,14	0,12
			L/200	17,95	13,47	10,77	7,81	4,92	3,29	2,31	1,69	1,27	0,98	0,77	0,61	0,50	0,41	0,34	0,29	0,25	0,21	0,18	0,16	0,14	0,12	0,11
			L/300	17,95	13,47	8,99	5,21	3,28	2,20	1,54	1,12	0,84	0,65	0,51	0,41	0,33	0,27	0,23	0,19	0,16	0,14	0,12	0,11	0,09	0,08	0,07
0,88	0,086	1,60	*	24,45	18,33	14,14	9,82	7,21	5,52	4,36	3,53	2,92	2,45	2,09	1,80	1,57	1,38	1,22	1,09	0,98	0,88	0,80	0,73	0,67	0,61	0,57
			L/150	24,45	18,33	14,14	9,82	7,21	5,29	3,72	2,71	2,04	1,57	1,23	0,99	0,80	0,66	0,55	0,46	0,40	0,34	0,29	0,25	0,22	0,20	0,17
			L/180	24,45	18,33	14,14	9,82	6,58	4,41	3,10	2,26	1,70	1,31	1,03	0,82	0,67	0,55	0,46	0,39	0,33	0,28	0,24	0,21	0,19	0,16	0,14
			L/200	24,45	18,33	14,14	9,41	5,93	3,97	2,79	2,03	1,53	1,18	0,93	0,74	0,60	0,50	0,41	0,35	0,30	0,25	0,22	0,19	0,17	0,15	0,13
			L/300	24,45	18,33	10,84	6,27	3,95	2,65	1,86	1,35	1,02	0,78	0,62	0,49	0,40	0,33	0,28	0,23	0,20	0,17	0,15	0,13	0,11	0,10	0,09
1,00	0,098	2,10	*	31,20	23,40	16,46	11,43	8,40	6,43	5,08	4,11	3,40	2,86	2,43	2,10	1,83	1,61	1,42	1,27	1,14	1,03	0,93	0,85	0,78	0,71	0,66
			L/150	31,20	23,40	16,46	11,43	8,40	6,14	4,31	3,14	2,36	1,82	1,43	1,15	0,93	0,77	0,64	0,54	0,46	0,39	0,34	0,30	0,26	0,23	0,20
			L/180	31,20	23,40	16,46	11,43	7,64	5,12	3,59	2,62	1,97	1,52	1,19	0,96	0,78	0,64	0,53	0,45	0,38	0,33	0,28	0,25	0,22	0,19	0,17
			L/200	31,20	23,40	16,46	10,92	6,88	4,61	3,24	2,36	1,77	1,36	1,07	0,86	0,70	0,58	0,48	0,40	0,34	0,29	0,25	0,22	0,19	0,17	0,15
			L/300	31,20	23,40	12,58	7,28	4,58	3,07	2,16	1,57	1,18	0,91	0,72	0,57	0,47	0,38	0,32	0,27	0,23	0,20	0,17	0,15	0,13	0,11	0,10
1,25	0,122	2,80	*	59,40	33,41	21,38	14,85	10,91	8,35	6,60	5,35	4,42	3,71	3,16	2,73	2,38	2,09	1,85	1,65	1,48	1,34	1,21	1,10	1,01	0,93	0,86
			L/150	59,40	33,41	21,38	14,85	10,91	7,96	5,59	4,07	3,06	2,36	1,85	1,48	1,21	0,99	0,83	0,70	0,59	0,51	0,44	0,38	0,33	0,29	0,26
			L/180	59,40	33,41	21,38	14,85	9,90	6,63	4,66	3,40	2,55	1,97	1,55	1,24	1,01	0,83	0,69	0,58	0,50	0,42	0,37	0,32	0,28	0,25	0,22
			L/200	59,40	33,41	21,38	14,15	8,91	5,97	4,19	3,06	2,30	1,77	1,39	1,11	0,91	0,75	0,62	0,52	0,45	0,38	0,33	0,29	0,25	0,22	0,20
			L/300	59,40	31,83	16,30	9,43	5,94	3,98	2,79	2,04	1,53	1,18	0,93	0,74	0,60	0,50	0,41	0,35	0,30	0,25	0,22	0,19	0,17	0,15	0,13

Ligne * = *Charge admissible sans limitation de flèche*

Ligne L/... = *Charge admissible avec une limitation de flèche f ≤ L/...*

L_{gr} = *Portée maximale d'une tôle nervurée non fixée pouvant supporter le poids d'un homme*

Tableau d'utilisation travée double

PROFIL
profilages & pliages acier

APPUI DE 60 MM

Travée double

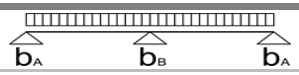

Largeur d'appui d'extrémité a ≥ 40 mm
Largeur d'appui intermédiaire ≥ 60 mm

Epais-seur t_u (mm)	Masse g (kN/m²)	Marcha-bilité L_{gr} (m)	Max f	Charge descendante uniformément répartie admissible q (kN/m²) inclus le poids propre en fonction de la portée L (m)																						
				0,60	0,80	1,00	1,20	1,40	1,60	1,80	2,00	2,20	2,40	2,60	2,80	3,00	3,20	3,40	3,60	3,80	4,00	4,20	4,40	4,60	4,80	5,00
0,75	0,073	1,40	*	17,56	11,69	8,41	6,37	5,00	4,04	3,33	2,80	2,38	2,03	1,73	1,49	1,30	1,14	1,01	0,90	0,81	0,73	0,66	0,60	0,55	0,51	0,47
			L/150	17,56	11,69	8,41	6,37	5,00	4,04	3,33	2,80	2,38	2,03	1,73	1,49	1,30	1,14	1,01	0,90	0,79	0,68	0,58	0,51	0,44	0,39	0,35
			L/180	17,56	11,69	8,41	6,37	5,00	4,04	3,33	2,80	2,38	2,03	1,73	1,49	1,30	1,10	0,92	0,77	0,66	0,56	0,49	0,42	0,37	0,33	0,29
			L/200	17,56	11,69	8,41	6,37	5,00	4,04	3,33	2,80	2,38	2,03	1,73	1,48	1,20	0,99	0,83	0,70	0,59	0,51	0,44	0,38	0,33	0,29	0,26
			L/300	17,56	11,69	8,41	6,37	5,00	4,04	3,33	2,70	2,03	1,56	1,23	0,98	0,80	0,66	0,55	0,46	0,39	0,34	0,29	0,25	0,22	0,20	0,17
0,88	0,086	2,05	*	22,56	14,88	10,63	8,00	6,25	5,02	4,13	3,46	2,92	2,45	2,09	1,80	1,57	1,38	1,22	1,09	0,98	0,88	0,80	0,73	0,67	0,61	0,57
			L/150	22,56	14,88	10,63	8,00	6,25	5,02	4,13	3,46	2,92	2,45	2,09	1,80	1,57	1,38	1,22	1,09	0,95	0,81	0,70	0,61	0,54	0,47	0,42
			L/180	22,56	14,88	10,63	8,00	6,25	5,02	4,13	3,46	2,92	2,45	2,09	1,80	1,57	1,33	1,11	0,93	0,79	0,68	0,59	0,51	0,45	0,39	0,35
			L/200	22,56	14,88	10,63	8,00	6,25	5,02	4,13	3,46	2,92	2,45	2,09	1,78	1,45	1,19	0,99	0,84	0,71	0,61	0,53	0,46	0,40	0,35	0,31
			L/300	22,56	14,88	10,63	8,00	6,25	5,02	4,13	3,26	2,45	1,88	1,48	1,19	0,96	0,80	0,66	0,56	0,47	0,41	0,35	0,31	0,27	0,24	0,21
1,00	0,098	2,60	*	27,43	17,95	12,74	9,54	7,43	5,95	4,88	4,07	3,40	2,86	2,43	2,10	1,83	1,61	1,42	1,27	1,14	1,03	0,93	0,85	0,78	0,71	0,66
			L/150	27,43	17,95	12,74	9,54	7,43	5,95	4,88	4,07	3,40	2,86	2,43	2,10	1,83	1,61	1,42	1,27	1,10	0,95	0,82	0,71	0,62	0,55	0,48
			L/180	27,43	17,95	12,74	9,54	7,43	5,95	4,88	4,07	3,40	2,86	2,43	2,10	1,83	1,54	1,28	1,08	0,92	0,79	0,68	0,59	0,52	0,46	0,40
			L/200	27,43	17,95	12,74	9,54	7,43	5,95	4,88	4,07	3,40	2,86	2,43	2,07	1,68	1,38	1,15	0,97	0,83	0,71	0,61	0,53	0,47	0,41	0,36
			L/300	27,43	17,95	12,74	9,54	7,43	5,95	4,88	3,78	2,84	2,19	1,72	1,38	1,12	0,92	0,77	0,65	0,55	0,47	0,41	0,35	0,31	0,27	0,24
1,25	0,122	3,50	*	44,45	28,07	19,40	14,22	10,89	8,35	6,60	5,35	4,42	3,71	3,16	2,73	2,38	2,09	1,85	1,65	1,48	1,34	1,21	1,10	1,01	0,93	0,86
			L/150	44,45	28,07	19,40	14,22	10,89	8,35	6,60	5,35	4,42	3,71	3,16	2,73	2,38	2,09	1,85	1,65	1,43	1,22	1,06	0,92	0,81	0,71	0,63
			L/180	44,45	28,07	19,40	14,22	10,89	8,35	6,60	5,35	4,42	3,71	3,16	2,73	2,38	1,99	1,66	1,40	1,19	1,02	0,88	0,77	0,67	0,59	0,52
			L/200	44,45	28,07	19,40	14,22	10,89	8,35	6,60	5,35	4,42	3,71	3,16	2,68	2,18	1,79	1,50	1,26	1,07	0,92	0,79	0,69	0,60	0,53	0,47
			L/300	44,45	28,07	19,40	14,22	10,89	8,35	6,60	4,90	3,68	2,83	2,23	1,78	1,45	1,20	1,00	0,84	0,71	0,61	0,53	0,46	0,40	0,35	0,31

Ligne * = *Charge admissible sans limitation de flèche*

Ligne L/... = *Charge admissible avec une limitation de flèche f ≤ L/...*

L_{gr} = *Portée maximale d'une tôle nervurée non fixée pouvant supporter le poids d'un homme*

Tableau d'utilisation travée triple

Travée triple

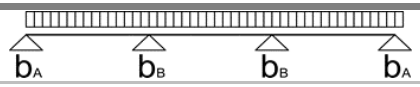

Largeur d'appui d'extrémité a ≥ 40 mm
Largeur d'appui intermédiaire b ≥ 60 mm

Epais-seur t_n (mm)	Masse g (kN/m²)	Marcha-bilité L_{gr} (m)	Max f	Charge descendante uniformément répartie admissible q (kN/m²) inclus le poids propre en fonction de la portée L (m)																						
				0,60	0,80	1,00	1,20	1,40	1,60	1,80	2,00	2,20	2,40	2,60	2,80	3,00	3,20	3,40	3,60	3,80	4,00	4,20	4,40	4,60	4,80	5,00
0,75	0,073	1,40	*	17,95	13,47	10,02	7,62	5,96	4,56	3,60	2,92	2,41	2,03	1,73	1,49	1,30	1,14	1,01	0,91	0,83	0,75	0,69	0,63	0,58	0,53	0,49
			L/150	17,95	13,47	10,02	7,62	5,96	4,56	3,60	2,92	2,41	2,03	1,73	1,49	1,26	1,04	0,87	0,73	0,62	0,53	0,46	0,40	0,35	0,31	0,27
			L/180	17,95	13,47	10,02	7,62	5,96	4,56	3,60	2,92	2,41	2,03	1,61	1,29	1,05	0,87	0,72	0,61	0,52	0,44	0,38	0,33	0,29	0,26	0,23
			L/200	17,95	13,47	10,02	7,62	5,96	4,56	3,60	2,92	2,40	1,85	1,45	1,16	0,95	0,78	0,65	0,55	0,47	0,40	0,34	0,30	0,26	0,23	0,20
			L/300	17,95	13,47	10,02	7,62	5,96	4,15	2,91	2,12	1,59	1,23	0,97	0,77	0,63	0,52	0,43	0,36	0,31	0,27	0,23	0,20	0,17	0,15	0,14
0,88	0,086	2,05	*	24,45	17,69	12,70	9,59	7,21	5,52	4,36	3,53	2,92	2,45	2,09	1,80	1,57	1,38	1,23	1,11	1,00	0,91	0,82	0,75	0,69	0,63	0,58
			L/150	24,45	17,69	12,70	9,59	7,21	5,52	4,36	3,53	2,92	2,45	2,09	1,80	1,52	1,25	1,04	0,88	0,75	0,64	0,55	0,48	0,42	0,37	0,33
			L/180	24,45	17,69	12,70	9,59	7,21	5,52	4,36	3,53	2,92	2,45	1,94	1,56	1,27	1,04	0,87	0,73	0,62	0,53	0,46	0,40	0,35	0,31	0,27
			L/200	24,45	17,69	12,70	9,59	7,21	5,52	4,36	3,53	2,89	2,22	1,75	1,40	1,14	0,94	0,78	0,66	0,56	0,48	0,42	0,36	0,32	0,28	0,25
			L/300	24,45	17,69	12,70	9,59	7,21	5,00	3,51	2,56	1,92	1,48	1,16	0,93	0,76	0,62	0,52	0,44	0,37	0,32	0,28	0,24	0,21	0,19	0,16
1,00	0,098	2,60	*	31,20	21,39	15,26	11,43	8,40	6,43	5,08	4,11	3,40	2,86	2,43	2,10	1,83	1,61	1,43	1,28	1,15	1,04	0,94	0,86	0,78	0,72	0,66
			L/150	31,20	21,39	15,26	11,43	8,40	6,43	5,08	4,11	3,40	2,86	2,43	2,10	1,76	1,45	1,21	1,02	0,87	0,74	0,64	0,56	0,49	0,43	0,38
			L/180	31,20	21,39	15,26	11,43	8,40	6,43	5,08	4,11	3,40	2,86	2,26	1,81	1,47	1,21	1,01	0,85	0,72	0,62	0,54	0,47	0,41	0,36	0,32
			L/200	31,20	21,39	15,26	11,43	8,40	6,43	5,08	4,11	3,35	2,58	2,03	1,63	1,32	1,09	0,91	0,76	0,65	0,56	0,48	0,42	0,37	0,32	0,29
			L/300	31,20	21,39	15,26	11,43	8,40	5,80	4,07	2,97	2,23	1,72	1,35	1,08	0,88	0,72	0,60	0,51	0,43	0,37	0,32	0,28	0,24	0,21	0,19
1,25	0,122	3,50	*	53,23	33,41	21,38	14,85	10,91	8,35	6,60	5,35	4,42	3,71	3,16	2,73	2,38	2,09	1,85	1,65	1,48	1,34	1,21	1,10	1,01	0,93	0,86
			L/150	53,23	33,41	21,38	14,85	10,91	8,35	6,60	5,35	4,42	3,71	3,16	2,73	2,28	1,88	1,57	1,32	1,12	0,96	0,83	0,72	0,63	0,56	0,49
			L/180	53,23	33,41	21,38	14,85	10,91	8,35	6,60	5,35	4,42	3,71	2,92	2,34	1,90	1,57	1,31	1,10	0,94	0,80	0,69	0,60	0,53	0,46	0,41
			L/200	53,23	33,41	21,38	14,85	10,91	8,35	6,60	5,35	4,34	3,34	2,63	2,11	1,71	1,41	1,18	0,99	0,84	0,72	0,62	0,54	0,48	0,42	0,37
			L/300	53,23	33,41	21,38	14,85	10,91	7,51	5,28	3,85	2,89	2,23	1,75	1,40	1,14	0,94	0,78	0,66	0,56	0,48	0,42	0,36	0,32	0,28	0,25

Ligne * = *Charge admissible sans limitation de flèche*

Ligne L/... = *Charge admissible avec une limitation de flèche f ≤ L/...*

L_{gr} = *Portée maximale d'une tôle nervurée non fixée pouvant supporter le poids d'un homme*

PROFIL C

profilages & pliages acier

Support d'Etanchéité 4.250.45

APPUI DE 160 MM

Norme EN - 1993-1-3

Marquage CE - 1166-CPR-0218 suivant NF EN 1090-1

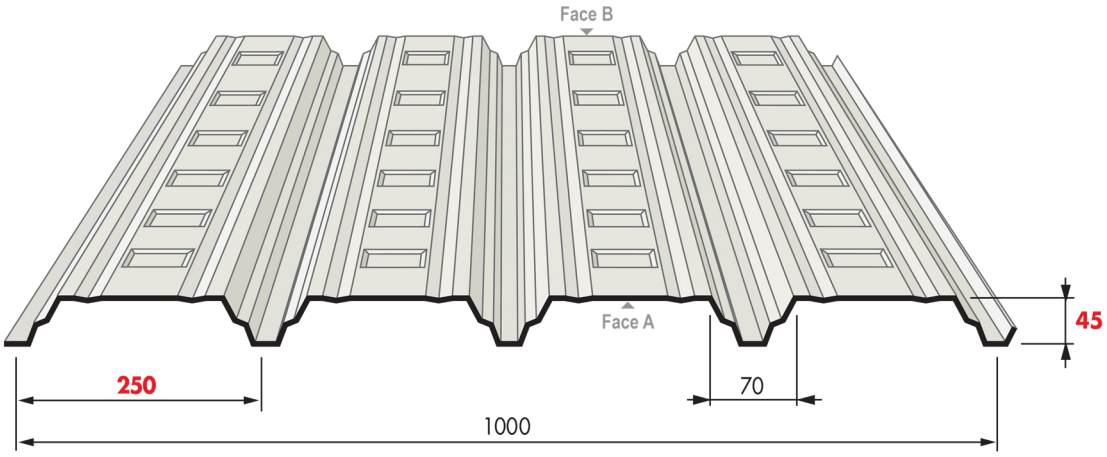

REVÊTEMENTS					
Face A extérieur			Face B intérieur		
Galvanisation	Prélaquage		Galvanisation	Prélaquage	
Désignation	Nature	Epaisseur	Désignation	Nature	Epaisseur
Z275			Z275		
Z225	Polyester	5+20 µ	Z225	Polyester	5 à 7 µ
Z225	Polyester	5+30 µ	Z225	Polyester	5 à 7 µ

MATERIAU DE BASE	
Type de protection	
Galvanisé	Galv - Prélaqué
NF EN 10326/P34310	NF EN 10169-1/ P34310
Nuance d'acier : S320 GD	
Tolérances normales	NF EN 10326

OPTIONS
Accessoires de couverture

Nuancier

Nous consulter pour toute autre teinte. Rendu des couleurs non contractuel, se référer au nuancier RAL ou échantillon sur demande.

RAL 1015 Terre de lune	**RAL 5008** Bleu sequoia	**RAL 7006** Gris rafale	**RAL 7015** Gris fumé	**RAL 7016** Gris anthracite	**RAL 7022** Gris tungstène	**RAL 7032** Gris iceberg	**RAL 7035** Gris souris
RAL 7042 Gris	**RAL 8012** Brun persan	**RAL 8024** Cacao	**RAL 9002** Blanc antartique	**RAL 9006** Gris opale	**RAL 9007** Gris aluminium	**RAL 9010** Blanc	Face B **RAL 7032** Gris iceberg

PROFIL C 10 rue des Hayes - 39380 Vaudrey - Tél. 03 84 71 72 72 - contact@profilc.com - www.profilc.com

Tableau d'utilisation travée simple

PROFIL profilages & pliages acier

Travée simple

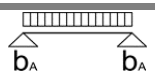

Largeur d'appui d'extrémité a ≥ 40 mm

Epais-seur t_n (mm)	Masse g (kN/m²)	Marcha-bilité L_{gr} (m)	Max f	Charge descendante uniformément répartie admissible q (kN/m²) inclus le poids propre en fonction de la portée L (m)																						
				0,60	0,80	1,00	1,20	1,40	1,60	1,80	2,00	2,20	2,40	2,60	2,80	3,00	3,20	3,40	3,60	3,80	4,00	4,20	4,40	4,60	4,80	5,00
0,75	0,073	1,10	*	17,95	13,47	10,77	8,11	5,96	4,56	3,60	2,92	2,41	2,03	1,73	1,49	1,30	1,14	1,01	0,90	0,81	0,73	0,66	0,60	0,55	0,51	0,47
			L/150	17,95	13,47	10,77	8,11	5,96	4,39	3,08	2,25	1,69	1,30	1,02	0,82	0,67	0,55	0,46	0,39	0,33	0,28	0,24	0,21	0,18	0,16	0,14
			L/180	17,95	13,47	10,77	8,11	5,46	3,66	2,57	1,87	1,41	1,08	0,85	0,68	0,56	0,46	0,38	0,32	0,27	0,23	0,20	0,18	0,15	0,14	0,12
			L/200	17,95	13,47	10,77	7,81	4,92	3,29	2,31	1,69	1,27	0,98	0,77	0,61	0,50	0,41	0,34	0,29	0,25	0,21	0,18	0,16	0,14	0,12	0,11
			L/300	17,95	13,47	8,99	5,21	3,28	2,20	1,54	1,12	0,84	0,65	0,51	0,41	0,33	0,27	0,23	0,19	0,16	0,14	0,12	0,11	0,09	0,08	0,07
0,88	0,086	1,60	*	24,45	18,33	14,14	9,82	7,21	5,52	4,36	3,53	2,92	2,45	2,09	1,80	1,57	1,38	1,22	1,09	0,98	0,88	0,80	0,73	0,67	0,61	0,57
			L/150	24,45	18,33	14,14	9,82	7,21	5,29	3,72	2,71	2,04	1,57	1,23	0,99	0,80	0,66	0,55	0,46	0,40	0,34	0,29	0,25	0,22	0,20	0,17
			L/180	24,45	18,33	14,14	9,82	6,58	4,41	3,10	2,26	1,70	1,31	1,03	0,82	0,67	0,55	0,46	0,39	0,33	0,28	0,24	0,21	0,19	0,16	0,14
			L/200	24,45	18,33	14,14	9,41	5,93	3,97	2,79	2,03	1,53	1,18	0,93	0,74	0,60	0,50	0,41	0,35	0,30	0,25	0,22	0,19	0,17	0,15	0,13
			L/300	24,45	18,33	10,84	6,27	3,95	2,65	1,86	1,35	1,02	0,78	0,62	0,49	0,40	0,33	0,28	0,23	0,20	0,17	0,15	0,13	0,11	0,10	0,09
1,00	0,098	2,10	*	31,20	23,40	16,46	11,43	8,40	6,43	5,08	4,11	3,40	2,86	2,43	2,10	1,83	1,61	1,42	1,27	1,14	1,03	0,93	0,85	0,78	0,71	0,66
			L/150	31,20	23,40	16,46	11,43	8,40	6,14	4,31	3,14	2,36	1,82	1,43	1,15	0,93	0,77	0,64	0,54	0,46	0,39	0,34	0,30	0,26	0,23	0,20
			L/180	31,20	23,40	16,46	11,43	7,64	5,12	3,59	2,62	1,97	1,52	1,19	0,96	0,78	0,64	0,53	0,45	0,38	0,33	0,28	0,25	0,22	0,19	0,17
			L/200	31,20	23,40	16,46	10,92	6,88	4,61	3,24	2,36	1,77	1,36	1,07	0,86	0,70	0,58	0,48	0,40	0,34	0,29	0,25	0,22	0,19	0,17	0,15
			L/300	31,20	23,40	12,58	7,28	4,58	3,07	2,16	1,57	1,18	0,91	0,72	0,57	0,47	0,38	0,32	0,27	0,23	0,20	0,17	0,15	0,13	0,11	0,10
1,25	0,122	2,80	*	59,40	33,41	21,38	14,85	10,91	8,35	6,60	5,35	4,42	3,71	3,16	2,73	2,38	2,09	1,85	1,65	1,48	1,34	1,21	1,10	1,01	0,93	0,86
			L/150	59,40	33,41	21,38	14,85	10,91	7,96	5,59	4,07	3,06	2,36	1,85	1,48	1,21	0,99	0,83	0,70	0,59	0,51	0,44	0,38	0,33	0,29	0,26
			L/180	59,40	33,41	21,38	14,85	9,90	6,63	4,66	3,40	2,55	1,97	1,55	1,24	1,01	0,83	0,69	0,58	0,50	0,42	0,37	0,32	0,28	0,25	0,22
			L/200	59,40	33,41	21,38	14,15	8,91	5,97	4,19	3,06	2,30	1,77	1,39	1,11	0,91	0,75	0,62	0,52	0,45	0,38	0,33	0,29	0,25	0,22	0,20
			L/300	59,40	31,83	16,30	9,43	5,94	3,98	2,79	2,04	1,53	1,18	0,93	0,74	0,60	0,50	0,41	0,35	0,30	0,25	0,22	0,19	0,17	0,15	0,13

Ligne * = *Charge admissible sans limitation de flèche*

Ligne L/... = *Charge admissible avec une limitation de flèche f ≤ L/...*

L_{gr} = *Portée maximale d'une tôle nervurée non fixée pouvant supporter le poids d'un homme*

Tableau d'utilisation travée double

PROFIL
profilages & pliages acier

APPUI DE 160 MM

Travée double

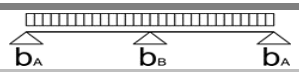

Largeur d'appui d'extrémité a ≥ 40 mm
Largeur d'appui intermédiaire ≥ 160 mm

Epais-seur t_u (mm)	Masse g (kN/m²)	Marcha-bilité L_{gr} (m)	Max f	Charge descendante uniformément répartie admissible q (kN/m²) inclus le poids propre en fonction de la portée L (m)																						
				0,60	0,80	1,00	1,20	1,40	1,60	1,80	2,00	2,20	2,40	2,60	2,80	3,00	3,20	3,40	3,60	3,80	4,00	4,20	4,40	4,60	4,80	5,00
0,75	0,073	1,40	*	17,95	13,47	9,97	7,42	5,75	4,56	3,60	2,92	2,41	2,03	1,73	1,49	1,30	1,14	1,01	0,90	0,81	0,73	0,66	0,60	0,55	0,51	0,47
			L/150	17,95	13,47	9,97	7,42	5,75	4,56	3,60	2,92	2,41	2,03	1,73	1,49	1,30	1,14	1,01	0,90	0,79	0,68	0,58	0,51	0,44	0,39	0,35
			L/180	17,95	13,47	9,97	7,42	5,75	4,56	3,60	2,92	2,41	2,03	1,73	1,49	1,30	1,10	0,92	0,77	0,66	0,56	0,49	0,42	0,37	0,33	0,29
			L/200	17,95	13,47	9,97	7,42	5,75	4,56	3,60	2,92	2,41	2,03	1,73	1,48	1,20	0,99	0,83	0,70	0,59	0,51	0,44	0,38	0,33	0,29	0,26
			L/300	17,95	13,47	9,97	7,42	5,75	4,56	3,60	2,70	2,03	1,56	1,23	0,98	0,80	0,66	0,55	0,46	0,39	0,34	0,29	0,25	0,22	0,20	0,17
0,88	0,086	2,05	*	24,45	17,72	12,40	9,18	7,08	5,52	4,36	3,53	2,92	2,45	2,09	1,80	1,57	1,38	1,22	1,09	0,98	0,88	0,80	0,73	0,67	0,61	0,57
			L/150	24,45	17,72	12,40	9,18	7,08	5,52	4,36	3,53	2,92	2,45	2,09	1,80	1,57	1,38	1,22	1,09	0,95	0,81	0,70	0,61	0,54	0,47	0,42
			L/180	24,45	17,72	12,40	9,18	7,08	5,52	4,36	3,53	2,92	2,45	2,09	1,80	1,57	1,33	1,11	0,93	0,79	0,68	0,59	0,51	0,45	0,39	0,35
			L/200	24,45	17,72	12,40	9,18	7,08	5,52	4,36	3,53	2,92	2,45	2,09	1,78	1,45	1,19	0,99	0,84	0,71	0,61	0,53	0,46	0,40	0,35	0,31
			L/300	24,45	17,72	12,40	9,18	7,08	5,52	4,36	3,26	2,45	1,88	1,48	1,19	0,96	0,80	0,66	0,56	0,47	0,41	0,35	0,31	0,27	0,24	0,21
1,00	0,098	2,60	*	31,20	21,11	14,69	10,83	8,33	6,43	5,08	4,11	3,40	2,86	2,43	2,10	1,83	1,61	1,42	1,27	1,14	1,03	0,93	0,85	0,78	0,71	0,66
			L/150	31,20	21,11	14,69	10,83	8,33	6,43	5,08	4,11	3,40	2,86	2,43	2,10	1,83	1,61	1,42	1,27	1,10	0,95	0,82	0,71	0,62	0,55	0,48
			L/180	31,20	21,11	14,69	10,83	8,33	6,43	5,08	4,11	3,40	2,86	2,43	2,10	1,83	1,54	1,28	1,08	0,92	0,79	0,68	0,59	0,52	0,46	0,40
			L/200	31,20	21,11	14,69	10,83	8,33	6,43	5,08	4,11	3,40	2,86	2,43	2,07	1,68	1,38	1,15	0,97	0,83	0,71	0,61	0,53	0,47	0,41	0,36
			L/300	31,20	21,11	14,69	10,83	8,33	6,43	5,08	3,78	2,84	2,19	1,72	1,38	1,12	0,92	0,77	0,65	0,55	0,47	0,41	0,35	0,31	0,27	0,24
1,25	0,122	3,50	*	51,07	31,51	21,38	14,85	10,91	8,35	6,60	5,35	4,42	3,71	3,16	2,73	2,38	2,09	1,85	1,65	1,48	1,34	1,21	1,10	1,01	0,93	0,86
			L/150	51,07	31,51	21,38	14,85	10,91	8,35	6,60	5,35	4,42	3,71	3,16	2,73	2,38	2,09	1,85	1,65	1,43	1,22	1,06	0,92	0,81	0,71	0,63
			L/180	51,07	31,51	21,38	14,85	10,91	8,35	6,60	5,35	4,42	3,71	3,16	2,73	2,38	1,99	1,66	1,40	1,19	1,02	0,88	0,77	0,67	0,59	0,52
			L/200	51,07	31,51	21,38	14,85	10,91	8,35	6,60	5,35	4,42	3,71	3,16	2,68	2,18	1,79	1,50	1,26	1,07	0,92	0,79	0,69	0,60	0,53	0,47
			L/300	51,07	31,51	21,38	14,85	10,91	8,35	6,60	4,90	3,68	2,83	2,23	1,78	1,45	1,20	1,00	0,84	0,71	0,61	0,53	0,46	0,40	0,35	0,31

Ligne * = *Charge admissible sans limitation de flèche*

Ligne L/... = *Charge admissible avec une limitation de flèche f ≤ L/...*

L_{gr} = *Portée maximale d'une tôle nervurée non fixée pouvant supporter le poids d'un homme*

Tableau d'utilisation travée triple

PROFIL
profilages & pliages acier

Travée triple

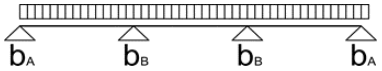

Largeur d'appui d'extrémité a ≥ 40 mm
Largeur d'appui intermédiaire b ≥ 160 mm

Epaisseur t_u (mm)	Masse g (kN/m²)	Marchabilité L_{gr} (m)	Max f	Charge descendante uniformément répartie admissible q (kN/m²) inclus le poids propre en fonction de la portée L (m)																						
				0,60	0,80	1,00	1,20	1,40	1,60	1,80	2,00	2,20	2,40	2,60	2,80	3,00	3,20	3,40	3,60	3,80	4,00	4,20	4,40	4,60	4,80	5,00
0,75	0,073	1,40	*	18,99	13,47	10,77	8,11	5,96	4,56	3,60	2,92	2,41	2,03	1,76	1,54	1,36	1,20	1,06	0,95	0,85	0,77	0,70	0,63	0,58	0,53	0,49
			L/150	18,99	13,47	10,77	8,11	5,96	4,56	3,60	2,92	2,41	2,03	1,76	1,54	1,26	1,04	0,87	0,73	0,62	0,53	0,46	0,40	0,35	0,31	0,27
			L/180	18,99	13,47	10,77	8,11	5,96	4,56	3,60	2,92	2,41	2,03	1,61	1,29	1,05	0,87	0,72	0,61	0,52	0,44	0,38	0,33	0,29	0,26	0,23
			L/200	18,99	13,47	10,77	8,11	5,96	4,56	3,60	2,92	2,40	1,85	1,45	1,16	0,95	0,78	0,65	0,55	0,47	0,40	0,34	0,30	0,26	0,23	0,20
			L/300	18,99	13,47	10,77	8,11	5,96	4,15	2,91	2,12	1,59	1,23	0,97	0,77	0,63	0,52	0,43	0,36	0,31	0,27	0,23	0,20	0,17	0,15	0,14
0,88	0,086	2,05	*	24,45	18,33	14,14	9,82	7,21	5,52	4,36	3,53	2,92	2,47	2,14	1,85	1,61	1,42	1,25	1,12	1,00	0,91	0,82	0,75	0,69	0,63	0,58
			L/150	24,45	18,33	14,14	9,82	7,21	5,52	4,36	3,53	2,92	2,47	2,14	1,85	1,52	1,25	1,04	0,88	0,75	0,64	0,55	0,48	0,42	0,37	0,33
			L/180	24,45	18,33	14,14	9,82	7,21	5,52	4,36	3,53	2,92	2,47	1,94	1,56	1,27	1,04	0,87	0,73	0,62	0,53	0,46	0,40	0,35	0,31	0,27
			L/200	24,45	18,33	14,14	9,82	7,21	5,52	4,36	3,53	2,89	2,22	1,75	1,40	1,14	0,94	0,78	0,66	0,56	0,48	0,42	0,36	0,32	0,28	0,25
			L/300	24,45	18,33	14,14	9,82	7,21	5,00	3,51	2,56	1,92	1,48	1,16	0,93	0,76	0,62	0,52	0,44	0,37	0,32	0,28	0,24	0,21	0,19	0,16
1,00	0,098	2,60	*	31,20	23,40	16,46	11,43	8,40	6,43	5,08	4,11	3,40	2,88	2,45	2,11	1,84	1,62	1,43	1,28	1,15	1,04	0,94	0,86	0,78	0,72	0,66
			L/150	31,20	23,40	16,46	11,43	8,40	6,43	5,08	4,11	3,40	2,88	2,45	2,11	1,76	1,45	1,21	1,02	0,87	0,74	0,64	0,56	0,49	0,43	0,38
			L/180	31,20	23,40	16,46	11,43	8,40	6,43	5,08	4,11	3,40	2,87	2,26	1,81	1,47	1,21	1,01	0,85	0,72	0,62	0,54	0,47	0,41	0,36	0,32
			L/200	31,20	23,40	16,46	11,43	8,40	6,43	5,08	4,11	3,35	2,58	2,03	1,63	1,32	1,09	0,91	0,76	0,65	0,56	0,48	0,42	0,37	0,32	0,29
			L/300	31,20	23,40	16,46	11,43	8,40	5,80	4,07	2,97	2,23	1,72	1,35	1,08	0,88	0,72	0,60	0,51	0,43	0,37	0,32	0,28	0,24	0,21	0,19
1,25	0,122	3,50	*	59,40	33,41	21,38	14,85	10,91	8,35	6,60	5,35	4,42	3,71	3,16	2,73	2,38	2,09	1,85	1,65	1,48	1,34	1,21	1,10	1,01	0,93	0,86
			L/150	59,40	33,41	21,38	14,85	10,91	8,35	6,60	5,35	4,42	3,71	3,16	2,73	2,28	1,88	1,57	1,32	1,12	0,96	0,83	0,72	0,63	0,56	0,49
			L/180	59,40	33,41	21,38	14,85	10,91	8,35	6,60	5,35	4,42	3,71	2,92	2,34	1,90	1,57	1,31	1,10	0,94	0,80	0,69	0,60	0,53	0,46	0,41
			L/200	59,40	33,41	21,38	14,85	10,91	8,35	6,60	5,35	4,34	3,34	2,63	2,11	1,71	1,41	1,18	0,99	0,84	0,72	0,62	0,54	0,48	0,42	0,37
			L/300	59,40	33,41	21,38	14,85	10,91	7,51	5,28	3,85	2,89	2,23	1,75	1,40	1,14	0,94	0,78	0,66	0,56	0,48	0,42	0,36	0,32	0,28	0,25

Ligne * = *Charge admissible sans limitation de flèche*

Ligne L/... = *Charge admissible avec une limitation de flèche f ≤ L/...*

L_{gr} = *Portée maximale d'une tôle nervurée non fixée pouvant supporter le poids d'un homme*

PROFIL C

profilages & pliages acier

APPUI DE 60 MM

Support d'Etanchéité 4.250.45
PERFORÉ

Norme EN - 1993-1-3

Marquage CE - 1166-CPR-0218 suivant NF EN 1090-1

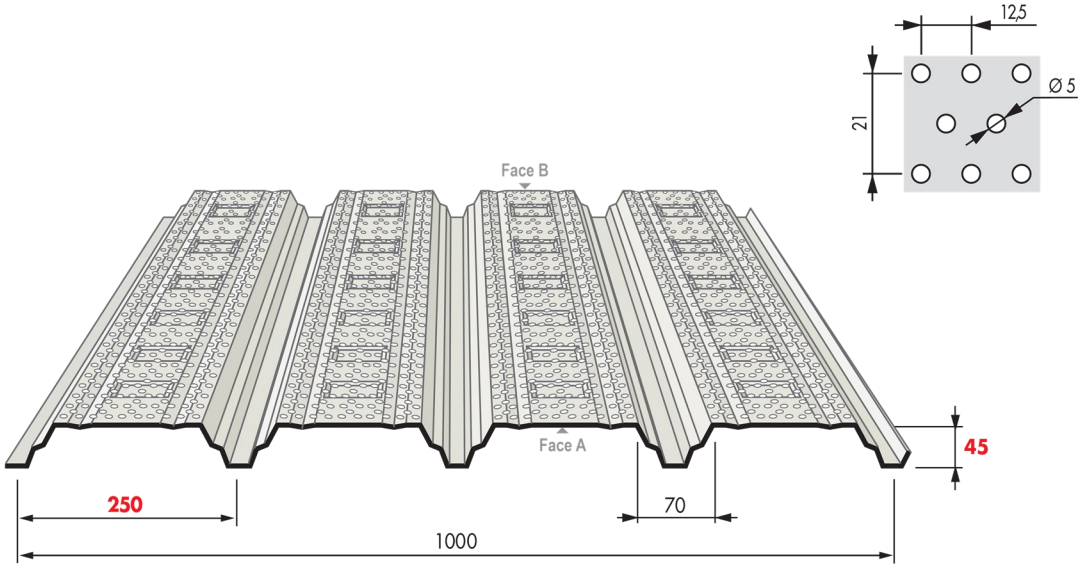

REVÊTEMENTS					
Face A extérieur			Face B intérieur		
Galvanisation	Prélaquage		Galvanisation	Prélaquage	
Désignation	Nature	Epaisseur	Désignation	Nature	Epaisseur
Z275			Z275		
Z225	Polyester	5+20 µ	Z225	Polyester	5 à 7 µ
Z225	Polyester	5+30 µ	Z225	Polyester	5 à 7 µ

MATERIAU DE BASE	
Type de protection	
Galvanisé	Galv - Prélaqué
NF EN 10326/P34310	NF EN 10169-1/ P34310
Nuance d'acier : S320 GD	
Tolérances normales	NF EN 10326

OPTIONS
Accessoires de couverture

Nuancier

Nous consulter pour toute autre teinte. Rendu des couleurs non contractuel, se référer au nuancier RAL ou échantillon sur demande.

RAL 1015	RAL 5008	RAL 7006	RAL 7015	RAL 7016	RAL 7022	RAL 7032	RAL 7035
Terre de lune	Bleu sequoia	Gris rafale	Gris fumé	Gris anthracite	Gris tungstène	Gris iceberg	Gris souris

RAL 7042	RAL 8012	RAL 8024	RAL 9002	RAL 9006	RAL 9007	RAL 9010	Face B RAL 7032
Gris	Brun persan	Cacao	Blanc antartique	Gris opale	Gris aluminium	Blanc	Gris iceberg

PROFIL C 10 rue des Hayes - 39380 Vaudrey - Tél. 03 84 71 72 72 - contact@profilc.com - www.profilc.com

SUPPORT D'ETANCHEITE 4-250-45
PERFORÉ

PROFIL
profilages & pliages acier

Tableau d'utilisation travée simple

Travée simple

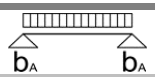

Largeur d'appui d'extrémité a ≥ 40 mm

Charge descendante uniformément répartie admissible q (kN/m²) inclus le poids propre en fonction de la portée L (m)

Epais-seur t_n (mm)	Masse g (kN/m²)	Marcha-bilité L_{gr} (m)	Max f	0,60	0,80	1,00	1,20	1,40	1,60	1,80	2,00	2,20	2,40	2,60	2,80	3,00	3,20	3,40	3,60	3,80	4,00	4,20	4,40	4,60	4,80	5,00
0,75	0,068	0,90	*	17,95	13,47	9,34	6,49	4,77	3,65	2,88	2,34	1,93	1,62	1,38	1,19	1,04	0,91	0,81	0,72	0,65	0,58	0,53	0,48	0,44	0,41	0,37
			L/150	17,95	13,47	9,34	6,49	4,77	3,65	2,59	1,89	1,42	1,09	0,86	0,69	0,56	0,46	0,38	0,32	0,28	0,24	0,20	0,18	0,16	0,14	0,12
			L/180	17,95	13,47	9,34	6,49	4,59	3,08	2,16	1,57	1,18	0,91	0,72	0,57	0,47	0,38	0,32	0,27	0,23	0,20	0,17	0,15	0,13	0,11	0,10
			L/200	17,95	13,47	9,34	6,49	4,13	2,77	1,94	1,42	1,06	0,82	0,65	0,52	0,42	0,35	0,29	0,24	0,21	0,18	0,15	0,13	0,12	0,10	0,09
			L/300	17,95	13,47	7,56	4,37	2,75	1,85	1,30	0,94	0,71	0,55	0,43	0,34	0,28	0,23	0,19	0,16	0,14	0,12	0,10	0,09	0,08	0,07	0,06
0,88	0,080	1,30	*	24,45	17,65	11,29	7,84	5,76	4,41	3,49	2,82	2,33	1,96	1,67	1,44	1,25	1,10	0,98	0,87	0,78	0,71	0,64	0,58	0,53	0,49	0,45
			L/150	24,45	17,65	11,29	7,84	5,76	4,41	3,13	2,28	1,71	1,32	1,04	0,83	0,68	0,56	0,46	0,39	0,33	0,28	0,25	0,21	0,19	0,16	0,15
			L/180	24,45	17,65	11,29	7,84	5,54	3,71	2,61	1,90	1,43	1,10	0,86	0,69	0,56	0,46	0,39	0,33	0,28	0,24	0,21	0,18	0,16	0,14	0,12
			L/200	24,45	17,65	11,29	7,84	4,99	3,34	2,35	1,71	1,28	0,99	0,78	0,62	0,51	0,42	0,35	0,29	0,25	0,21	0,18	0,16	0,14	0,12	0,11
			L/300	24,45	17,65	9,12	5,28	3,32	2,23	1,56	1,14	0,86	0,66	0,52	0,42	0,34	0,28	0,23	0,20	0,17	0,14	0,12	0,11	0,09	0,08	0,07
1,00	0,091	1,65	*	31,20	20,52	13,13	9,12	6,70	5,13	4,05	3,28	2,71	2,28	1,94	1,68	1,46	1,28	1,14	1,01	0,91	0,82	0,74	0,68	0,62	0,57	0,53
			L/150	31,20	20,52	13,13	9,12	6,70	5,13	3,63	2,65	1,99	1,53	1,21	0,97	0,78	0,65	0,54	0,45	0,39	0,33	0,29	0,25	0,22	0,19	0,17
			L/180	31,20	20,52	13,13	9,12	6,44	4,31	3,03	2,21	1,66	1,28	1,00	0,80	0,65	0,54	0,45	0,38	0,32	0,28	0,24	0,21	0,18	0,16	0,14
			L/200	31,20	20,52	13,13	9,12	5,79	3,88	2,73	1,99	1,49	1,15	0,90	0,72	0,59	0,49	0,40	0,34	0,29	0,25	0,21	0,19	0,16	0,14	0,13
			L/300	31,20	20,52	10,60	6,13	3,86	2,59	1,82	1,32	1,00	0,77	0,60	0,48	0,39	0,32	0,27	0,23	0,19	0,17	0,14	0,12	0,11	0,10	0,08
1,25	0,114	2,35	*	47,39	26,65	17,06	11,85	8,70	6,66	5,27	4,26	3,52	2,96	2,52	2,18	1,90	1,67	1,48	1,32	1,18	1,07	0,97	0,88	0,81	0,74	0,68
			L/150	47,39	26,65	17,06	11,85	8,70	6,66	4,72	3,44	2,59	1,99	1,57	1,25	1,02	0,84	0,70	0,59	0,50	0,43	0,37	0,32	0,28	0,25	0,22
			L/180	47,39	26,65	17,06	11,85	8,36	5,60	3,93	2,87	2,15	1,66	1,31	1,05	0,85	0,70	0,58	0,49	0,42	0,36	0,31	0,27	0,24	0,21	0,18
			L/200	47,39	26,65	17,06	11,85	7,53	5,04	3,54	2,58	1,94	1,49	1,17	0,94	0,76	0,63	0,53	0,44	0,38	0,32	0,28	0,24	0,21	0,19	0,17
			L/300	47,39	26,65	13,77	7,97	5,02	3,36	2,36	1,72	1,29	1,00	0,78	0,63	0,51	0,42	0,35	0,30	0,25	0,22	0,19	0,16	0,14	0,12	0,11

Ligne * = *Charge admissible sans limitation de flèche*

Ligne L/... = *Charge admissible avec une limitation de flèche f ≤ L/...*

L_{gr} = *Portée maximale d'une tôle nervurée non fixée pouvant supporter le poids d'un homme*

PROFIL
profilages & pliages acier

APPUI DE 60 MM

Tableau d'utilisation travée double

Travée double

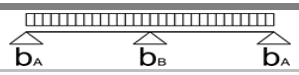

Largeur d'appui d'extrémité a ≥ 40 mm
Largeur d'appui intermédiaire ≥ 60 mm

Epaisseur t_n (mm)	Masse g (kN/m²)	Marchabilité L_{gr} (m)	Max f	Charge descendante uniformément répartie admissible q (kN/m²) inclus le poids propre en fonction de la portée L (m)																						
				0,60	0,80	1,00	1,20	1,40	1,60	1,80	2,00	2,20	2,40	2,60	2,80	3,00	3,20	3,40	3,60	3,80	4,00	4,20	4,40	4,60	4,80	5,00
0,75	0,068	1,10	*	17,27	11,47	8,23	6,22	4,77	3,65	2,88	2,34	1,93	1,62	1,38	1,19	1,04	0,91	0,81	0,72	0,65	0,59	0,53	0,49	0,44	0,41	0,38
			L/150	17,27	11,47	8,23	6,22	4,77	3,65	2,88	2,34	1,93	1,62	1,38	1,19	1,04	0,91	0,81	0,72	0,65	0,57	0,49	0,43	0,37	0,33	0,29
			L/180	17,27	11,47	8,23	6,22	4,77	3,65	2,88	2,34	1,93	1,62	1,38	1,19	1,04	0,91	0,77	0,65	0,55	0,47	0,41	0,36	0,31	0,27	0,24
			L/200	17,27	11,47	8,23	6,22	4,77	3,65	2,88	2,34	1,93	1,62	1,38	1,19	1,01	0,83	0,69	0,58	0,50	0,43	0,37	0,32	0,28	0,25	0,22
			L/300	17,27	11,47	8,23	6,22	4,77	3,65	2,88	2,27	1,71	1,31	1,03	0,83	0,67	0,55	0,46	0,39	0,33	0,28	0,25	0,21	0,19	0,16	0,15
0,88	0,080	1,60	*	22,16	14,57	10,38	7,80	5,76	4,41	3,49	2,82	2,33	1,96	1,67	1,44	1,25	1,10	0,98	0,87	0,78	0,71	0,64	0,58	0,53	0,49	0,45
			L/150	22,16	14,57	10,38	7,80	5,76	4,41	3,49	2,82	2,33	1,96	1,67	1,44	1,25	1,10	0,98	0,87	0,78	0,69	0,59	0,51	0,45	0,40	0,35
			L/180	22,16	14,57	10,38	7,80	5,76	4,41	3,49	2,82	2,33	1,96	1,67	1,44	1,25	1,10	0,93	0,78	0,67	0,57	0,49	0,43	0,38	0,33	0,29
			L/200	22,16	14,57	10,38	7,80	5,76	4,41	3,49	2,82	2,33	1,96	1,67	1,44	1,22	1,00	0,84	0,70	0,60	0,51	0,44	0,39	0,34	0,30	0,26
			L/300	22,16	14,57	10,38	7,80	5,76	4,41	3,49	2,74	2,06	1,59	1,25	1,00	0,81	0,67	0,56	0,47	0,40	0,34	0,30	0,26	0,23	0,20	0,18
1,00	0,091	2,10	*	26,91	17,56	12,43	9,12	6,70	5,13	4,05	3,28	2,71	2,28	1,94	1,68	1,46	1,28	1,14	1,01	0,91	0,82	0,74	0,68	0,62	0,57	0,53
			L/150	26,91	17,56	12,43	9,12	6,70	5,13	4,05	3,28	2,71	2,28	1,94	1,68	1,46	1,28	1,14	1,01	0,91	0,80	0,69	0,60	0,52	0,46	0,41
			L/180	26,91	17,56	12,43	9,12	6,70	5,13	4,05	3,28	2,71	2,28	1,94	1,68	1,46	1,28	1,08	0,91	0,77	0,66	0,57	0,50	0,44	0,38	0,34
			L/200	26,91	17,56	12,43	9,12	6,70	5,13	4,05	3,28	2,71	2,28	1,94	1,68	1,42	1,17	0,97	0,82	0,70	0,60	0,52	0,45	0,39	0,35	0,31
			L/300	26,91	17,56	12,43	9,12	6,70	5,13	4,05	3,18	2,39	1,84	1,45	1,16	0,94	0,78	0,65	0,55	0,46	0,40	0,34	0,30	0,26	0,23	0,20
1,25	0,114	2,95	*	37,38	24,07	16,87	11,85	8,70	6,66	5,27	4,26	3,52	2,96	2,52	2,18	1,90	1,67	1,48	1,32	1,18	1,07	0,97	0,88	0,81	0,74	0,68
			L/150	37,38	24,07	16,87	11,85	8,70	6,66	5,27	4,26	3,52	2,96	2,52	2,18	1,90	1,67	1,48	1,32	1,18	1,03	0,89	0,78	0,68	0,60	0,53
			L/180	37,38	24,07	16,87	11,85	8,70	6,66	5,27	4,26	3,52	2,96	2,52	2,18	1,90	1,67	1,40	1,18	1,01	0,86	0,74	0,65	0,57	0,50	0,44
			L/200	37,38	24,07	16,87	11,85	8,70	6,66	5,27	4,26	3,52	2,96	2,52	2,18	1,84	1,51	1,26	1,06	0,90	0,78	0,67	0,58	0,51	0,45	0,40
			L/300	37,38	24,07	16,87	11,85	8,70	6,66	5,27	4,14	3,11	2,39	1,88	1,51	1,23	1,01	0,84	0,71	0,60	0,52	0,45	0,39	0,34	0,30	0,26

Ligne * = *Charge admissible sans limitation de flèche*

Ligne L/... = *Charge admissible avec une limitation de flèche f ≤ L/...*

L_{gr} = *Portée maximale d'une tôle nervurée non fixée pouvant supporter le poids d'un homme*

PROFIL
profilages & pliages acier

Tableau d'utilisation travée triple

Travée triple

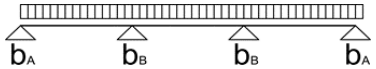

Largeur d'appui d'extrémité a ≥ 40 mm
Largeur d'appui intermédiaire b ≥ 60 mm

Epais-seur t_n (mm)	Masse g (kN/m²)	Marcha-bilité L_{gr} (m)	Max f	Charge descendante uniformément répartie admissible q (kN/m²) inclus le poids propre en fonction de la portée L (m)																						
				0,60	0,80	1,00	1,20	1,40	1,60	1,80	2,00	2,20	2,40	2,60	2,80	3,00	3,20	3,40	3,60	3,80	4,00	4,20	4,40	4,60	4,80	5,00
0,75	0,068	1,10	*	17,95	13,47	9,34	6,49	4,77	3,65	2,88	2,41	2,06	1,78	1,55	1,37	1,21	1,08	0,97	0,88	0,80	0,73	0,67	0,61	0,56	0,51	0,47
			L/150	17,95	13,47	9,34	6,49	4,77	3,65	2,88	2,41	2,06	1,78	1,55	1,30	1,06	0,87	0,73	0,61	0,52	0,45	0,39	0,34	0,29	0,26	0,23
			L/180	17,95	13,47	9,34	6,49	4,77	3,65	2,88	2,41	2,06	1,72	1,36	1,09	0,88	0,73	0,61	0,51	0,43	0,37	0,32	0,28	0,24	0,22	0,19
			L/200	17,95	13,47	9,34	6,49	4,77	3,65	2,88	2,41	2,01	1,55	1,22	0,98	0,79	0,65	0,55	0,46	0,39	0,34	0,29	0,25	0,22	0,19	0,17
			L/300	17,95	13,47	9,34	6,49	4,77	3,48	2,45	1,78	1,34	1,03	0,81	0,65	0,53	0,44	0,36	0,31	0,26	0,22	0,19	0,17	0,15	0,13	0,11
0,88	0,080	1,60	*	24,45	17,34	11,29	7,84	5,76	4,41	3,56	2,99	2,54	2,19	1,90	1,67	1,48	1,32	1,19	1,07	0,96	0,87	0,79	0,72	0,66	0,60	0,56
			L/150	24,45	17,34	11,29	7,84	5,76	4,41	3,56	2,99	2,54	2,19	1,90	1,57	1,28	1,05	0,88	0,74	0,63	0,54	0,47	0,40	0,35	0,31	0,28
			L/180	24,45	17,34	11,29	7,84	5,76	4,41	3,56	2,99	2,54	2,08	1,64	1,31	1,06	0,88	0,73	0,62	0,52	0,45	0,39	0,34	0,30	0,26	0,23
			L/200	24,45	17,34	11,29	7,84	5,76	4,41	3,56	2,99	2,43	1,87	1,47	1,18	0,96	0,79	0,66	0,55	0,47	0,40	0,35	0,30	0,27	0,23	0,21
			L/300	24,45	17,34	11,29	7,84	5,76	4,20	2,95	2,15	1,62	1,25	0,98	0,78	0,64	0,53	0,44	0,37	0,31	0,27	0,23	0,20	0,18	0,16	0,14
1,00	0,091	2,10	*	31,20	20,52	13,13	9,12	6,70	5,13	4,21	3,52	2,99	2,57	2,23	1,96	1,73	1,54	1,37	1,22	1,10	0,99	0,90	0,82	0,75	0,69	0,63
			L/150	31,20	20,52	13,13	9,12	6,70	5,13	4,21	3,52	2,99	2,57	2,23	1,83	1,48	1,22	1,02	0,86	0,73	0,63	0,54	0,47	0,41	0,36	0,32
			L/180	31,20	20,52	13,13	9,12	6,70	5,13	4,21	3,52	2,99	2,42	1,90	1,52	1,24	1,02	0,85	0,72	0,61	0,52	0,45	0,39	0,34	0,30	0,27
			L/200	31,20	20,52	13,13	9,12	6,70	5,13	4,21	3,52	2,82	2,17	1,71	1,37	1,11	0,92	0,76	0,64	0,55	0,47	0,41	0,35	0,31	0,27	0,24
			L/300	31,20	20,52	13,13	9,12	6,70	4,88	3,43	2,50	1,88	1,45	1,14	0,91	0,74	0,61	0,51	0,43	0,36	0,31	0,27	0,23	0,21	0,18	0,16
1,25	0,114	2,95	*	44,48	26,65	17,06	11,85	8,70	6,86	5,60	4,67	3,95	3,38	2,93	2,55	2,22	1,95	1,73	1,54	1,38	1,25	1,13	1,03	0,94	0,87	0,80
			L/150	44,48	26,65	17,06	11,85	8,70	6,86	5,60	4,67	3,95	3,38	2,93	2,37	1,93	1,59	1,32	1,12	0,95	0,81	0,70	0,61	0,54	0,47	0,42
			L/180	44,48	26,65	17,06	11,85	8,70	6,86	5,60	4,67	3,95	3,14	2,47	1,98	1,61	1,32	1,10	0,93	0,79	0,68	0,59	0,51	0,45	0,39	0,35
			L/200	44,48	26,65	17,06	11,85	8,70	6,86	5,60	4,67	3,67	2,83	2,22	1,78	1,45	1,19	0,99	0,84	0,71	0,61	0,53	0,46	0,40	0,35	0,31
			L/300	44,48	26,65	17,06	11,85	8,70	6,35	4,46	3,25	2,44	1,88	1,48	1,18	0,96	0,79	0,66	0,56	0,47	0,41	0,35	0,31	0,27	0,24	0,21

Ligne * = *Charge admissible sans limitation de flèche*

Ligne L/... = *Charge admissible avec une limitation de flèche f ≤ L/...*

L_{gr} = *Portée maximale d'une tôle nervurée non fixée pouvant supporter le poids d'un homme*

PROFIL C

profilages & pliages acier

APPUI DE 160 MM

Support d'Etanchéité 4.250.45
PERFORÉ

Norme EN - 1993-1-3

Marquage CE - 1166-CPR-0218 suivant NF EN 1090-1

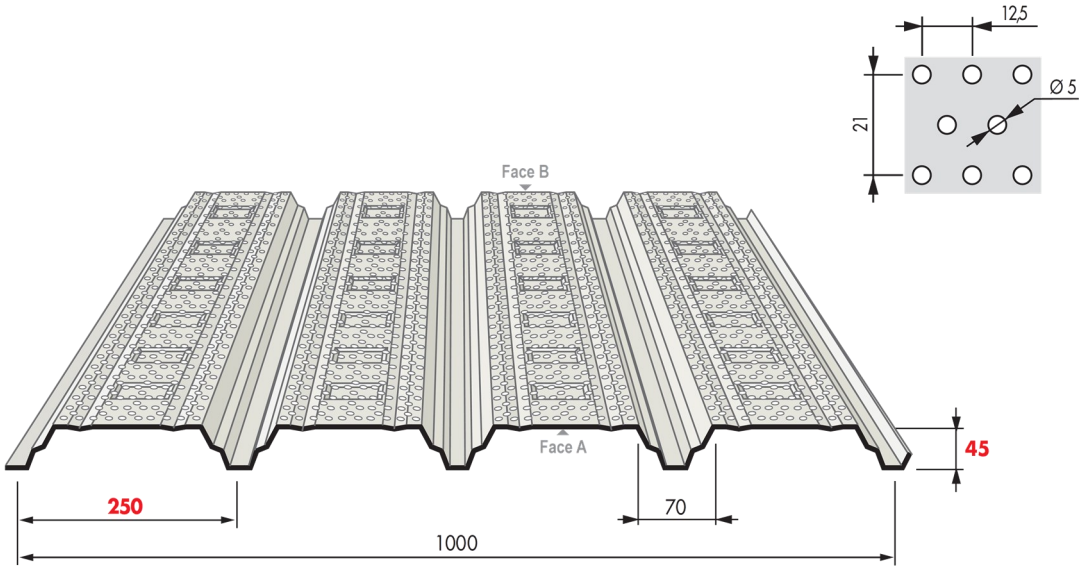

REVÊTEMENTS					
Face A extérieur			Face B intérieur		
Galvanisation	Prélaquage		Galvanisation	Prélaquage	
Désignation	Nature	Epaisseur	Désignation	Nature	Epaisseur
Z275			Z275		
Z225	Polyester	5+20 µ	Z225	Polyester	5 à 7 µ
Z225	Polyester	5+30 µ	Z225	Polyester	5 à 7 µ

MATERIAU DE BASE	
Type de protection	
Galvanisé	Galv - Prélaqué
NF EN 10326/P34310	NF EN 10169-1/ P34310
Nuance d'acier : S320 GD	
Tolérances normales	NF EN 10326

OPTIONS
Accessoires de couverture

Nuancier

Nous consulter pour toute autre teinte. Rendu des couleurs non contractuel, se référer au nuancier RAL ou échantillon sur demande.

RAL 1015	RAL 5008	RAL 7006	RAL 7015	RAL 7016	RAL 7022	RAL 7032	RAL 7035
Terre de lune	Bleu sequoia	Gris rafale	Gris fumé	Gris anthracite	Gris tungstène	Gris iceberg	Gris souris

RAL 7042	RAL 8012	RAL 8024	RAL 9002	RAL 9006	RAL 9007	RAL 9010	Face B RAL 7032
Gris	Brun persan	Cacao	Blanc antartique	Gris opale	Gris aluminium	Blanc	Gris iceberg

PROFIL C 10 rue des Hayes - 39380 Vaudrey - Tél. 03 84 71 72 72 - contact@profilc.com - www.profilc.com

PROFIL
profilages & pliages acier

Tableau d'utilisation travée simple

Travée simple

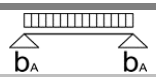

Largeur d'appui d'extrémité a ≥ 40 mm

Charge descendante uniformément répartie admissible q (kN/m²) inclus le poids propre en fonction de la portée L (m)

Epais-seur t_n (mm)	Masse g (kN/m²)	Marcha-bilité L_{gr} (m)	Max f	0,60	0,80	1,00	1,20	1,40	1,60	1,80	2,00	2,20	2,40	2,60	2,80	3,00	3,20	3,40	3,60	3,80	4,00	4,20	4,40	4,60	4,80	5,00
0,75	0,068	0,90	*	17,95	13,47	9,34	6,49	4,77	3,65	2,88	2,34	1,93	1,62	1,38	1,19	1,04	0,91	0,81	0,72	0,65	0,58	0,53	0,48	0,44	0,41	0,37
			L/150	17,95	13,47	9,34	6,49	4,77	3,65	2,59	1,89	1,42	1,09	0,86	0,69	0,56	0,46	0,38	0,32	0,28	0,24	0,20	0,18	0,16	0,14	0,12
			L/180	17,95	13,47	9,34	6,49	4,59	3,08	2,16	1,57	1,18	0,91	0,72	0,57	0,47	0,38	0,32	0,27	0,23	0,20	0,17	0,15	0,13	0,11	0,10
			L/200	17,95	13,47	9,34	6,49	4,13	2,77	1,94	1,42	1,06	0,82	0,65	0,52	0,42	0,35	0,29	0,24	0,21	0,18	0,15	0,13	0,12	0,10	0,09
			L/300	17,95	13,47	7,56	4,37	2,75	1,85	1,30	0,94	0,71	0,55	0,43	0,34	0,28	0,23	0,19	0,16	0,14	0,12	0,10	0,09	0,08	0,07	0,06
0,88	0,080	1,30	*	24,45	17,65	11,29	7,84	5,76	4,41	3,49	2,82	2,33	1,96	1,67	1,44	1,25	1,10	0,98	0,87	0,78	0,71	0,64	0,58	0,53	0,49	0,45
			L/150	24,45	17,65	11,29	7,84	5,76	4,41	3,13	2,28	1,71	1,32	1,04	0,83	0,68	0,56	0,46	0,39	0,33	0,28	0,25	0,21	0,19	0,16	0,15
			L/180	24,45	17,65	11,29	7,84	5,54	3,71	2,61	1,90	1,43	1,10	0,86	0,69	0,56	0,46	0,39	0,33	0,28	0,24	0,21	0,18	0,16	0,14	0,12
			L/200	24,45	17,65	11,29	7,84	4,99	3,34	2,35	1,71	1,28	0,99	0,78	0,62	0,51	0,42	0,35	0,29	0,25	0,21	0,18	0,16	0,14	0,12	0,11
			L/300	24,45	17,65	9,12	5,28	3,32	2,23	1,56	1,14	0,86	0,66	0,52	0,42	0,34	0,28	0,23	0,20	0,17	0,14	0,12	0,11	0,09	0,08	0,07
1,00	0,091	1,65	*	31,20	20,52	13,13	9,12	6,70	5,13	4,05	3,28	2,71	2,28	1,94	1,68	1,46	1,28	1,14	1,01	0,91	0,82	0,74	0,68	0,62	0,57	0,53
			L/150	31,20	20,52	13,13	9,12	6,70	5,13	3,63	2,65	1,99	1,53	1,21	0,97	0,78	0,65	0,54	0,45	0,39	0,33	0,29	0,25	0,22	0,19	0,17
			L/180	31,20	20,52	13,13	9,12	6,44	4,31	3,03	2,21	1,66	1,28	1,00	0,80	0,65	0,54	0,45	0,38	0,32	0,28	0,24	0,21	0,18	0,16	0,14
			L/200	31,20	20,52	13,13	9,12	5,79	3,88	2,73	1,99	1,49	1,15	0,90	0,72	0,59	0,49	0,40	0,34	0,29	0,25	0,21	0,19	0,16	0,14	0,13
			L/300	31,20	20,52	10,60	6,13	3,86	2,59	1,82	1,32	1,00	0,77	0,60	0,48	0,39	0,32	0,27	0,23	0,19	0,17	0,14	0,12	0,11	0,10	0,08
1,25	0,114	2,35	*	47,39	26,65	17,06	11,85	8,70	6,66	5,27	4,26	3,52	2,96	2,52	2,18	1,90	1,67	1,48	1,32	1,18	1,07	0,97	0,88	0,81	0,74	0,68
			L/150	47,39	26,65	17,06	11,85	8,70	6,66	4,72	3,44	2,59	1,99	1,57	1,25	1,02	0,84	0,70	0,59	0,50	0,43	0,37	0,32	0,28	0,25	0,22
			L/180	47,39	26,65	17,06	11,85	8,36	5,60	3,93	2,87	2,15	1,66	1,31	1,05	0,85	0,70	0,58	0,49	0,42	0,36	0,31	0,27	0,24	0,21	0,18
			L/200	47,39	26,65	17,06	11,85	7,53	5,04	3,54	2,58	1,94	1,49	1,17	0,94	0,76	0,63	0,53	0,44	0,38	0,32	0,28	0,24	0,21	0,19	0,17
			L/300	47,39	26,65	13,77	7,97	5,02	3,36	2,36	1,72	1,29	1,00	0,78	0,63	0,51	0,42	0,35	0,30	0,25	0,22	0,19	0,16	0,14	0,12	0,11

Ligne * = *Charge admissible sans limitation de flèche*

Ligne L/... = *Charge admissible avec une limitation de flèche f ≤ L/...*

L_{gr} = *Portée maximale d'une tôle nervurée non fixée pouvant supporter le poids d'un homme*

Tableau d'utilisation travée double

PROFIL
profilages & pliages acier

APPUI DE 160 MM

Travée double

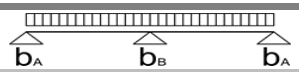

Largeur d'appui d'extrémité a ≥ 40 mm
Largeur d'appui intermédiaire ≥ 160 mm

Epaisseur t_n (mm)	Masse g (kN/m²)	Marchabilité L_{gr} (m)	Max f	Charge descendante uniformément répartie admissible q (kN/m²) inclus le poids propre en fonction de la portée L (m)																						
				0,60	0,80	1,00	1,20	1,40	1,60	1,80	2,00	2,20	2,40	2,60	2,80	3,00	3,20	3,40	3,60	3,80	4,00	4,20	4,40	4,60	4,80	5,00
0,75	0,068	1,10	*	17,95	13,47	9,34	6,49	4,77	3,65	2,88	2,34	1,93	1,62	1,39	1,20	1,04	0,92	0,81	0,72	0,65	0,59	0,53	0,49	0,44	0,41	0,38
			L/150	17,95	13,47	9,34	6,49	4,77	3,65	2,88	2,34	1,93	1,62	1,39	1,20	1,04	0,92	0,81	0,72	0,65	0,57	0,49	0,43	0,37	0,33	0,29
			L/180	17,95	13,47	9,34	6,49	4,77	3,65	2,88	2,34	1,93	1,62	1,39	1,20	1,04	0,92	0,77	0,65	0,55	0,47	0,41	0,36	0,31	0,27	0,24
			L/200	17,95	13,47	9,34	6,49	4,77	3,65	2,88	2,34	1,93	1,62	1,39	1,20	1,01	0,83	0,69	0,58	0,50	0,43	0,37	0,32	0,28	0,25	0,22
			L/300	17,95	13,47	9,34	6,49	4,77	3,65	2,88	2,27	1,71	1,31	1,03	0,83	0,67	0,55	0,46	0,39	0,33	0,28	0,25	0,21	0,19	0,16	0,15
0,88	0,080	1,60	*	24,45	17,28	11,29	7,84	5,76	4,41	3,49	2,82	2,33	1,96	1,67	1,44	1,25	1,10	0,98	0,87	0,78	0,71	0,64	0,58	0,53	0,49	0,45
			L/150	24,45	17,28	11,29	7,84	5,76	4,41	3,49	2,82	2,33	1,96	1,67	1,44	1,25	1,10	0,98	0,87	0,78	0,69	0,59	0,51	0,45	0,40	0,35
			L/180	24,45	17,28	11,29	7,84	5,76	4,41	3,49	2,82	2,33	1,96	1,67	1,44	1,25	1,10	0,93	0,78	0,67	0,57	0,49	0,43	0,38	0,33	0,29
			L/200	24,45	17,28	11,29	7,84	5,76	4,41	3,49	2,82	2,33	1,96	1,67	1,44	1,22	1,00	0,84	0,70	0,60	0,51	0,44	0,39	0,34	0,30	0,26
			L/300	24,45	17,28	11,29	7,84	5,76	4,41	3,49	2,74	2,06	1,59	1,25	1,00	0,81	0,67	0,56	0,47	0,40	0,34	0,30	0,26	0,23	0,20	0,18
1,00	0,091	2,10	*	31,20	20,52	13,13	9,12	6,70	5,13	4,05	3,28	2,71	2,28	1,94	1,68	1,46	1,28	1,14	1,01	0,91	0,82	0,74	0,68	0,62	0,57	0,53
			L/150	31,20	20,52	13,13	9,12	6,70	5,13	4,05	3,28	2,71	2,28	1,94	1,68	1,46	1,28	1,14	1,01	0,91	0,80	0,69	0,60	0,52	0,46	0,41
			L/180	31,20	20,52	13,13	9,12	6,70	5,13	4,05	3,28	2,71	2,28	1,94	1,68	1,46	1,28	1,08	0,91	0,77	0,66	0,57	0,50	0,44	0,38	0,34
			L/200	31,20	20,52	13,13	9,12	6,70	5,13	4,05	3,28	2,71	2,28	1,94	1,68	1,42	1,17	0,97	0,82	0,70	0,60	0,52	0,45	0,39	0,35	0,31
			L/300	31,20	20,52	13,13	9,12	6,70	5,13	4,05	3,18	2,39	1,84	1,45	1,16	0,94	0,78	0,65	0,55	0,46	0,40	0,34	0,30	0,26	0,23	0,20
1,25	0,114	2,95	*	43,98	26,65	17,06	11,85	8,70	6,66	5,27	4,26	3,52	2,96	2,52	2,18	1,90	1,67	1,48	1,32	1,18	1,07	0,97	0,88	0,81	0,74	0,68
			L/150	43,98	26,65	17,06	11,85	8,70	6,66	5,27	4,26	3,52	2,96	2,52	2,18	1,90	1,67	1,48	1,32	1,18	1,03	0,89	0,78	0,68	0,60	0,53
			L/180	43,98	26,65	17,06	11,85	8,70	6,66	5,27	4,26	3,52	2,96	2,52	2,18	1,90	1,67	1,40	1,18	1,01	0,86	0,74	0,65	0,57	0,50	0,44
			L/200	43,98	26,65	17,06	11,85	8,70	6,66	5,27	4,26	3,52	2,96	2,52	2,18	1,84	1,51	1,26	1,06	0,90	0,78	0,67	0,58	0,51	0,45	0,40
			L/300	43,98	26,65	17,06	11,85	8,70	6,66	5,27	4,14	3,11	2,39	1,88	1,51	1,23	1,01	0,84	0,71	0,60	0,52	0,45	0,39	0,34	0,30	0,26

Ligne * = *Charge admissible sans limitation de flèche*

Ligne L/... = *Charge admissible avec une limitation de flèche f ≤ L/...*

L_{gr} = *Portée maximale d'une tôle nervurée non fixée pouvant supporter le poids d'un homme*

PROFIL
profilages & pliages acier

Tableau d'utilisation travée triple

Travée triple

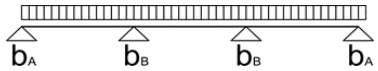

Largeur d'appui d'extrémité a ≥ 40 mm
Largeur d'appui intermédiaire b ≥ 160 mm

Charge descendante uniformément répartie admissible q (kN/m²) inclus le poids propre en fonction de la portée L (m)

Epais-seur t_n (mm)	Masse g (kN/m²)	Marcha-bilité L_{gr} (m)	Max f	0,60	0,80	1,00	1,20	1,40	1,60	1,80	2,00	2,20	2,40	2,60	2,80	3,00	3,20	3,40	3,60	3,80	4,00	4,20	4,40	4,60	4,80	5,00
0,75	0,068	1,10	*	18,62	13,47	9,34	6,49	4,96	3,97	3,24	2,70	2,29	1,96	1,70	1,49	1,30	1,15	1,02	0,91	0,81	0,73	0,67	0,61	0,56	0,51	0,47
			L/150	18,62	13,47	9,34	6,49	4,96	3,97	3,24	2,70	2,29	1,96	1,63	1,30	1,06	0,87	0,73	0,61	0,52	0,45	0,39	0,34	0,29	0,26	0,23
			L/180	18,62	13,47	9,34	6,49	4,96	3,97	3,24	2,70	2,24	1,72	1,36	1,09	0,88	0,73	0,61	0,51	0,43	0,37	0,32	0,28	0,24	0,22	0,19
			L/200	18,62	13,47	9,34	6,49	4,96	3,97	3,24	2,68	2,01	1,55	1,22	0,98	0,79	0,65	0,55	0,46	0,39	0,34	0,29	0,25	0,22	0,19	0,17
			L/300	18,62	13,47	9,34	6,49	4,96	3,48	2,45	1,78	1,34	1,03	0,81	0,65	0,53	0,44	0,36	0,31	0,26	0,22	0,19	0,17	0,15	0,13	0,11
0,88	0,080	1,60	*	24,45	17,65	11,29	7,92	6,12	4,87	3,97	3,30	2,79	2,39	2,05	1,77	1,54	1,36	1,20	1,07	0,96	0,87	0,79	0,72	0,66	0,60	0,56
			L/150	24,45	17,65	11,29	7,92	6,12	4,87	3,97	3,30	2,79	2,39	1,96	1,57	1,28	1,05	0,88	0,74	0,63	0,54	0,47	0,40	0,35	0,31	0,28
			L/180	24,45	17,65	11,29	7,92	6,12	4,87	3,97	3,30	2,70	2,08	1,64	1,31	1,06	0,88	0,73	0,62	0,52	0,45	0,39	0,34	0,30	0,26	0,23
			L/200	24,45	17,65	11,29	7,92	6,12	4,87	3,97	3,23	2,43	1,87	1,47	1,18	0,96	0,79	0,66	0,55	0,47	0,40	0,35	0,30	0,27	0,23	0,21
			L/300	24,45	17,65	11,29	7,92	6,12	4,20	2,95	2,15	1,62	1,25	0,98	0,78	0,64	0,53	0,44	0,37	0,31	0,27	0,23	0,20	0,18	0,16	0,14
1,00	0,091	2,10	*	31,20	20,52	13,13	9,36	7,20	5,72	4,66	3,86	3,26	2,75	2,35	2,02	1,76	1,55	1,37	1,22	1,10	0,99	0,90	0,82	0,75	0,69	0,63
			L/150	31,20	20,52	13,13	9,36	7,20	5,72	4,66	3,86	3,26	2,75	2,28	1,83	1,48	1,22	1,02	0,86	0,73	0,63	0,54	0,47	0,41	0,36	0,32
			L/180	31,20	20,52	13,13	9,36	7,20	5,72	4,66	3,86	3,14	2,42	1,90	1,52	1,24	1,02	0,85	0,72	0,61	0,52	0,45	0,39	0,34	0,30	0,27
			L/200	31,20	20,52	13,13	9,36	7,20	5,72	4,66	3,76	2,82	2,17	1,71	1,37	1,11	0,92	0,76	0,64	0,55	0,47	0,41	0,35	0,31	0,27	0,24
			L/300	31,20	20,52	13,13	9,36	7,20	4,88	3,43	2,50	1,88	1,45	1,14	0,91	0,74	0,61	0,51	0,43	0,36	0,31	0,27	0,23	0,21	0,18	0,16
1,25	0,114	2,95	*	47,39	26,65	17,06	12,42	9,51	7,52	6,10	4,99	4,13	3,47	2,96	2,55	2,22	1,95	1,73	1,54	1,38	1,25	1,13	1,03	0,94	0,87	0,80
			L/150	47,39	26,65	17,06	12,42	9,51	7,52	6,10	4,99	4,13	3,47	2,96	2,37	1,93	1,59	1,32	1,12	0,95	0,81	0,70	0,61	0,54	0,47	0,42
			L/180	47,39	26,65	17,06	12,42	9,51	7,52	6,10	4,99	4,08	3,14	2,47	1,98	1,61	1,32	1,10	0,93	0,79	0,68	0,59	0,51	0,45	0,39	0,35
			L/200	47,39	26,65	17,06	12,42	9,51	7,52	6,10	4,88	3,67	2,83	2,22	1,78	1,45	1,19	0,99	0,84	0,71	0,61	0,53	0,46	0,40	0,35	0,31
			L/300	47,39	26,65	17,06	12,42	9,47	6,35	4,46	3,25	2,44	1,88	1,48	1,18	0,96	0,79	0,66	0,56	0,47	0,41	0,35	0,31	0,27	0,24	0,21

Ligne * = *Charge admissible sans limitation de flèche*

Ligne L/... = *Charge admissible avec une limitation de flèche f ≤ L/...*

L_{gr} = *Portée maximale d'une tôle nervurée non fixée pouvant supporter le poids d'un homme*

PROFIL C

profilages & pliages acier

Support d'Etanchéité 5.207.58

APPUI DE 160 MM

Norme EN - 1993-1-3

Marquage CE - 1166-CPR-0218 suivant NF EN 1090-1

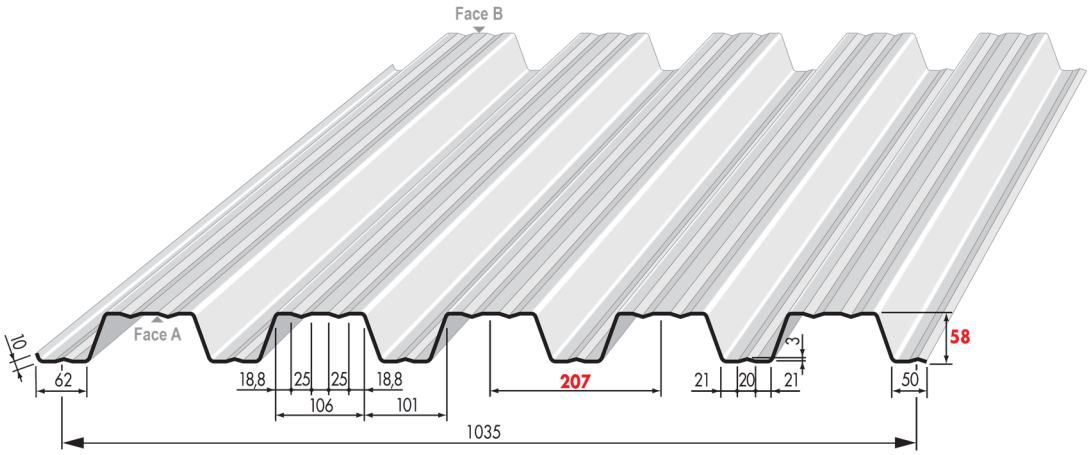

REVÊTEMENTS					
Face A extérieur			Face B intérieur		
Galvanisation	Prélaquage		Galvanisation	Prélaquage	
Désignation	Nature	Epaisseur	Désignation	Nature	Epaisseur
Z275			Z275		
Z225	Polyester	5+20 µ	Z225	Polyester	5 à 7 µ
Z225	Polyester	5+30 µ	Z225	Polyester	5 à 7 µ

MATERIAU DE BASE	
Type de protection	
Galvanisé	Galv - Prélaqué
NF EN 10326/P34310	NF EN 10169-1/ P34310
Nuance d'acier : S320 GD	
Tolérances normales	NF EN 10326

OPTIONS
Accessoires de couverture

Nuancier

Nous consulter pour toute autre teinte. Rendu des couleurs non contractuel, se référer au nuancier RAL ou échantillon sur demande.

RAL 9010

Blanc 15 µ

Face B

RAL 7032

Gris iceberg

PROFIL C 10 rue des Hayes - 39380 Vaudrey - Tél. 03 84 71 72 72 - contact@profilc.com www.profilc.com

Tableau d'utilisation travée simple

PROFIL
profilages & pliages acier

Travée simple

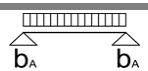

Largeur d'appui d'extrémité a ≥ 40 mm

Epais-seur t_n (mm)	Masse g (kN/m²)	Marcha-bilité L_{gr} (m)	Max f	Charge descendante uniformément répartie admissible q (kN/m²) inclus le poids propre en fonction de la portée L (m)																						
				1,50	1,75	2,00	2,25	2,50	2,75	3,00	3,25	3,50	3,75	4,00	4,25	4,50	4,75	5,00	5,25	5,50	5,75	6,00	6,25	6,50	6,75	7,00
0,75	0,087	3,40	*	9,22	7,91	6,40	5,06	4,10	3,39	2,84	2,42	2,09	1,82	1,60	1,42	1,26	1,13	1,02	0,93	0,85	0,77	0,71	0,66	0,61	0,56	0,52
			L/150	9,22	7,91	6,40	5,06	3,97	2,98	2,30	1,81	1,45	1,18	0,97	0,81	0,68	0,58	0,50	0,43	0,37	0,33	0,29	0,25	0,23	0,20	0,18
			L/180	9,22	7,91	6,40	4,54	3,31	2,48	1,91	1,51	1,21	0,98	0,81	0,67	0,57	0,48	0,41	0,36	0,31	0,27	0,24	0,21	0,19	0,17	0,15
			L/200	9,22	7,91	5,81	4,08	2,98	2,24	1,72	1,35	1,08	0,88	0,73	0,61	0,51	0,43	0,37	0,32	0,28	0,24	0,22	0,19	0,17	0,15	0,14
			L/300	9,19	5,79	3,88	2,72	1,98	1,49	1,15	0,90	0,72	0,59	0,48	0,40	0,34	0,29	0,25	0,21	0,19	0,16	0,14	0,13	0,11	0,10	0,09
0,88	0,102	4,25	*	12,56	10,24	7,84	6,20	5,02	4,15	3,49	2,97	2,56	2,23	1,96	1,74	1,55	1,39	1,25	1,14	1,04	0,95	0,87	0,80	0,74	0,69	0,64
			L/150	12,56	10,24	7,84	6,20	4,69	3,53	2,72	2,14	1,71	1,39	1,15	0,96	0,80	0,68	0,59	0,51	0,44	0,39	0,34	0,30	0,27	0,24	0,21
			L/180	12,56	10,24	7,64	5,37	3,91	2,94	2,26	1,78	1,43	1,16	0,95	0,80	0,67	0,57	0,49	0,42	0,37	0,32	0,28	0,25	0,22	0,20	0,18
			L/200	12,56	10,24	6,88	4,83	3,52	2,65	2,04	1,60	1,28	1,04	0,86	0,72	0,60	0,51	0,44	0,38	0,33	0,29	0,25	0,23	0,20	0,18	0,16
			L/300	10,87	6,84	4,58	3,22	2,35	1,76	1,36	1,07	0,86	0,70	0,57	0,48	0,40	0,34	0,29	0,25	0,22	0,19	0,17	0,15	0,13	0,12	0,11
1,00	0,116	4,65	*	16,03	12,01	9,20	7,27	5,89	4,86	4,09	3,48	3,00	2,62	2,30	2,04	1,82	1,63	1,47	1,33	1,22	1,11	1,02	0,94	0,87	0,81	0,75
			L/150	16,03	12,01	9,20	7,27	5,36	4,03	3,10	2,44	1,95	1,59	1,31	1,09	0,92	0,78	0,67	0,58	0,50	0,44	0,39	0,34	0,31	0,27	0,24
			L/180	16,03	12,01	8,73	6,13	4,47	3,36	2,59	2,03	1,63	1,32	1,09	0,91	0,77	0,65	0,56	0,48	0,42	0,37	0,32	0,29	0,25	0,23	0,20
			L/200	16,03	11,73	7,86	5,52	4,02	3,02	2,33	1,83	1,47	1,19	0,98	0,82	0,69	0,59	0,50	0,43	0,38	0,33	0,29	0,26	0,23	0,20	0,18
			L/300	12,41	7,82	5,24	3,68	2,68	2,01	1,55	1,22	0,98	0,79	0,65	0,55	0,46	0,39	0,34	0,29	0,25	0,22	0,19	0,17	0,15	0,14	0,12
1,25	0,145	5,30	*	22,17	16,29	12,47	9,85	7,98	6,60	5,54	4,72	4,07	3,55	3,12	2,76	2,46	2,21	2,00	1,81	1,65	1,51	1,39	1,28	1,18	1,09	1,02
			L/150	22,17	16,29	12,47	9,27	6,76	5,08	3,91	3,07	2,46	2,00	1,65	1,38	1,16	0,98	0,84	0,73	0,63	0,56	0,49	0,43	0,38	0,34	0,31
			L/180	22,17	16,29	11,00	7,72	5,63	4,23	3,26	2,56	2,05	1,67	1,37	1,15	0,97	0,82	0,70	0,61	0,53	0,46	0,41	0,36	0,32	0,29	0,26
			L/200	22,17	14,77	9,90	6,95	5,07	3,81	2,93	2,31	1,85	1,50	1,24	1,03	0,87	0,74	0,63	0,55	0,48	0,42	0,37	0,32	0,29	0,26	0,23
			L/300	15,64	9,85	6,60	4,63	3,38	2,54	1,95	1,54	1,23	1,00	0,82	0,69	0,58	0,49	0,42	0,36	0,32	0,28	0,24	0,22	0,19	0,17	0,15

Ligne * = *Charge admissible sans limitation de flèche*

Ligne L/... = *Charge admissible avec une limitation de flèche f ≤ L/...*

L_{gr} = *Portée maximale d'une tôle nervurée non fixée pouvant supporter le poids d'un homme*

Tableau d'utilisation travée double

PROFIL
profilages & pliages acier

APPUI DE 160 MM

Travée double

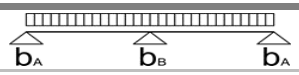

Largeur d'appui d'extrémité a ≥ 40 mm
Largeur d'appui intermédiaire ≥ 160 mm

Epais-seur t_n (mm)	Masse g (kN/m²)	Marcha-bilité L_{gr} (m)	Max f	Charge descendante uniformément répartie admissible q (kN/m²) inclus le poids propre en fonction de la portée L (m)																						
				1,50	1,75	2,00	2,25	2,50	2,75	3,00	3,25	3,50	3,75	4,00	4,25	4,50	4,75	5,00	5,25	5,50	5,75	6,00	6,25	6,50	6,75	7,00
0,75	0,087	4,30	*	9,22	7,91	6,40	5,06	4,10	3,39	2,84	2,42	2,09	1,82	1,60	1,42	1,26	1,13	1,02	0,93	0,86	0,79	0,72	0,67	0,62	0,57	0,53
			L/150	9,22	7,91	6,40	5,06	4,10	3,39	2,84	2,42	2,09	1,82	1,60	1,42	1,26	1,13	1,02	0,93	0,86	0,78	0,69	0,61	0,54	0,48	0,43
			L/180	9,22	7,91	6,40	5,06	4,10	3,39	2,84	2,42	2,09	1,82	1,60	1,42	1,26	1,13	0,99	0,86	0,75	0,65	0,58	0,51	0,45	0,40	0,36
			L/200	9,22	7,91	6,40	5,06	4,10	3,39	2,84	2,42	2,09	1,82	1,60	1,42	1,23	1,04	0,89	0,77	0,67	0,59	0,52	0,46	0,41	0,36	0,33
			L/300	9,22	7,91	6,40	5,06	4,10	3,39	2,76	2,17	1,74	1,41	1,16	0,97	0,82	0,70	0,60	0,52	0,45	0,39	0,35	0,31	0,27	0,24	0,22
0,88	0,102	5,35	*	12,56	10,18	7,84	6,20	5,02	4,15	3,49	2,97	2,56	2,23	1,96	1,74	1,55	1,39	1,26	1,14	1,04	0,95	0,87	0,80	0,74	0,69	0,64
			L/150	12,56	10,18	7,84	6,20	5,02	4,15	3,49	2,97	2,56	2,23	1,96	1,74	1,55	1,39	1,26	1,14	1,04	0,93	0,82	0,72	0,64	0,57	0,51
			L/180	12,56	10,18	7,84	6,20	5,02	4,15	3,49	2,97	2,56	2,23	1,96	1,74	1,55	1,37	1,18	1,02	0,88	0,77	0,68	0,60	0,54	0,48	0,43
			L/200	12,56	10,18	7,84	6,20	5,02	4,15	3,49	2,97	2,56	2,23	1,96	1,72	1,45	1,23	1,06	0,91	0,79	0,70	0,61	0,54	0,48	0,43	0,39
			L/300	12,56	10,18	7,84	6,20	5,02	4,15	3,26	2,57	2,06	1,67	1,38	1,15	0,97	0,82	0,71	0,61	0,53	0,46	0,41	0,36	0,32	0,29	0,26
1,00	0,116	5,80	*	15,57	12,01	9,20	7,27	5,89	4,86	4,09	3,48	3,00	2,62	2,30	2,04	1,82	1,63	1,47	1,33	1,22	1,11	1,02	0,94	0,87	0,81	0,75
			L/150	15,57	12,01	9,20	7,27	5,89	4,86	4,09	3,48	3,00	2,62	2,30	2,04	1,82	1,63	1,47	1,33	1,21	1,06	0,93	0,83	0,73	0,66	0,59
			L/180	15,57	12,01	9,20	7,27	5,89	4,86	4,09	3,48	3,00	2,62	2,30	2,04	1,82	1,57	1,34	1,16	1,01	0,88	0,78	0,69	0,61	0,55	0,49
			L/200	15,57	12,01	9,20	7,27	5,89	4,86	4,09	3,48	3,00	2,62	2,30	1,97	1,66	1,41	1,21	1,04	0,91	0,79	0,70	0,62	0,55	0,49	0,44
			L/300	15,57	12,01	9,20	7,27	5,89	4,84	3,73	2,93	2,35	1,91	1,57	1,31	1,11	0,94	0,81	0,70	0,61	0,53	0,47	0,41	0,37	0,33	0,29
1,25	0,145	6,60	*	21,31	16,29	12,47	9,85	7,98	6,60	5,54	4,72	4,07	3,55	3,12	2,76	2,46	2,21	2,00	1,81	1,65	1,51	1,39	1,28	1,18	1,09	1,02
			L/150	21,31	16,29	12,47	9,85	7,98	6,60	5,54	4,72	4,07	3,55	3,12	2,76	2,46	2,21	2,00	1,75	1,53	1,33	1,17	1,04	0,92	0,83	0,74
			L/180	21,31	16,29	12,47	9,85	7,98	6,60	5,54	4,72	4,07	3,55	3,12	2,75	2,32	1,97	1,69	1,46	1,27	1,11	0,98	0,87	0,77	0,69	0,62
			L/200	21,31	16,29	12,47	9,85	7,98	6,60	5,54	4,72	4,07	3,55	2,97	2,48	2,09	1,78	1,52	1,32	1,14	1,00	0,88	0,78	0,69	0,62	0,55
			L/300	21,31	16,29	12,47	9,85	7,98	6,10	4,70	3,70	2,96	2,41	1,98	1,65	1,39	1,18	1,01	0,88	0,76	0,67	0,59	0,52	0,46	0,41	0,37

Ligne * = *Charge admissible sans limitation de flèche*

Ligne L/... = *Charge admissible avec une limitation de flèche f ≤ L/...*

L_{gr} = *Portée maximale d'une tôle nervurée non fixée pouvant supporter le poids d'un homme*

Tableau d'utilisation travée triple

PROFIL
profilages & pliages acier

Travée triple

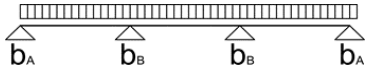

Largeur d'appui d'extrémité a ≥ 40 mm
Largeur d'appui intermédiaire b ≥ 160 mm

Epais-seur t_n (mm)	Masse g (kN/m²)	Marcha-bilité L_{gr} (m)	Max f	Charge descendante uniformément répartie admissible q (kN/m²) inclus le poids propre en fonction de la portée L (m)																						
				1,50	1,75	2,00	2,25	2,50	2,75	3,00	3,25	3,50	3,75	4,00	4,25	4,50	4,75	5,00	5,25	5,50	5,75	6,00	6,25	6,50	6,75	7,00
0,75	0,087	4,30	*	9,22	7,91	6,40	5,06	4,10	3,45	2,99	2,61	2,31	2,05	1,84	1,65	1,50	1,36	1,24	1,14	1,05	0,97	0,90	0,83	0,77	0,71	0,66
			L/150	9,22	7,91	6,40	5,06	4,10	3,45	2,99	2,61	2,31	2,05	1,83	1,53	1,29	1,09	0,94	0,81	0,70	0,62	0,54	0,48	0,43	0,38	0,34
			L/180	9,22	7,91	6,40	5,06	4,10	3,45	2,99	2,61	2,28	1,85	1,53	1,27	1,07	0,91	0,78	0,68	0,59	0,51	0,45	0,40	0,36	0,32	0,28
			L/200	9,22	7,91	6,40	5,06	4,10	3,45	2,99	2,56	2,05	1,67	1,37	1,15	0,97	0,82	0,70	0,61	0,53	0,46	0,41	0,36	0,32	0,29	0,26
			L/300	9,22	7,91	6,40	5,06	3,75	2,81	2,17	1,71	1,37	1,11	0,91	0,76	0,64	0,55	0,47	0,40	0,35	0,31	0,27	0,24	0,21	0,19	0,17
0,88	0,102	5,35	*	12,56	10,24	7,84	6,20	5,06	4,32	3,74	3,26	2,87	2,55	2,28	2,05	1,86	1,69	1,54	1,41	1,30	1,19	1,09	1,01	0,93	0,86	0,80
			L/150	12,56	10,24	7,84	6,20	5,06	4,32	3,74	3,26	2,87	2,55	2,17	1,81	1,52	1,29	1,11	0,96	0,83	0,73	0,64	0,57	0,51	0,45	0,40
			L/180	12,56	10,24	7,84	6,20	5,06	4,32	3,74	3,26	2,70	2,19	1,81	1,51	1,27	1,08	0,92	0,80	0,69	0,61	0,54	0,47	0,42	0,38	0,34
			L/200	12,56	10,24	7,84	6,20	5,06	4,32	3,74	3,03	2,43	1,97	1,63	1,36	1,14	0,97	0,83	0,72	0,63	0,55	0,48	0,43	0,38	0,34	0,30
			L/300	12,56	10,24	7,84	6,08	4,43	3,33	2,56	2,02	1,61	1,31	1,08	0,90	0,76	0,65	0,55	0,48	0,42	0,36	0,32	0,28	0,25	0,23	0,20
1,00	0,116	5,80	*	16,03	12,01	9,20	7,27	6,03	5,14	4,43	3,86	3,40	3,01	2,69	2,42	2,18	1,98	1,81	1,64	1,50	1,37	1,26	1,16	1,07	0,99	0,92
			L/150	16,03	12,01	9,20	7,27	6,03	5,14	4,43	3,86	3,40	3,01	2,48	2,06	1,74	1,48	1,27	1,10	0,95	0,83	0,73	0,65	0,58	0,52	0,46
			L/180	16,03	12,01	9,20	7,27	6,03	5,14	4,43	3,85	3,08	2,50	2,06	1,72	1,45	1,23	1,06	0,91	0,79	0,69	0,61	0,54	0,48	0,43	0,39
			L/200	16,03	12,01	9,20	7,27	6,03	5,14	4,40	3,46	2,77	2,25	1,86	1,55	1,30	1,11	0,95	0,82	0,71	0,63	0,55	0,49	0,43	0,39	0,35
			L/300	16,03	12,01	9,20	6,94	5,06	3,80	2,93	2,30	1,85	1,50	1,24	1,03	0,87	0,74	0,63	0,55	0,48	0,42	0,37	0,32	0,29	0,26	0,23
1,25	0,145	6,60	*	22,17	16,29	12,47	9,85	8,12	6,90	5,94	5,17	4,54	4,01	3,58	3,21	2,87	2,58	2,33	2,11	1,92	1,76	1,61	1,49	1,38	1,28	1,19
			L/150	22,17	16,29	12,47	9,85	8,12	6,90	5,94	5,17	4,54	3,79	3,12	2,60	2,19	1,86	1,60	1,38	1,20	1,05	0,92	0,82	0,73	0,65	0,58
			L/180	22,17	16,29	12,47	9,85	8,12	6,90	5,94	4,85	3,88	3,15	2,60	2,17	1,83	1,55	1,33	1,15	1,00	0,88	0,77	0,68	0,61	0,54	0,49
			L/200	22,17	16,29	12,47	9,85	8,12	6,90	5,55	4,36	3,49	2,84	2,34	1,95	1,64	1,40	1,20	1,03	0,90	0,79	0,69	0,61	0,55	0,49	0,44
			L/300	22,17	16,29	12,46	8,75	6,38	4,79	3,69	2,90	2,32	1,89	1,56	1,30	1,09	0,93	0,80	0,69	0,60	0,52	0,46	0,41	0,36	0,32	0,29

Ligne * = *Charge admissible sans limitation de flèche*

Ligne L/... = *Charge admissible avec une limitation de flèche f ≤ L/...*

L_{gr} = *Portée maximale d'une tôle nervurée non fixée pouvant supporter le poids d'un homme*

PROFIL C

profilages & pliages acier

Support d'Etanchéité 4.214.74

APPUI DE 60 MM

Norme EN - 1993-1-3

Marquage CE - 1166-CPR-0218 suivant NF EN 1090-1

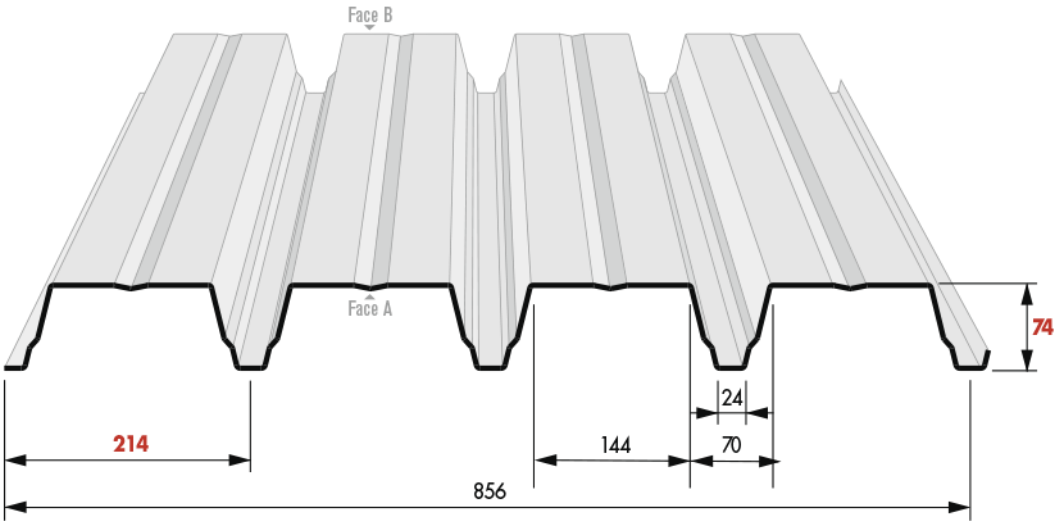

REVÊTEMENTS					
Face A extérieur			Face B intérieur		
Galvanisation	Prélaquage		Galvanisation	Prélaquage	
Désignation	Nature	Epaisseur	Désignation	Nature	Epaisseur
Z275			Z275		
Z225	Polyester	5+20 µ	Z225	Polyester	5 à 7 µ
Z225	Polyester	5+30 µ	Z225	Polyester	5 à 7 µ

MATERIAU DE BASE	
Type de protection	
Galvanisé	Galv - Prélaqué
NF EN 10326/P34310	NF EN 10169-1/ P34310
Nuance d'acier : S320 GD	
Tolérances normales	NF EN 10326

OPTIONS
Accessoires de couverture

Nuancier

Nous consulter pour toute autre teinte. Rendu des couleurs non contractuel, se référer au nuancier RAL ou échantillon sur demande.

RAL 1015 Terre de lune	**RAL 5008** Bleu sequoia	**RAL 7006** Gris rafale	**RAL 7015** Gris fumé	**RAL 7016** Gris anthracite	**RAL 7022** Gris tungstène	**RAL 7032** Gris iceberg	**RAL 7035** Gris souris
RAL 7042 Gris	**RAL 8012** Brun persan	**RAL 8024** Cacao	**RAL 9002** Blanc antartique	**RAL 9006** Gris opale	**RAL 9007** Gris aluminium	**RAL 9010** Blanc	Face B **RAL 7032** Gris iceberg

PROFIL C 10 rue des Hayes - 39380 Vaudrey - Tél. 03 84 71 72 72 - contact@profilc.com - www.profilc.com

Tableau d'utilisation travée simple

PROFIL
profilages & pliages acier

Travée simple

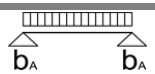

Largeur d'appui d'extrémité a ≥ 40 mm

Epais-seur t_n (mm)	Masse g (kN/m²)	Marcha-bilité L_{gr} (m)	Max f	Charge descendante uniformément répartie admissible q (kN/m²) inclus le poids propre en fonction de la portée L (m)																					
				1,50	1,75	2,00	2,25	2,50	2,75	3,00	3,25	3,50	3,75	4,00	4,25	4,50	4,75	5,00	5,25	5,50	5,75	6,00	6,25	6,50	6,75	7,00
0,75	0,092	2,80	*	7,88	6,76	5,91	5,26	4,38	3,62	3,04	2,59	2,23	1,94	1,71	1,51	1,35	1,21	1,09	0,99	0,90	0,83	0,76	0,70	0,65	0,60	0,56
			L/150	7,88	6,76	5,91	5,26	4,38	3,62	2,79	2,20	1,76	1,43	1,18	0,98	0,83	0,70	0,60	0,52	0,45	0,40	0,35	0,31	0,27	0,25	0,22
			L/180	7,88	6,76	5,91	5,26	4,02	3,02	2,33	1,83	1,47	1,19	0,98	0,82	0,69	0,59	0,50	0,43	0,38	0,33	0,29	0,26	0,23	0,20	0,18
			L/200	7,88	6,76	5,91	4,97	3,62	2,72	2,10	1,65	1,32	1,07	0,88	0,74	0,62	0,53	0,45	0,39	0,34	0,30	0,26	0,23	0,21	0,18	0,16
			L/300	7,88	6,76	4,72	3,31	2,41	1,81	1,40	1,10	0,88	0,72	0,59	0,49	0,41	0,35	0,30	0,26	0,23	0,20	0,17	0,15	0,14	0,12	0,11
0,88	0,108	4,00	*	11,10	9,52	8,33	6,78	5,49	4,54	3,81	3,25	2,80	2,44	2,14	1,90	1,69	1,52	1,37	1,24	1,13	1,04	0,95	0,88	0,81	0,75	0,70
			L/150	11,10	9,52	8,33	6,78	5,49	4,44	3,42	2,69	2,15	1,75	1,44	1,20	1,01	0,86	0,74	0,64	0,55	0,49	0,43	0,38	0,34	0,30	0,27
			L/180	11,10	9,52	8,33	6,75	4,92	3,70	2,85	2,24	1,79	1,46	1,20	1,00	0,84	0,72	0,61	0,53	0,46	0,40	0,36	0,31	0,28	0,25	0,22
			L/200	11,10	9,52	8,33	6,07	4,43	3,33	2,56	2,02	1,61	1,31	1,08	0,90	0,76	0,65	0,55	0,48	0,42	0,36	0,32	0,28	0,25	0,22	0,20
			L/300	11,10	8,61	5,77	4,05	2,95	2,22	1,71	1,34	1,08	0,87	0,72	0,60	0,51	0,43	0,37	0,32	0,28	0,24	0,21	0,19	0,17	0,15	0,13
1,00	0,123	4,70	*	14,51	12,44	10,26	8,11	6,57	5,43	4,56	3,89	3,35	2,92	2,57	2,27	2,03	1,82	1,64	1,49	1,36	1,24	1,14	1,05	0,97	0,90	0,84
			L/150	14,51	12,44	10,26	8,11	6,57	5,20	4,01	3,15	2,52	2,05	1,69	1,41	1,19	1,01	0,87	0,75	0,65	0,57	0,50	0,44	0,39	0,35	0,32
			L/180	14,51	12,44	10,26	7,91	5,77	4,33	3,34	2,63	2,10	1,71	1,41	1,17	0,99	0,84	0,72	0,62	0,54	0,47	0,42	0,37	0,33	0,29	0,26
			L/200	14,51	12,44	10,14	7,12	5,19	3,90	3,00	2,36	1,89	1,54	1,27	1,06	0,89	0,76	0,65	0,56	0,49	0,43	0,38	0,33	0,30	0,26	0,24
			L/300	14,51	10,09	6,76	4,75	3,46	2,60	2,00	1,58	1,26	1,03	0,84	0,70	0,59	0,50	0,43	0,37	0,33	0,28	0,25	0,22	0,20	0,18	0,16
1,25	0,154	5,45	*	22,96	18,11	13,87	10,96	8,88	7,34	6,16	5,25	4,53	3,94	3,47	3,07	2,74	2,46	2,22	2,01	1,83	1,68	1,54	1,42	1,31	1,22	1,13
			L/150	22,96	18,11	13,87	10,96	8,88	6,82	5,25	4,13	3,31	2,69	2,22	1,85	1,56	1,32	1,13	0,98	0,85	0,75	0,66	0,58	0,52	0,46	0,41
			L/180	22,96	18,11	13,87	10,38	7,57	5,68	4,38	3,44	2,76	2,24	1,85	1,54	1,30	1,10	0,95	0,82	0,71	0,62	0,55	0,48	0,43	0,38	0,34
			L/200	22,96	18,11	13,30	9,34	6,81	5,12	3,94	3,10	2,48	2,02	1,66	1,39	1,17	0,99	0,85	0,74	0,64	0,56	0,49	0,44	0,39	0,35	0,31
			L/300	21,02	13,23	8,87	6,23	4,54	3,41	2,63	2,07	1,65	1,34	1,11	0,92	0,78	0,66	0,57	0,49	0,43	0,37	0,33	0,29	0,26	0,23	0,21

Ligne * = *Charge admissible sans limitation de flèche*

Ligne L/... = *Charge admissible avec une limitation de flèche f ≤ L/...*

L_{gr} = *Portée maximale d'une tôle nervurée non fixée pouvant supporter le poids d'un homme*

Tableau d'utilisation travée double

PROFIL
profilages & pliages acier

APPUI DE 60 MM

Travée double

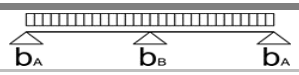

Largeur d'appui d'extrémité a ≥ 40 mm
Largeur d'appui intermédiaire ≥ 60 mm

Epais-seur t_u (mm)	Masse g (kN/m²)	Marcha-bilité L_{gr} (m)	Max f	Charge descendante uniformément répartie admissible q (kN/m²) inclus le poids propre en fonction de la portée L (m)																						
				1,50	1,75	2,00	2,25	2,50	2,75	3,00	3,25	3,50	3,75	4,00	4,25	4,50	4,75	5,00	5,25	5,50	5,75	6,00	6,25	6,50	6,75	7,00
0,75	0,092	3,50	*	7,88	6,76	5,91	5,14	4,34	3,62	3,04	2,59	2,23	1,94	1,71	1,51	1,35	1,21	1,09	0,99	0,90	0,83	0,76	0,70	0,65	0,60	0,56
			L/150	7,88	6,76	5,91	5,14	4,34	3,62	3,04	2,59	2,23	1,94	1,71	1,51	1,35	1,21	1,09	0,99	0,90	0,83	0,76	0,70	0,65	0,59	0,53
			L/180	7,88	6,76	5,91	5,14	4,34	3,62	3,04	2,59	2,23	1,94	1,71	1,51	1,35	1,21	1,09	0,99	0,90	0,80	0,70	0,62	0,55	0,49	0,44
			L/200	7,88	6,76	5,91	5,14	4,34	3,62	3,04	2,59	2,23	1,94	1,71	1,51	1,35	1,21	1,09	0,94	0,82	0,72	0,63	0,56	0,50	0,44	0,40
			L/300	7,88	6,76	5,91	5,14	4,34	3,62	3,04	2,59	2,12	1,72	1,42	1,18	1,00	0,85	0,73	0,63	0,55	0,48	0,42	0,37	0,33	0,29	0,26
0,88	0,108	5,05	*	11,10	9,52	7,81	6,46	5,44	4,54	3,81	3,25	2,80	2,44	2,14	1,90	1,69	1,52	1,37	1,24	1,13	1,04	0,95	0,88	0,81	0,75	0,70
			L/150	11,10	9,52	7,81	6,46	5,44	4,54	3,81	3,25	2,80	2,44	2,14	1,90	1,69	1,52	1,37	1,24	1,13	1,04	0,95	0,88	0,81	0,72	0,65
			L/180	11,10	9,52	7,81	6,46	5,44	4,54	3,81	3,25	2,80	2,44	2,14	1,90	1,69	1,52	1,37	1,24	1,11	0,97	0,86	0,76	0,67	0,60	0,54
			L/200	11,10	9,52	7,81	6,46	5,44	4,54	3,81	3,25	2,80	2,44	2,14	1,90	1,69	1,52	1,33	1,15	1,00	0,87	0,77	0,68	0,61	0,54	0,48
			L/300	11,10	9,52	7,81	6,46	5,44	4,54	3,81	3,23	2,59	2,10	1,73	1,44	1,22	1,03	0,89	0,77	0,67	0,58	0,51	0,45	0,40	0,36	0,32
1,00	0,123	5,90	*	14,51	11,59	9,35	7,71	6,47	5,43	4,56	3,89	3,35	2,92	2,57	2,27	2,03	1,82	1,64	1,49	1,36	1,24	1,14	1,05	0,97	0,90	0,84
			L/150	14,51	11,59	9,35	7,71	6,47	5,43	4,56	3,89	3,35	2,92	2,57	2,27	2,03	1,82	1,64	1,49	1,36	1,24	1,14	1,05	0,95	0,85	0,76
			L/180	14,51	11,59	9,35	7,71	6,47	5,43	4,56	3,89	3,35	2,92	2,57	2,27	2,03	1,82	1,64	1,49	1,30	1,14	1,00	0,89	0,79	0,70	0,63
			L/200	14,51	11,59	9,35	7,71	6,47	5,43	4,56	3,89	3,35	2,92	2,57	2,27	2,03	1,82	1,56	1,35	1,17	1,03	0,90	0,80	0,71	0,63	0,57
			L/300	14,51	11,59	9,35	7,71	6,47	5,43	4,56	3,79	3,03	2,46	2,03	1,69	1,43	1,21	1,04	0,90	0,78	0,68	0,60	0,53	0,47	0,42	0,38
1,25	0,154	6,80	*	20,27	15,78	12,65	10,38	8,67	7,34	6,16	5,25	4,53	3,94	3,47	3,07	2,74	2,46	2,22	2,01	1,83	1,68	1,54	1,42	1,31	1,22	1,13
			L/150	20,27	15,78	12,65	10,38	8,67	7,34	6,16	5,25	4,53	3,94	3,47	3,07	2,74	2,46	2,22	2,01	1,83	1,68	1,54	1,40	1,24	1,11	0,99
			L/180	20,27	15,78	12,65	10,38	8,67	7,34	6,16	5,25	4,53	3,94	3,47	3,07	2,74	2,46	2,22	1,96	1,71	1,49	1,32	1,16	1,03	0,92	0,83
			L/200	20,27	15,78	12,65	10,38	8,67	7,34	6,16	5,25	4,53	3,94	3,47	3,07	2,74	2,39	2,05	1,77	1,54	1,35	1,18	1,05	0,93	0,83	0,75
			L/300	20,27	15,78	12,65	10,38	8,67	7,34	6,16	4,97	3,98	3,23	2,66	2,22	1,87	1,59	1,36	1,18	1,02	0,90	0,79	0,70	0,62	0,55	0,50

Ligne * = *Charge admissible sans limitation de flèche*

Ligne L/... = *Charge admissible avec une limitation de flèche f ≤ L/...*

L_{gr} = *Portée maximale d'une tôle nervurée non fixée pouvant supporter le poids d'un homme*

Tableau d'utilisation travée triple

Travée triple

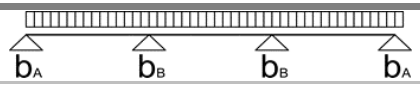

Largeur d'appui d'extrémité a ≥ 40 mm
Largeur d'appui intermédiaire b ≥ 60 mm

Epais-seur t_n (mm)	Masse g (kN/m²)	Marcha-bilité L_{gr} (m)	Max f	Charge descendante uniformément répartie admissible q (kN/m²) inclus le poids propre en fonction de la portée L (m)																						
				1,50	1,75	2,00	2,25	2,50	2,75	3,00	3,25	3,50	3,75	4,00	4,25	4,50	4,75	5,00	5,25	5,50	5,75	6,00	6,25	6,50	6,75	7,00
0,75	0,092	3,50	*	8,42	6,76	5,91	5,26	4,38	3,62	3,04	2,59	2,23	1,99	1,78	1,61	1,46	1,33	1,22	1,12	1,03	0,95	0,88	0,82	0,77	0,72	0,67
			L/150	8,42	6,76	5,91	5,26	4,38	3,62	3,04	2,59	2,23	1,99	1,78	1,61	1,46	1,33	1,14	0,99	0,86	0,75	0,66	0,58	0,52	0,46	0,42
			L/180	8,42	6,76	5,91	5,26	4,38	3,62	3,04	2,59	2,23	1,99	1,78	1,55	1,31	1,11	0,95	0,82	0,71	0,63	0,55	0,49	0,43	0,39	0,35
			L/200	8,42	6,76	5,91	5,26	4,38	3,62	3,04	2,59	2,23	1,99	1,67	1,39	1,17	1,00	0,86	0,74	0,64	0,56	0,50	0,44	0,39	0,35	0,31
			L/300	8,42	6,76	5,91	5,26	4,38	3,42	2,64	2,07	1,66	1,35	1,11	0,93	0,78	0,66	0,57	0,49	0,43	0,37	0,33	0,29	0,26	0,23	0,21
0,88	0,108	5,05	*	11,10	9,52	8,33	6,78	5,49	4,54	3,81	3,25	2,80	2,47	2,21	1,99	1,80	1,64	1,49	1,37	1,26	1,17	1,08	0,99	0,92	0,85	0,79
			L/150	11,10	9,52	8,33	6,78	5,49	4,54	3,81	3,25	2,80	2,47	2,21	1,99	1,80	1,63	1,40	1,21	1,05	0,92	0,81	0,71	0,64	0,57	0,51
			L/180	11,10	9,52	8,33	6,78	5,49	4,54	3,81	3,25	2,80	2,47	2,21	1,89	1,60	1,36	1,16	1,00	0,87	0,76	0,67	0,60	0,53	0,47	0,42
			L/200	11,10	9,52	8,33	6,78	5,49	4,54	3,81	3,25	2,80	2,47	2,04	1,70	1,44	1,22	1,05	0,90	0,79	0,69	0,61	0,54	0,48	0,43	0,38
			L/300	11,10	9,52	8,33	6,78	5,49	4,19	3,23	2,54	2,03	1,65	1,36	1,13	0,96	0,81	0,70	0,60	0,52	0,46	0,40	0,36	0,32	0,28	0,25
1,00	0,123	5,90	*	14,51	12,44	10,26	8,11	6,57	5,43	4,56	3,89	3,35	2,92	2,60	2,34	2,12	1,92	1,75	1,61	1,47	1,34	1,23	1,14	1,05	0,97	0,91
			L/150	14,51	12,44	10,26	8,11	6,57	5,43	4,56	3,89	3,35	2,92	2,60	2,34	2,12	1,91	1,64	1,41	1,23	1,08	0,95	0,84	0,74	0,67	0,60
			L/180	14,51	12,44	10,26	8,11	6,57	5,43	4,56	3,89	3,35	2,92	2,60	2,22	1,87	1,59	1,36	1,18	1,02	0,90	0,79	0,70	0,62	0,55	0,50
			L/200	14,51	12,44	10,26	8,11	6,57	5,43	4,56	3,89	3,35	2,91	2,40	2,00	1,68	1,43	1,23	1,06	0,92	0,81	0,71	0,63	0,56	0,50	0,45
			L/300	14,51	12,44	10,26	8,11	6,53	4,91	3,78	2,97	2,38	1,94	1,60	1,33	1,12	0,95	0,82	0,71	0,61	0,54	0,47	0,42	0,37	0,33	0,30
1,25	0,154	6,80	*	22,96	18,11	13,87	10,96	8,88	7,34	6,16	5,25	4,53	3,94	3,47	3,08	2,76	2,48	2,23	2,03	1,85	1,69	1,55	1,43	1,32	1,23	1,14
			L/150	22,96	18,11	13,87	10,96	8,88	7,34	6,16	5,25	4,53	3,94	3,47	3,08	2,76	2,48	2,15	1,85	1,61	1,41	1,24	1,10	0,98	0,87	0,78
			L/180	22,96	18,11	13,87	10,96	8,88	7,34	6,16	5,25	4,53	3,94	3,47	2,91	2,45	2,09	1,79	1,55	1,34	1,18	1,04	0,92	0,81	0,73	0,65
			L/200	22,96	18,11	13,87	10,96	8,88	7,34	6,16	5,25	4,53	3,82	3,14	2,62	2,21	1,88	1,61	1,39	1,21	1,06	0,93	0,82	0,73	0,65	0,59
			L/300	22,96	18,11	13,87	10,96	8,57	6,44	4,96	3,90	3,12	2,54	2,09	1,74	1,47	1,25	1,07	0,93	0,80	0,70	0,62	0,55	0,49	0,44	0,39

Ligne * = *Charge admissible sans limitation de flèche*

Ligne L/... = *Charge admissible avec une limitation de flèche f ≤ L/...*

L_{gr} = *Portée maximale d'une tôle nervurée non fixée pouvant supporter le poids d'un homme*

PROFIL C

profilages & pliages acier

Support d'Etanchéité 4.214.74

APPUI DE 160 MM

Norme EN - 1993-1-3

Marquage CE - 1166-CPR-0218 suivant NF EN 1090-1

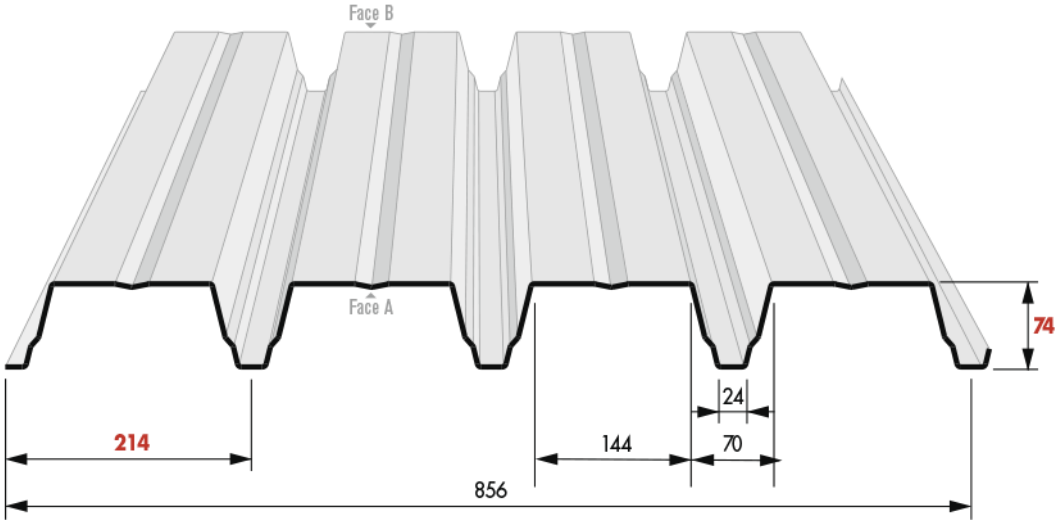

REVÊTEMENTS					
Face A extérieur			Face B intérieur		
Galvanisation	Prélaquage		Galvanisation	Prélaquage	
Désignation	Nature	Epaisseur	Désignation	Nature	Epaisseur
Z275			Z275		
Z225	Polyester	5+20 µ	Z225	Polyester	5 à 7 µ
Z225	Polyester	5+30 µ	Z225	Polyester	5 à 7 µ

MATERIAU DE BASE	
Type de protection	
Galvanisé	Galv - Prélaqué
NF EN 10326/P34310	NF EN 10169-1/ P34310
Nuance d'acier : S320 GD	
Tolérances normales	NF EN 10326

OPTIONS
Accessoires de couverture

Nuancier

Nous consulter pour toute autre teinte. Rendu des couleurs non contractuel, se référer au nuancier RAL ou échantillon sur demande.

RAL 1015 Terre de lune	**RAL 5008** Bleu sequoia	**RAL 7006** Gris rafale	**RAL 7015** Gris fumé	**RAL 7016** Gris anthracite	**RAL 7022** Gris tungstène	**RAL 7032** Gris iceberg	**RAL 7035** Gris souris
RAL 7042 Gris	**RAL 8012** Brun persan	**RAL 8024** Cacao	**RAL 9002** Blanc antartique	**RAL 9006** Gris opale	**RAL 9007** Gris aluminium	**RAL 9010** Blanc	Face B **RAL 7032** Gris iceberg

PROFIL C 10 rue des Hayes - 39380 Vaudrey - Tél. 03 84 71 72 72 - contact@profilc.com - www.profilc.com

Tableau d'utilisation travée simple

PROFIL
profilages & pliages acier

Travée simple

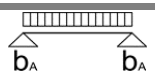

Largeur d'appui d'extrémité a ≥ 40 mm

Epais-seur t_n (mm)	Masse g (kN/m²)	Marcha-bilité L_{gr} (m)	Max f	Charge descendante uniformément répartie admissible q (kN/m²) inclus le poids propre en fonction de la portée L (m)																					
				1,50	1,75	2,00	2,25	2,50	2,75	3,00	3,25	3,50	3,75	4,00	4,25	4,50	4,75	5,00	5,25	5,50	5,75	6,00	6,25	6,50	6,75	7,00
0,75	0,092	2,80	*	11,94	8,93	6,84	5,40	4,38	3,62	3,04	2,59	2,23	1,94	1,71	1,51	1,35	1,21	1,09	0,99	0,90	0,83	0,76	0,70	0,65	0,60	0,56
			L/150	11,94	8,93	6,84	5,40	4,38	3,62	2,79	2,20	1,76	1,43	1,18	0,98	0,83	0,70	0,60	0,52	0,45	0,40	0,35	0,31	0,27	0,25	0,22
			L/180	11,94	8,93	6,84	5,40	4,02	3,02	2,33	1,83	1,47	1,19	0,98	0,82	0,69	0,59	0,50	0,43	0,38	0,33	0,29	0,26	0,23	0,20	0,18
			L/200	11,94	8,93	6,84	4,97	3,62	2,72	2,10	1,65	1,32	1,07	0,88	0,74	0,62	0,53	0,45	0,39	0,34	0,30	0,26	0,23	0,21	0,18	0,16
			L/300	11,18	7,04	4,72	3,31	2,41	1,81	1,40	1,10	0,88	0,72	0,59	0,49	0,41	0,35	0,30	0,26	0,23	0,20	0,17	0,15	0,14	0,12	0,11
0,88	0,108	4,00	*	15,25	11,20	8,58	6,78	5,49	4,54	3,81	3,25	2,80	2,44	2,14	1,90	1,69	1,52	1,37	1,24	1,13	1,04	0,95	0,88	0,81	0,75	0,70
			L/150	15,25	11,20	8,58	6,78	5,49	4,44	3,42	2,69	2,15	1,75	1,44	1,20	1,01	0,86	0,74	0,64	0,55	0,49	0,43	0,38	0,34	0,30	0,27
			L/180	15,25	11,20	8,58	6,75	4,92	3,70	2,85	2,24	1,79	1,46	1,20	1,00	0,84	0,72	0,61	0,53	0,46	0,40	0,36	0,31	0,28	0,25	0,22
			L/200	15,25	11,20	8,58	6,07	4,43	3,33	2,56	2,02	1,61	1,31	1,08	0,90	0,76	0,65	0,55	0,48	0,42	0,36	0,32	0,28	0,25	0,22	0,20
			L/300	13,67	8,61	5,77	4,05	2,95	2,22	1,71	1,34	1,08	0,87	0,72	0,60	0,51	0,43	0,37	0,32	0,28	0,24	0,21	0,19	0,17	0,15	0,13
1,00	0,123	4,70	*	18,24	13,40	10,26	8,11	6,57	5,43	4,56	3,89	3,35	2,92	2,57	2,27	2,03	1,82	1,64	1,49	1,36	1,24	1,14	1,05	0,97	0,90	0,84
			L/150	18,24	13,40	10,26	8,11	6,57	5,20	4,01	3,15	2,52	2,05	1,69	1,41	1,19	1,01	0,87	0,75	0,65	0,57	0,50	0,44	0,39	0,35	0,32
			L/180	18,24	13,40	10,26	7,91	5,77	4,33	3,34	2,63	2,10	1,71	1,41	1,17	0,99	0,84	0,72	0,62	0,54	0,47	0,42	0,37	0,33	0,29	0,26
			L/200	18,24	13,40	10,14	7,12	5,19	3,90	3,00	2,36	1,89	1,54	1,27	1,06	0,89	0,76	0,65	0,56	0,49	0,43	0,38	0,33	0,30	0,26	0,24
			L/300	16,02	10,09	6,76	4,75	3,46	2,60	2,00	1,58	1,26	1,03	0,84	0,70	0,59	0,50	0,43	0,37	0,33	0,28	0,25	0,22	0,20	0,18	0,16
1,25	0,154	5,45	*	24,66	18,11	13,87	10,96	8,88	7,34	6,16	5,25	4,53	3,94	3,47	3,07	2,74	2,46	2,22	2,01	1,83	1,68	1,54	1,42	1,31	1,22	1,13
			L/150	24,66	18,11	13,87	10,96	8,88	6,82	5,25	4,13	3,31	2,69	2,22	1,85	1,56	1,32	1,13	0,98	0,85	0,75	0,66	0,58	0,52	0,46	0,41
			L/180	24,66	18,11	13,87	10,38	7,57	5,68	4,38	3,44	2,76	2,24	1,85	1,54	1,30	1,10	0,95	0,82	0,71	0,62	0,55	0,48	0,43	0,38	0,34
			L/200	24,66	18,11	13,30	9,34	6,81	5,12	3,94	3,10	2,48	2,02	1,66	1,39	1,17	0,99	0,85	0,74	0,64	0,56	0,49	0,44	0,39	0,35	0,31
			L/300	21,02	13,23	8,87	6,23	4,54	3,41	2,63	2,07	1,65	1,34	1,11	0,92	0,78	0,66	0,57	0,49	0,43	0,37	0,33	0,29	0,26	0,23	0,21

Ligne * = *Charge admissible sans limitation de flèche*

Ligne L/... = *Charge admissible avec une limitation de flèche f ≤ L/...*

L_{gr} = *Portée maximale d'une tôle nervurée non fixée pouvant supporter le poids d'un homme*

Tableau d'utilisation travée double

PROFIL
profilages & pliages acier

APPUI DE 160 MM

Travée double

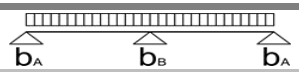

Largeur d'appui d'extrémité a ≥ 40 mm
Largeur d'appui intermédiaire ≥ 160 mm

Epais-seur t_u (mm)	Masse g (kN/m²)	Marcha-bilité L_{gr} (m)	Max f	Charge descendante uniformément répartie admissible q (kN/m²) inclus le poids propre en fonction de la portée L (m)																						
				1,50	1,75	2,00	2,25	2,50	2,75	3,00	3,25	3,50	3,75	4,00	4,25	4,50	4,75	5,00	5,25	5,50	5,75	6,00	6,25	6,50	6,75	7,00
0,75	0,092	3,50	*	11,42	8,92	6,84	5,40	4,38	3,62	3,04	2,59	2,23	1,94	1,71	1,51	1,35	1,21	1,09	0,99	0,90	0,83	0,76	0,70	0,65	0,60	0,56
			L/150	11,42	8,92	6,84	5,40	4,38	3,62	3,04	2,59	2,23	1,94	1,71	1,51	1,35	1,21	1,09	0,99	0,90	0,83	0,76	0,70	0,65	0,59	0,53
			L/180	11,42	8,92	6,84	5,40	4,38	3,62	3,04	2,59	2,23	1,94	1,71	1,51	1,35	1,21	1,09	0,99	0,90	0,80	0,70	0,62	0,55	0,49	0,44
			L/200	11,42	8,92	6,84	5,40	4,38	3,62	3,04	2,59	2,23	1,94	1,71	1,51	1,35	1,21	1,09	0,94	0,82	0,72	0,63	0,56	0,50	0,44	0,40
			L/300	11,42	8,92	6,84	5,40	4,38	3,62	3,04	2,59	2,12	1,72	1,42	1,18	1,00	0,85	0,73	0,63	0,55	0,48	0,42	0,37	0,33	0,29	0,26
0,88	0,108	5,05	*	14,34	11,15	8,58	6,78	5,49	4,54	3,81	3,25	2,80	2,44	2,14	1,90	1,69	1,52	1,37	1,24	1,13	1,04	0,95	0,88	0,81	0,75	0,70
			L/150	14,34	11,15	8,58	6,78	5,49	4,54	3,81	3,25	2,80	2,44	2,14	1,90	1,69	1,52	1,37	1,24	1,13	1,04	0,95	0,88	0,81	0,72	0,65
			L/180	14,34	11,15	8,58	6,78	5,49	4,54	3,81	3,25	2,80	2,44	2,14	1,90	1,69	1,52	1,37	1,24	1,11	0,97	0,86	0,76	0,67	0,60	0,54
			L/200	14,34	11,15	8,58	6,78	5,49	4,54	3,81	3,25	2,80	2,44	2,14	1,90	1,69	1,52	1,33	1,15	1,00	0,87	0,77	0,68	0,61	0,54	0,48
			L/300	14,34	11,15	8,58	6,78	5,49	4,54	3,81	3,23	2,59	2,10	1,73	1,44	1,22	1,03	0,89	0,77	0,67	0,58	0,51	0,45	0,40	0,36	0,32
1,00	0,123	5,90	*	17,09	13,23	10,26	8,11	6,57	5,43	4,56	3,89	3,35	2,92	2,57	2,27	2,03	1,82	1,64	1,49	1,36	1,24	1,14	1,05	0,97	0,90	0,84
			L/150	17,09	13,23	10,26	8,11	6,57	5,43	4,56	3,89	3,35	2,92	2,57	2,27	2,03	1,82	1,64	1,49	1,36	1,24	1,14	1,05	0,95	0,85	0,76
			L/180	17,09	13,23	10,26	8,11	6,57	5,43	4,56	3,89	3,35	2,92	2,57	2,27	2,03	1,82	1,64	1,49	1,30	1,14	1,00	0,89	0,79	0,70	0,63
			L/200	17,09	13,23	10,26	8,11	6,57	5,43	4,56	3,89	3,35	2,92	2,57	2,27	2,03	1,82	1,56	1,35	1,17	1,03	0,90	0,80	0,71	0,63	0,57
			L/300	17,09	13,23	10,26	8,11	6,57	5,43	4,56	3,79	3,03	2,46	2,03	1,69	1,43	1,21	1,04	0,90	0,78	0,68	0,60	0,53	0,47	0,42	0,38
1,25	0,154	6,80	*	22,96	17,67	13,87	10,96	8,88	7,34	6,16	5,25	4,53	3,94	3,47	3,07	2,74	2,46	2,22	2,01	1,83	1,68	1,54	1,42	1,31	1,22	1,13
			L/150	22,96	17,67	13,87	10,96	8,88	7,34	6,16	5,25	4,53	3,94	3,47	3,07	2,74	2,46	2,22	2,01	1,83	1,68	1,54	1,40	1,24	1,11	0,99
			L/180	22,96	17,67	13,87	10,96	8,88	7,34	6,16	5,25	4,53	3,94	3,47	3,07	2,74	2,46	2,22	1,96	1,71	1,49	1,32	1,16	1,03	0,92	0,83
			L/200	22,96	17,67	13,87	10,96	8,88	7,34	6,16	5,25	4,53	3,94	3,47	3,07	2,74	2,39	2,05	1,77	1,54	1,35	1,18	1,05	0,93	0,83	0,75
			L/300	22,96	17,67	13,87	10,96	8,88	7,34	6,16	4,97	3,98	3,23	2,66	2,22	1,87	1,59	1,36	1,18	1,02	0,90	0,79	0,70	0,62	0,55	0,50

Ligne * = *Charge admissible sans limitation de flèche*

Ligne L/... = *Charge admissible avec une limitation de flèche f ≤ L/...*

L_{gr} = *Portée maximale d'une tôle nervurée non fixée pouvant supporter le poids d'un homme*

Tableau d'utilisation travée triple

PROFIL
profilages & pliages acier

Travée triple

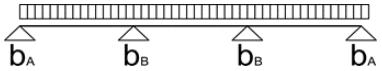

Largeur d'appui d'extrémité a ≥ 40 mm
Largeur d'appui intermédiaire b ≥ 160 mm

Epais-seur t_n (mm)	Masse g (kN/m²)	Marcha-bilité L_{gr} (m)	Max f	Charge descendante uniformément répartie admissible q (kN/m²) inclus le poids propre en fonction de la portée L (m)																						
				1,50	1,75	2,00	2,25	2,50	2,75	3,00	3,25	3,50	3,75	4,00	4,25	4,50	4,75	5,00	5,25	5,50	5,75	6,00	6,25	6,50	6,75	7,00
0,75	0,092	3,50	*	11,94	8,93	6,84	5,40	4,44	3,78	3,26	2,84	2,49	2,21	1,97	1,77	1,60	1,45	1,31	1,19	1,09	0,99	0,91	0,84	0,78	0,72	0,67
			L/150	11,94	8,93	6,84	5,40	4,44	3,78	3,26	2,84	2,49	2,21	1,97	1,77	1,57	1,33	1,14	0,99	0,86	0,75	0,66	0,58	0,52	0,46	0,42
			L/180	11,94	8,93	6,84	5,40	4,44	3,78	3,26	2,84	2,49	2,21	1,86	1,55	1,31	1,11	0,95	0,82	0,71	0,63	0,55	0,49	0,43	0,39	0,35
			L/200	11,94	8,93	6,84	5,40	4,44	3,78	3,26	2,84	2,49	2,03	1,67	1,39	1,17	1,00	0,86	0,74	0,64	0,56	0,50	0,44	0,39	0,35	0,31
			L/300	11,94	8,93	6,84	5,40	4,44	3,42	2,64	2,07	1,66	1,35	1,11	0,93	0,78	0,66	0,57	0,49	0,43	0,37	0,33	0,29	0,26	0,23	0,21
0,88	0,108	5,05	*	15,25	11,20	8,58	6,78	5,49	4,66	4,01	3,49	3,06	2,71	2,41	2,15	1,92	1,72	1,55	1,41	1,28	1,17	1,08	0,99	0,92	0,85	0,79
			L/150	15,25	11,20	8,58	6,78	5,49	4,66	4,01	3,49	3,06	2,71	2,41	2,15	1,91	1,63	1,40	1,21	1,05	0,92	0,81	0,71	0,64	0,57	0,51
			L/180	15,25	11,20	8,58	6,78	5,49	4,66	4,01	3,49	3,06	2,71	2,27	1,89	1,60	1,36	1,16	1,00	0,87	0,76	0,67	0,60	0,53	0,47	0,42
			L/200	15,25	11,20	8,58	6,78	5,49	4,66	4,01	3,49	3,05	2,48	2,04	1,70	1,44	1,22	1,05	0,90	0,79	0,69	0,61	0,54	0,48	0,43	0,38
			L/300	15,25	11,20	8,58	6,78	5,49	4,19	3,23	2,54	2,03	1,65	1,36	1,13	0,96	0,81	0,70	0,60	0,52	0,46	0,40	0,36	0,32	0,28	0,25
1,00	0,123	5,90	*	18,24	13,40	10,26	8,11	6,57	5,49	4,71	4,09	3,58	3,15	2,77	2,46	2,19	1,97	1,77	1,61	1,47	1,34	1,23	1,14	1,05	0,97	0,91
			L/150	18,24	13,40	10,26	8,11	6,57	5,49	4,71	4,09	3,58	3,15	2,77	2,46	2,19	1,91	1,64	1,41	1,23	1,08	0,95	0,84	0,74	0,67	0,60
			L/180	18,24	13,40	10,26	8,11	6,57	5,49	4,71	4,09	3,58	3,15	2,66	2,22	1,87	1,59	1,36	1,18	1,02	0,90	0,79	0,70	0,62	0,55	0,50
			L/200	18,24	13,40	10,26	8,11	6,57	5,49	4,71	4,09	3,58	2,91	2,40	2,00	1,68	1,43	1,23	1,06	0,92	0,81	0,71	0,63	0,56	0,50	0,45
			L/300	18,24	13,40	10,26	8,11	6,53	4,91	3,78	2,97	2,38	1,94	1,60	1,33	1,12	0,95	0,82	0,71	0,61	0,54	0,47	0,42	0,37	0,33	0,30
1,25	0,154	6,80	*	24,66	18,11	13,87	10,96	8,88	7,34	6,19	5,29	4,56	3,97	3,49	3,09	2,76	2,48	2,23	2,03	1,85	1,69	1,55	1,43	1,32	1,23	1,14
			L/150	24,66	18,11	13,87	10,96	8,88	7,34	6,19	5,29	4,56	3,97	3,49	3,09	2,76	2,48	2,15	1,85	1,61	1,41	1,24	1,10	0,98	0,87	0,78
			L/180	24,66	18,11	13,87	10,96	8,88	7,34	6,19	5,29	4,56	3,97	3,49	2,91	2,45	2,09	1,79	1,55	1,34	1,18	1,04	0,92	0,81	0,73	0,65
			L/200	24,66	18,11	13,87	10,96	8,88	7,34	6,19	5,29	4,56	3,82	3,14	2,62	2,21	1,88	1,61	1,39	1,21	1,06	0,93	0,82	0,73	0,65	0,59
			L/300	24,66	18,11	13,87	10,96	8,57	6,44	4,96	3,90	3,12	2,54	2,09	1,74	1,47	1,25	1,07	0,93	0,80	0,70	0,62	0,55	0,49	0,44	0,39

Ligne * = *Charge admissible sans limitation de flèche*

Ligne L/... = *Charge admissible avec une limitation de flèche f ≤ L/...*

L_{gr} = *Portée maximale d'une tôle nervurée non fixée pouvant supporter le poids d'un homme*

PROFIL C

profilages & pliages acier

APPUI DE 60 MM

Support d'Etanchéité 4.214.74
PERFORÉ PLAGE (PP)

Norme EN - 1993-1-3

Marquage CE - 1166-CPR-0218 suivant NF EN 1090-1

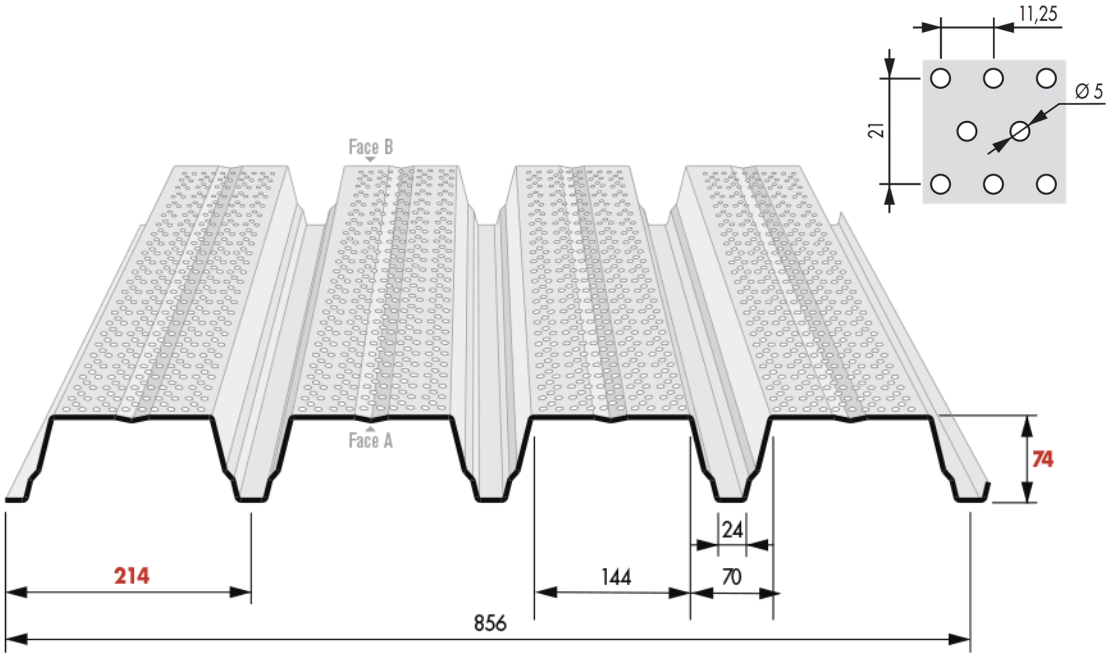

REVÊTEMENTS					
Face A extérieur			Face B intérieur		
Galvanisation	Prélaquage		Galvanisation	Prélaquage	
Désignation	Nature	Epaisseur	Désignation	Nature	Epaisseur
Z275			Z275		
Z225	Polyester	5+20 µ	Z225	Polyester	5 à 7 µ
Z225	Polyester	5+30 µ	Z225	Polyester	5 à 7 µ

MATERIAU DE BASE	
Type de protection	
Galvanisé	Galv - Prélaqué
NF EN 10326/P34310	NF EN 10169-1/ P34310
Nuance d'acier : S320 GD	
Tolérances normales	NF EN 10326

OPTIONS
Accessoires de couverture

Nuancier

Nous consulter pour toute autre teinte. Rendu des couleurs non contractuel, se référer au nuancier RAL ou échantillon sur demande.

RAL 1015 Terre de lune	**RAL 5008** Bleu sequoia	**RAL 7006** Gris rafale	**RAL 7015** Gris fumé	**RAL 7016** Gris anthracite	**RAL 7022** Gris tungstène	**RAL 7032** Gris iceberg	**RAL 7035** Gris souris
RAL 7042 Gris	**RAL 8012** Brun persan	**RAL 8024** Cacao	**RAL 9002** Blanc antartique	**RAL 9006** Gris opale	**RAL 9007** Gris aluminium	**RAL 9010** Blanc	Face B **RAL 7032** Gris iceberg

PROFIL C 10 rue des Hayes - 39380 Vaudrey - Tél. 03 84 71 72 72 - contact@profilc.com - www.profilc.com

PROFIL
profilages & pliages acier

Tableau d'utilisation travée simple

Travée simple

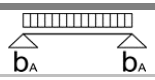

Largeur d'appui d'extrémité a ≥ 40 mm

Charge descendante uniformément répartie admissible q (kN/m²) inclus le poids propre en fonction de la portée L (m)

Epais-seur t_n (mm)	Masse g (kN/m²)	Marcha-bilité L_{gr} (m)	Max f	1,50	1,75	2,00	2,25	2,50	2,75	3,00	3,25	3,50	3,75	4,00	4,25	4,50	4,75	5,00	5,25	5,50	5,75	6,00	6,25	6,50	6,75	7,00
0,75	0,088	2,55	*	7,88	6,76	5,91	4,89	3,96	3,28	2,75	2,35	2,02	1,76	1,55	1,37	1,22	1,10	0,99	0,90	0,82	0,75	0,69	0,63	0,59	0,54	0,51
			L/150	7,88	6,76	5,91	4,89	3,96	3,24	2,49	1,96	1,57	1,28	1,05	0,88	0,74	0,63	0,54	0,47	0,40	0,35	0,31	0,28	0,25	0,22	0,20
			L/180	7,88	6,76	5,91	4,89	3,59	2,70	2,08	1,63	1,31	1,06	0,88	0,73	0,62	0,52	0,45	0,39	0,34	0,30	0,26	0,23	0,20	0,18	0,16
			L/200	7,88	6,76	5,91	4,43	3,23	2,43	1,87	1,47	1,18	0,96	0,79	0,66	0,55	0,47	0,40	0,35	0,30	0,27	0,23	0,21	0,18	0,16	0,15
			L/300	7,88	6,28	4,21	2,95	2,15	1,62	1,25	0,98	0,78	0,64	0,53	0,44	0,37	0,31	0,27	0,23	0,20	0,18	0,16	0,14	0,12	0,11	0,10
0,88	0,103	3,65	*	11,10	9,52	7,76	6,13	4,97	4,11	3,45	2,94	2,53	2,21	1,94	1,72	1,53	1,38	1,24	1,13	1,03	0,94	0,86	0,79	0,73	0,68	0,63
			L/150	11,10	9,52	7,76	6,13	4,97	3,95	3,05	2,40	1,92	1,56	1,29	1,07	0,90	0,77	0,66	0,57	0,49	0,43	0,38	0,34	0,30	0,27	0,24
			L/180	11,10	9,52	7,76	6,02	4,39	3,30	2,54	2,00	1,60	1,30	1,07	0,89	0,75	0,64	0,55	0,47	0,41	0,36	0,32	0,28	0,25	0,22	0,20
			L/200	11,10	9,52	7,71	5,42	3,95	2,97	2,28	1,80	1,44	1,17	0,96	0,80	0,68	0,58	0,49	0,43	0,37	0,32	0,29	0,25	0,22	0,20	0,18
			L/300	11,10	7,67	5,14	3,61	2,63	1,98	1,52	1,20	0,96	0,78	0,64	0,54	0,45	0,38	0,33	0,28	0,25	0,22	0,19	0,17	0,15	0,13	0,12
1,00	0,117	4,50	*	14,51	12,13	9,29	7,34	5,94	4,91	4,13	3,52	3,03	2,64	2,32	2,06	1,83	1,65	1,49	1,35	1,23	1,12	1,03	0,95	0,88	0,82	0,76
			L/150	14,51	12,13	9,29	7,34	5,94	4,62	3,56	2,80	2,24	1,82	1,50	1,25	1,05	0,90	0,77	0,66	0,58	0,51	0,44	0,39	0,35	0,31	0,28
			L/180	14,51	12,13	9,29	7,03	5,13	3,85	2,97	2,33	1,87	1,52	1,25	1,04	0,88	0,75	0,64	0,55	0,48	0,42	0,37	0,33	0,29	0,26	0,23
			L/200	14,51	12,13	9,01	6,33	4,61	3,47	2,67	2,10	1,68	1,37	1,13	0,94	0,79	0,67	0,58	0,50	0,43	0,38	0,33	0,30	0,26	0,23	0,21
			L/300	14,24	8,97	6,01	4,22	3,08	2,31	1,78	1,40	1,12	0,91	0,75	0,63	0,53	0,45	0,38	0,33	0,29	0,25	0,22	0,20	0,17	0,16	0,14
1,25	0,146	5,15	*	22,31	16,39	12,55	9,92	8,03	6,64	5,58	4,75	4,10	3,57	3,14	2,78	2,48	2,23	2,01	1,82	1,66	1,52	1,39	1,29	1,19	1,10	1,02
			L/150	22,31	16,39	12,55	9,92	8,03	6,05	4,66	3,67	2,94	2,39	1,97	1,64	1,38	1,17	1,01	0,87	0,76	0,66	0,58	0,52	0,46	0,41	0,37
			L/180	22,31	16,39	12,55	9,21	6,71	5,04	3,88	3,06	2,45	1,99	1,64	1,37	1,15	0,98	0,84	0,72	0,63	0,55	0,49	0,43	0,38	0,34	0,31
			L/200	22,31	16,39	11,80	8,29	6,04	4,54	3,50	2,75	2,20	1,79	1,47	1,23	1,04	0,88	0,76	0,65	0,57	0,50	0,44	0,39	0,34	0,31	0,28
			L/300	18,64	11,74	7,87	5,52	4,03	3,03	2,33	1,83	1,47	1,19	0,98	0,82	0,69	0,59	0,50	0,43	0,38	0,33	0,29	0,26	0,23	0,20	0,18

Ligne * = *Charge admissible sans limitation de flèche*

Ligne L/... = *Charge admissible avec une limitation de flèche f ≤ L/...*

L_{gr} = *Portée maximale d'une tôle nervurée non fixée pouvant supporter le poids d'un homme*

Tableau d'utilisation travée double

PROFIL
profilages & pliages acier

APPUI DE 60 MM

Travée double

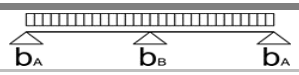

Largeur d'appui d'extrémité a ≥ 40 mm
Largeur d'appui intermédiaire ≥ 60 mm

Epaisseur t_n (mm)	Masse g (kN/m²)	Marchabilité L_{gr} (m)	Max f	Charge descendante uniformément répartie admissible q (kN/m²) inclus le poids propre en fonction de la portée L (m)																						
				1,50	1,75	2,00	2,25	2,50	2,75	3,00	3,25	3,50	3,75	4,00	4,25	4,50	4,75	5,00	5,25	5,50	5,75	6,00	6,25	6,50	6,75	7,00
0,75	0,088	3,15	*	7,88	6,76	5,91	4,89	3,96	3,28	2,75	2,35	2,02	1,76	1,55	1,37	1,22	1,10	0,99	0,90	0,82	0,75	0,70	0,65	0,60	0,55	0,51
			L/150	7,88	6,76	5,91	4,89	3,96	3,28	2,75	2,35	2,02	1,76	1,55	1,37	1,22	1,10	0,99	0,90	0,82	0,75	0,70	0,65	0,59	0,53	0,47
			L/180	7,88	6,76	5,91	4,89	3,96	3,28	2,75	2,35	2,02	1,76	1,55	1,37	1,22	1,10	0,99	0,90	0,81	0,71	0,62	0,55	0,49	0,44	0,39
			L/200	7,88	6,76	5,91	4,89	3,96	3,28	2,75	2,35	2,02	1,76	1,55	1,37	1,22	1,10	0,97	0,84	0,73	0,64	0,56	0,50	0,44	0,39	0,35
			L/300	7,88	6,76	5,91	4,89	3,96	3,28	2,75	2,35	1,89	1,53	1,26	1,05	0,89	0,75	0,65	0,56	0,49	0,43	0,37	0,33	0,29	0,26	0,24
0,88	0,103	4,55	*	11,10	9,42	7,62	6,13	4,97	4,11	3,45	2,94	2,53	2,21	1,94	1,72	1,53	1,38	1,24	1,13	1,03	0,94	0,86	0,79	0,73	0,68	0,63
			L/150	11,10	9,42	7,62	6,13	4,97	4,11	3,45	2,94	2,53	2,21	1,94	1,72	1,53	1,38	1,24	1,13	1,03	0,94	0,86	0,79	0,72	0,64	0,58
			L/180	11,10	9,42	7,62	6,13	4,97	4,11	3,45	2,94	2,53	2,21	1,94	1,72	1,53	1,38	1,24	1,13	0,99	0,87	0,76	0,67	0,60	0,54	0,48
			L/200	11,10	9,42	7,62	6,13	4,97	4,11	3,45	2,94	2,53	2,21	1,94	1,72	1,53	1,38	1,19	1,02	0,89	0,78	0,69	0,61	0,54	0,48	0,43
			L/300	11,10	9,42	7,62	6,13	4,97	4,11	3,45	2,88	2,31	1,87	1,54	1,29	1,08	0,92	0,79	0,68	0,59	0,52	0,46	0,40	0,36	0,32	0,29
1,00	0,117	5,60	*	14,44	11,31	9,12	7,34	5,94	4,91	4,13	3,52	3,03	2,64	2,32	2,06	1,83	1,65	1,49	1,35	1,23	1,12	1,03	0,95	0,88	0,82	0,76
			L/150	14,44	11,31	9,12	7,34	5,94	4,91	4,13	3,52	3,03	2,64	2,32	2,06	1,83	1,65	1,49	1,35	1,23	1,12	1,03	0,95	0,84	0,75	0,67
			L/180	14,44	11,31	9,12	7,34	5,94	4,91	4,13	3,52	3,03	2,64	2,32	2,06	1,83	1,65	1,49	1,33	1,16	1,01	0,89	0,79	0,70	0,63	0,56
			L/200	14,44	11,31	9,12	7,34	5,94	4,91	4,13	3,52	3,03	2,64	2,32	2,06	1,83	1,62	1,39	1,20	1,04	0,91	0,80	0,71	0,63	0,56	0,51
			L/300	14,44	11,31	9,12	7,34	5,94	4,91	4,13	3,36	2,69	2,19	1,80	1,50	1,27	1,08	0,92	0,80	0,69	0,61	0,53	0,47	0,42	0,38	0,34
1,25	0,146	6,45	*	19,77	15,37	12,31	9,92	8,03	6,64	5,58	4,75	4,10	3,57	3,14	2,78	2,48	2,23	2,01	1,82	1,66	1,52	1,39	1,29	1,19	1,10	1,02
			L/150	19,77	15,37	12,31	9,92	8,03	6,64	5,58	4,75	4,10	3,57	3,14	2,78	2,48	2,23	2,01	1,82	1,66	1,52	1,39	1,24	1,10	0,98	0,88
			L/180	19,77	15,37	12,31	9,92	8,03	6,64	5,58	4,75	4,10	3,57	3,14	2,78	2,48	2,23	2,01	1,74	1,52	1,33	1,17	1,03	0,92	0,82	0,74
			L/200	19,77	15,37	12,31	9,92	8,03	6,64	5,58	4,75	4,10	3,57	3,14	2,78	2,48	2,12	1,82	1,57	1,36	1,19	1,05	0,93	0,83	0,74	0,66
			L/300	19,77	15,37	12,31	9,92	8,03	6,64	5,58	4,41	3,53	2,87	2,36	1,97	1,66	1,41	1,21	1,05	0,91	0,80	0,70	0,62	0,55	0,49	0,44

Ligne * = *Charge admissible sans limitation de flèche*

Ligne L/... = *Charge admissible avec une limitation de flèche f ≤ L/...*

L_{gr} = *Portée maximale d'une tôle nervurée non fixée pouvant supporter le poids d'un homme*

PROFIL
profilages & pliages acier

Tableau d'utilisation travée triple

Travée triple

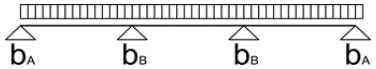

Largeur d'appui d'extrémité a ≥ 40 mm
Largeur d'appui intermédiaire b ≥ 60 mm

Epais-seur t_n (mm)	Masse g (kN/m²)	Marcha-bilité L_{gr} (m)	Max f	Charge descendante uniformément répartie admissible q (kN/m²) inclus le poids propre en fonction de la portée L (m)																						
				1,50	1,75	2,00	2,25	2,50	2,75	3,00	3,25	3,50	3,75	4,00	4,25	4,50	4,75	5,00	5,25	5,50	5,75	6,00	6,25	6,50	6,75	7,00
0,75	0,088	3,15	*	8,26	6,76	5,91	4,89	3,96	3,28	2,81	2,46	2,17	1,94	1,73	1,56	1,42	1,29	1,18	1,08	1,00	0,92	0,86	0,80	0,74	0,69	0,64
			L/150	8,26	6,76	5,91	4,89	3,96	3,28	2,81	2,46	2,17	1,94	1,73	1,56	1,40	1,19	1,02	0,88	0,77	0,67	0,59	0,52	0,46	0,41	0,37
			L/180	8,26	6,76	5,91	4,89	3,96	3,28	2,81	2,46	2,17	1,94	1,66	1,38	1,16	0,99	0,85	0,73	0,64	0,56	0,49	0,43	0,39	0,34	0,31
			L/200	8,26	6,76	5,91	4,89	3,96	3,28	2,81	2,46	2,17	1,81	1,49	1,24	1,05	0,89	0,76	0,66	0,57	0,50	0,44	0,39	0,35	0,31	0,28
			L/300	8,26	6,76	5,91	4,89	3,96	3,05	2,35	1,85	1,48	1,20	0,99	0,83	0,70	0,59	0,51	0,44	0,38	0,33	0,29	0,26	0,23	0,21	0,19
0,88	0,103	4,55	*	11,10	9,52	7,76	6,13	4,97	4,11	3,50	3,06	2,70	2,40	2,14	1,93	1,74	1,59	1,45	1,33	1,22	1,13	1,04	0,95	0,88	0,82	0,76
			L/150	11,10	9,52	7,76	6,13	4,97	4,11	3,50	3,06	2,70	2,40	2,14	1,93	1,71	1,45	1,24	1,08	0,94	0,82	0,72	0,64	0,57	0,51	0,45
			L/180	11,10	9,52	7,76	6,13	4,97	4,11	3,50	3,06	2,70	2,40	2,03	1,69	1,42	1,21	1,04	0,90	0,78	0,68	0,60	0,53	0,47	0,42	0,38
			L/200	11,10	9,52	7,76	6,13	4,97	4,11	3,50	3,06	2,70	2,21	1,82	1,52	1,28	1,09	0,93	0,81	0,70	0,61	0,54	0,48	0,42	0,38	0,34
			L/300	11,10	9,52	7,76	6,13	4,97	3,73	2,88	2,26	1,81	1,47	1,21	1,01	0,85	0,72	0,62	0,54	0,47	0,41	0,36	0,32	0,28	0,25	0,23
1,00	0,117	5,60	*	14,51	12,13	9,29	7,34	5,94	4,91	4,15	3,62	3,19	2,83	2,52	2,27	2,05	1,86	1,70	1,54	1,41	1,29	1,18	1,09	1,01	0,93	0,87
			L/150	14,51	12,13	9,29	7,34	5,94	4,91	4,15	3,62	3,19	2,83	2,52	2,27	1,99	1,70	1,45	1,26	1,09	0,96	0,84	0,74	0,66	0,59	0,53
			L/180	14,51	12,13	9,29	7,34	5,94	4,91	4,15	3,62	3,19	2,83	2,37	1,97	1,66	1,41	1,21	1,05	0,91	0,80	0,70	0,62	0,55	0,49	0,44
			L/200	14,51	12,13	9,29	7,34	5,94	4,91	4,15	3,62	3,18	2,59	2,13	1,78	1,50	1,27	1,09	0,94	0,82	0,72	0,63	0,56	0,50	0,44	0,40
			L/300	14,51	12,13	9,29	7,34	5,81	4,36	3,36	2,64	2,12	1,72	1,42	1,18	1,00	0,85	0,73	0,63	0,55	0,48	0,42	0,37	0,33	0,29	0,26
1,25	0,146	6,45	*	22,31	16,39	12,55	9,92	8,03	6,64	5,58	4,81	4,22	3,73	3,33	2,97	2,65	2,38	2,14	1,95	1,77	1,62	1,49	1,37	1,27	1,18	1,09
			L/150	22,31	16,39	12,55	9,92	8,03	6,64	5,58	4,81	4,22	3,73	3,33	2,97	2,61	2,22	1,90	1,65	1,43	1,25	1,10	0,98	0,87	0,77	0,69
			L/180	22,31	16,39	12,55	9,92	8,03	6,64	5,58	4,81	4,22	3,73	3,10	2,58	2,18	1,85	1,59	1,37	1,19	1,04	0,92	0,81	0,72	0,64	0,58
			L/200	22,31	16,39	12,55	9,92	8,03	6,64	5,58	4,81	4,16	3,39	2,79	2,33	1,96	1,67	1,43	1,23	1,07	0,94	0,83	0,73	0,65	0,58	0,52
			L/300	22,31	16,39	12,55	9,92	7,60	5,71	4,40	3,46	2,77	2,25	1,86	1,55	1,30	1,11	0,95	0,82	0,71	0,62	0,55	0,49	0,43	0,39	0,35

Ligne * = *Charge admissible sans limitation de flèche*

Ligne L/... = *Charge admissible avec une limitation de flèche f ≤ L/...*

L_{gr} = *Portée maximale d'une tôle nervurée non fixée pouvant supporter le poids d'un homme*

PROFIL C

profilages & pliages acier

APPUI DE 160 MM

Support d'Etanchéité 4.214.74
PERFORÉ PLAGE (PP)

Norme EN - 1993-1-3

Marquage CE - 1166-CPR-0218 suivant NF EN 1090-1

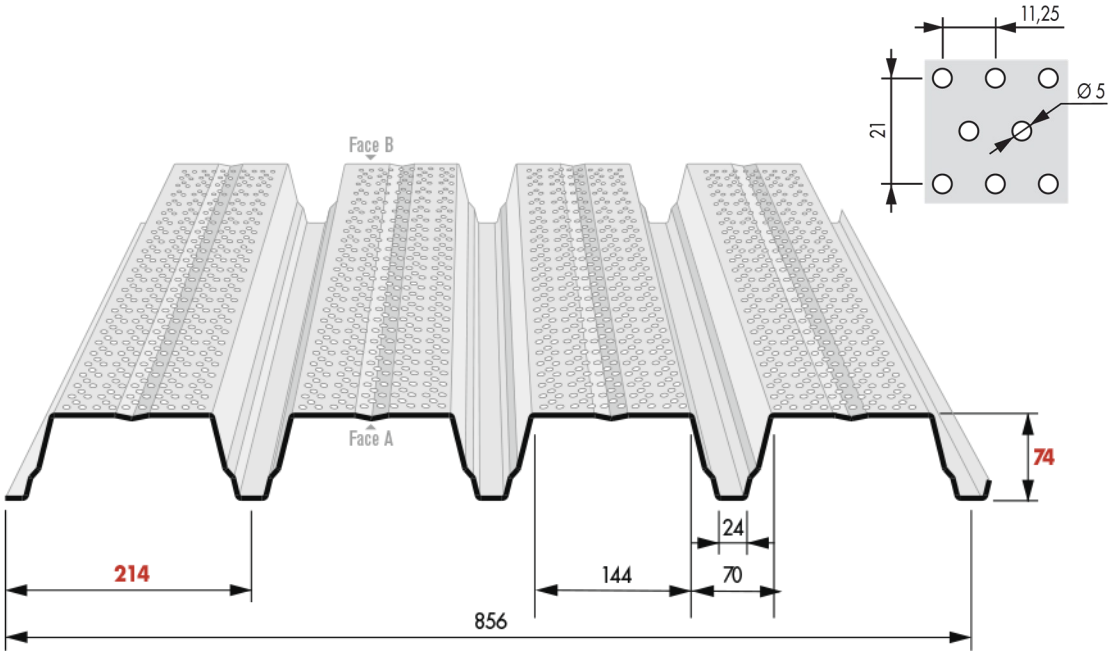

REVÊTEMENTS					
Face A extérieur			Face B intérieur		
Galvanisation	Prélaquage		Galvanisation	Prélaquage	
Désignation	Nature	Epaisseur	Désignation	Nature	Epaisseur
Z275			Z275		
Z225	Polyester	5+20 µ	Z225	Polyester	5 à 7 µ
Z225	Polyester	5+30 µ	Z225	Polyester	5 à 7 µ

MATERIAU DE BASE	
Type de protection	
Galvanisé	Galv - Prélaqué
NF EN 10326/P34310	NF EN 10169-1/ P34310
Nuance d'acier : S320 GD	
Tolérances normales	NF EN 10326

OPTIONS
Accessoires de couverture

Nuancier

Nous consulter pour toute autre teinte. Rendu des couleurs non contractuel, se référer au nuancier RAL ou échantillon sur demande.

RAL 1015 Terre de lune	RAL 5008 Bleu sequoia	RAL 7006 Gris rafale	RAL 7015 Gris fumé	RAL 7016 Gris anthracite	RAL 7022 Gris tungstène	RAL 7032 Gris iceberg	RAL 7035 Gris souris
RAL 7042 Gris	RAL 8012 Brun persan	RAL 8024 Cacao	RAL 9002 Blanc antartique	RAL 9006 Gris opale	RAL 9007 Gris aluminium	RAL 9010 Blanc	Face B RAL 7032 Gris iceberg

PROFIL C 10 rue des Hayes - 39380 Vaudrey - Tél. 03 84 71 72 72 - contact@profilc.com - www.profilc.com

Tableau d'utilisation travée simple

PROFIL
profilages & pliages acier

Travée simple

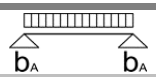

Largeur d'appui d'extrémité a ≥ 40 mm

Epais-seur t_n (mm)	Masse g (kN/m²)	Marcha-bilité L_{gr} (m)	Max f	Charge descendante uniformément répartie admissible q (kN/m²) inclus le poids propre en fonction de la portée L (m)																					
				1,50	1,75	2,00	2,25	2,50	2,75	3,00	3,25	3,50	3,75	4,00	4,25	4,50	4,75	5,00	5,25	5,50	5,75	6,00	6,25	6,50	6,75	7,00
0,75	0,088	2,55	*	11,01	8,09	6,19	4,89	3,96	3,28	2,75	2,35	2,02	1,76	1,55	1,37	1,22	1,10	0,99	0,90	0,82	0,75	0,69	0,63	0,59	0,54	0,51
			L/150	11,01	8,09	6,19	4,89	3,96	3,24	2,49	1,96	1,57	1,28	1,05	0,88	0,74	0,63	0,54	0,47	0,40	0,35	0,31	0,28	0,25	0,22	0,20
			L/180	11,01	8,09	6,19	4,89	3,59	2,70	2,08	1,63	1,31	1,06	0,88	0,73	0,62	0,52	0,45	0,39	0,34	0,30	0,26	0,23	0,20	0,18	0,16
			L/200	11,01	8,09	6,19	4,43	3,23	2,43	1,87	1,47	1,18	0,96	0,79	0,66	0,55	0,47	0,40	0,35	0,30	0,27	0,23	0,21	0,18	0,16	0,15
			L/300	9,97	6,28	4,21	2,95	2,15	1,62	1,25	0,98	0,78	0,64	0,53	0,44	0,37	0,31	0,27	0,23	0,20	0,18	0,16	0,14	0,12	0,11	0,10
0,88	0,103	3,65	*	13,80	10,14	7,76	6,13	4,97	4,11	3,45	2,94	2,53	2,21	1,94	1,72	1,53	1,38	1,24	1,13	1,03	0,94	0,86	0,79	0,73	0,68	0,63
			L/150	13,80	10,14	7,76	6,13	4,97	3,95	3,05	2,40	1,92	1,56	1,29	1,07	0,90	0,77	0,66	0,57	0,49	0,43	0,38	0,34	0,30	0,27	0,24
			L/180	13,80	10,14	7,76	6,02	4,39	3,30	2,54	2,00	1,60	1,30	1,07	0,89	0,75	0,64	0,55	0,47	0,41	0,36	0,32	0,28	0,25	0,22	0,20
			L/200	13,80	10,14	7,71	5,42	3,95	2,97	2,28	1,80	1,44	1,17	0,96	0,80	0,68	0,58	0,49	0,43	0,37	0,32	0,29	0,25	0,22	0,20	0,18
			L/300	12,19	7,67	5,14	3,61	2,63	1,98	1,52	1,20	0,96	0,78	0,64	0,54	0,45	0,38	0,33	0,28	0,25	0,22	0,19	0,17	0,15	0,13	0,12
1,00	0,117	4,50	*	16,51	12,13	9,29	7,34	5,94	4,91	4,13	3,52	3,03	2,64	2,32	2,06	1,83	1,65	1,49	1,35	1,23	1,12	1,03	0,95	0,88	0,82	0,76
			L/150	16,51	12,13	9,29	7,34	5,94	4,62	3,56	2,80	2,24	1,82	1,50	1,25	1,05	0,90	0,77	0,66	0,58	0,51	0,44	0,39	0,35	0,31	0,28
			L/180	16,51	12,13	9,29	7,03	5,13	3,85	2,97	2,33	1,87	1,52	1,25	1,04	0,88	0,75	0,64	0,55	0,48	0,42	0,37	0,33	0,29	0,26	0,23
			L/200	16,51	12,13	9,01	6,33	4,61	3,47	2,67	2,10	1,68	1,37	1,13	0,94	0,79	0,67	0,58	0,50	0,43	0,38	0,33	0,30	0,26	0,23	0,21
			L/300	14,24	8,97	6,01	4,22	3,08	2,31	1,78	1,40	1,12	0,91	0,75	0,63	0,53	0,45	0,38	0,33	0,29	0,25	0,22	0,20	0,17	0,16	0,14
1,25	0,146	5,15	*	22,31	16,39	12,55	9,92	8,03	6,64	5,58	4,75	4,10	3,57	3,14	2,78	2,48	2,23	2,01	1,82	1,66	1,52	1,39	1,29	1,19	1,10	1,02
			L/150	22,31	16,39	12,55	9,92	8,03	6,05	4,66	3,67	2,94	2,39	1,97	1,64	1,38	1,17	1,01	0,87	0,76	0,66	0,58	0,52	0,46	0,41	0,37
			L/180	22,31	16,39	12,55	9,21	6,71	5,04	3,88	3,06	2,45	1,99	1,64	1,37	1,15	0,98	0,84	0,72	0,63	0,55	0,49	0,43	0,38	0,34	0,31
			L/200	22,31	16,39	11,80	8,29	6,04	4,54	3,50	2,75	2,20	1,79	1,47	1,23	1,04	0,88	0,76	0,65	0,57	0,50	0,44	0,39	0,34	0,31	0,28
			L/300	18,64	11,74	7,87	5,52	4,03	3,03	2,33	1,83	1,47	1,19	0,98	0,82	0,69	0,59	0,50	0,43	0,38	0,33	0,29	0,26	0,23	0,20	0,18

Ligne * = *Charge admissible sans limitation de flèche*

Ligne L/... = *Charge admissible avec une limitation de flèche f ≤ L/...*

L_{gr} = *Portée maximale d'une tôle nervurée non fixée pouvant supporter le poids d'un homme*

Tableau d'utilisation travée double

Travée double

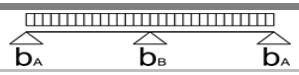

Largeur d'appui d'extrémité a ≥ 40 mm
Largeur d'appui intermédiaire ≥ 160 mm

Epaisseur t_n (mm)	Masse g (kN/m²)	Marchabilité L_{gr} (m)	Max f	Charge descendante uniformément répartie admissible q (kN/m²) inclus le poids propre en fonction de la portée L (m)																					
				1,50	1,75	2,00	2,25	2,50	2,75	3,00	3,25	3,50	3,75	4,00	4,25	4,50	4,75	5,00	5,25	5,50	5,75	6,00	6,25	6,50	6,75	7,00
0,75	0,088	3,15	*	11,01	8,09	6,19	4,89	3,96	3,28	2,75	2,35	2,02	1,76	1,56	1,40	1,25	1,12	1,01	0,91	0,83	0,76	0,70	0,65	0,60	0,55	0,51
			L/150	11,01	8,09	6,19	4,89	3,96	3,28	2,75	2,35	2,02	1,76	1,56	1,40	1,25	1,12	1,01	0,91	0,83	0,76	0,70	0,65	0,59	0,53	0,47
			L/180	11,01	8,09	6,19	4,89	3,96	3,28	2,75	2,35	2,02	1,76	1,56	1,40	1,25	1,12	1,01	0,91	0,81	0,71	0,62	0,55	0,49	0,44	0,39
			L/200	11,01	8,09	6,19	4,89	3,96	3,28	2,75	2,35	2,02	1,76	1,56	1,40	1,25	1,12	0,97	0,84	0,73	0,64	0,56	0,50	0,44	0,39	0,35
			L/300	11,01	8,09	6,19	4,89	3,96	3,28	2,75	2,35	1,89	1,53	1,26	1,05	0,89	0,75	0,65	0,56	0,49	0,43	0,37	0,33	0,29	0,26	0,24
0,88	0,103	4,55	*	13,80	10,14	7,76	6,13	4,97	4,11	3,45	2,94	2,53	2,21	1,94	1,72	1,53	1,38	1,24	1,13	1,03	0,94	0,86	0,79	0,73	0,68	0,63
			L/150	13,80	10,14	7,76	6,13	4,97	4,11	3,45	2,94	2,53	2,21	1,94	1,72	1,53	1,38	1,24	1,13	1,03	0,94	0,86	0,79	0,72	0,64	0,58
			L/180	13,80	10,14	7,76	6,13	4,97	4,11	3,45	2,94	2,53	2,21	1,94	1,72	1,53	1,38	1,24	1,13	0,99	0,87	0,76	0,67	0,60	0,54	0,48
			L/200	13,80	10,14	7,76	6,13	4,97	4,11	3,45	2,94	2,53	2,21	1,94	1,72	1,53	1,38	1,19	1,02	0,89	0,78	0,69	0,61	0,54	0,48	0,43
			L/300	13,80	10,14	7,76	6,13	4,97	4,11	3,45	2,88	2,31	1,87	1,54	1,29	1,08	0,92	0,79	0,68	0,59	0,52	0,46	0,40	0,36	0,32	0,29
1,00	0,117	5,60	*	16,51	12,13	9,29	7,34	5,94	4,91	4,13	3,52	3,03	2,64	2,32	2,06	1,83	1,65	1,49	1,35	1,23	1,12	1,03	0,95	0,88	0,82	0,76
			L/150	16,51	12,13	9,29	7,34	5,94	4,91	4,13	3,52	3,03	2,64	2,32	2,06	1,83	1,65	1,49	1,35	1,23	1,12	1,03	0,95	0,84	0,75	0,67
			L/180	16,51	12,13	9,29	7,34	5,94	4,91	4,13	3,52	3,03	2,64	2,32	2,06	1,83	1,65	1,49	1,33	1,16	1,01	0,89	0,79	0,70	0,63	0,56
			L/200	16,51	12,13	9,29	7,34	5,94	4,91	4,13	3,52	3,03	2,64	2,32	2,06	1,83	1,62	1,39	1,20	1,04	0,91	0,80	0,71	0,63	0,56	0,51
			L/300	16,51	12,13	9,29	7,34	5,94	4,91	4,13	3,36	2,69	2,19	1,80	1,50	1,27	1,08	0,92	0,80	0,69	0,61	0,53	0,47	0,42	0,38	0,34
1,25	0,146	6,45	*	22,31	16,39	12,55	9,92	8,03	6,64	5,58	4,75	4,10	3,57	3,14	2,78	2,48	2,23	2,01	1,82	1,66	1,52	1,39	1,29	1,19	1,10	1,02
			L/150	22,31	16,39	12,55	9,92	8,03	6,64	5,58	4,75	4,10	3,57	3,14	2,78	2,48	2,23	2,01	1,82	1,66	1,52	1,39	1,24	1,10	0,98	0,88
			L/180	22,31	16,39	12,55	9,92	8,03	6,64	5,58	4,75	4,10	3,57	3,14	2,78	2,48	2,23	2,01	1,74	1,52	1,33	1,17	1,03	0,92	0,82	0,74
			L/200	22,31	16,39	12,55	9,92	8,03	6,64	5,58	4,75	4,10	3,57	3,14	2,78	2,48	2,12	1,82	1,57	1,36	1,19	1,05	0,93	0,83	0,74	0,66
			L/300	22,31	16,39	12,55	9,92	8,03	6,64	5,58	4,41	3,53	2,87	2,36	1,97	1,66	1,41	1,21	1,05	0,91	0,80	0,70	0,62	0,55	0,49	0,44

Ligne * = *Charge admissible sans limitation de flèche*

Ligne L/... = *Charge admissible avec une limitation de flèche f ≤ L/...*

L_{gr} = *Portée maximale d'une tôle nervurée non fixée pouvant supporter le poids d'un homme*

PROFIL
profilages & pliages acier

APPUI DE 160 MM

PROFIL
profilages & pliages acier

Tableau d'utilisation travée triple

Travée triple

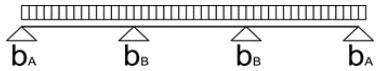

Largeur d'appui d'extrémité a ≥ 40 mm
Largeur d'appui intermédiaire b ≥ 160 mm

Charge descendante uniformément répartie admissible q (kN/m²) inclus le poids propre en fonction de la portée L (m)

Epais-seur t_u (mm)	Masse g (kN/m²)	Marcha-bilité L_{gr} (m)	Max f	1,50	1,75	2,00	2,25	2,50	2,75	3,00	3,25	3,50	3,75	4,00	4,25	4,50	4,75	5,00	5,25	5,50	5,75	6,00	6,25	6,50	6,75	7,00
0,75	0,088	3,15	*	11,01	8,09	6,25	5,15	4,32	3,67	3,16	2,75	2,42	2,14	1,91	1,72	1,55	1,40	1,26	1,14	1,04	0,95	0,88	0,81	0,75	0,69	0,64
			L/150	11,01	8,09	6,25	5,15	4,32	3,67	3,16	2,75	2,42	2,14	1,91	1,66	1,40	1,19	1,02	0,88	0,77	0,67	0,59	0,52	0,46	0,41	0,37
			L/180	11,01	8,09	6,25	5,15	4,32	3,67	3,16	2,75	2,42	2,01	1,66	1,38	1,16	0,99	0,85	0,73	0,64	0,56	0,49	0,43	0,39	0,34	0,31
			L/200	11,01	8,09	6,25	5,15	4,32	3,67	3,16	2,75	2,23	1,81	1,49	1,24	1,05	0,89	0,76	0,66	0,57	0,50	0,44	0,39	0,35	0,31	0,28
			L/300	11,01	8,09	6,25	5,15	4,07	3,05	2,35	1,85	1,48	1,20	0,99	0,83	0,70	0,59	0,51	0,44	0,38	0,33	0,29	0,26	0,23	0,21	0,19
0,88	0,103	4,55	*	13,80	10,14	7,79	6,39	5,34	4,53	3,89	3,38	2,96	2,62	2,33	2,06	1,84	1,65	1,49	1,35	1,23	1,13	1,04	0,95	0,88	0,82	0,76
			L/150	13,80	10,14	7,79	6,39	5,34	4,53	3,89	3,38	2,96	2,62	2,33	2,03	1,71	1,45	1,24	1,08	0,94	0,82	0,72	0,64	0,57	0,51	0,45
			L/180	13,80	10,14	7,79	6,39	5,34	4,53	3,89	3,38	2,96	2,46	2,03	1,69	1,42	1,21	1,04	0,90	0,78	0,68	0,60	0,53	0,47	0,42	0,38
			L/200	13,80	10,14	7,79	6,39	5,34	4,53	3,89	3,38	2,72	2,21	1,82	1,52	1,28	1,09	0,93	0,81	0,70	0,61	0,54	0,48	0,42	0,38	0,34
			L/300	13,80	10,14	7,79	6,39	4,97	3,73	2,88	2,26	1,81	1,47	1,21	1,01	0,85	0,72	0,62	0,54	0,47	0,41	0,36	0,32	0,28	0,25	0,23
1,00	0,117	5,60	*	16,51	12,13	9,29	7,55	6,29	5,32	4,57	3,96	3,47	3,03	2,66	2,36	2,10	1,89	1,70	1,54	1,41	1,29	1,18	1,09	1,01	0,93	0,87
			L/150	16,51	12,13	9,29	7,55	6,29	5,32	4,57	3,96	3,47	3,03	2,66	2,36	1,99	1,70	1,45	1,26	1,09	0,96	0,84	0,74	0,66	0,59	0,53
			L/180	16,51	12,13	9,29	7,55	6,29	5,32	4,57	3,96	3,47	2,87	2,37	1,97	1,66	1,41	1,21	1,05	0,91	0,80	0,70	0,62	0,55	0,49	0,44
			L/200	16,51	12,13	9,29	7,55	6,29	5,32	4,57	3,96	3,18	2,59	2,13	1,78	1,50	1,27	1,09	0,94	0,82	0,72	0,63	0,56	0,50	0,44	0,40
			L/300	16,51	12,13	9,29	7,55	5,81	4,36	3,36	2,64	2,12	1,72	1,42	1,18	1,00	0,85	0,73	0,63	0,55	0,48	0,42	0,37	0,33	0,29	0,26
1,25	0,146	6,45	*	22,31	16,39	12,55	9,99	8,30	7,00	5,96	5,08	4,38	3,81	3,35	2,97	2,65	2,38	2,14	1,95	1,77	1,62	1,49	1,37	1,27	1,18	1,09
			L/150	22,31	16,39	12,55	9,99	8,30	7,00	5,96	5,08	4,38	3,81	3,35	2,97	2,61	2,22	1,90	1,65	1,43	1,25	1,10	0,98	0,87	0,77	0,69
			L/180	22,31	16,39	12,55	9,99	8,30	7,00	5,96	5,08	4,38	3,76	3,10	2,58	2,18	1,85	1,59	1,37	1,19	1,04	0,92	0,81	0,72	0,64	0,58
			L/200	22,31	16,39	12,55	9,99	8,30	7,00	5,96	5,08	4,16	3,39	2,79	2,33	1,96	1,67	1,43	1,23	1,07	0,94	0,83	0,73	0,65	0,58	0,52
			L/300	22,31	16,39	12,55	9,99	7,60	5,71	4,40	3,46	2,77	2,25	1,86	1,55	1,30	1,11	0,95	0,82	0,71	0,62	0,55	0,49	0,43	0,39	0,35

Ligne * = *Charge admissible sans limitation de flèche*

Ligne L/... = *Charge admissible avec une limitation de flèche f ≤ L/...*

L_{gr} = *Portée maximale d'une tôle nervurée non fixée pouvant supporter le poids d'un homme*

PROFIL C

profilages & pliages acier

APPUI DE 60 MM

Support d'Etanchéité 4.214.74
PERFORÉ ONDE (PO)

Norme EN - 1993-1-3

Marquage CE - 1166-CPR-0218 suivant NF EN 1090-1

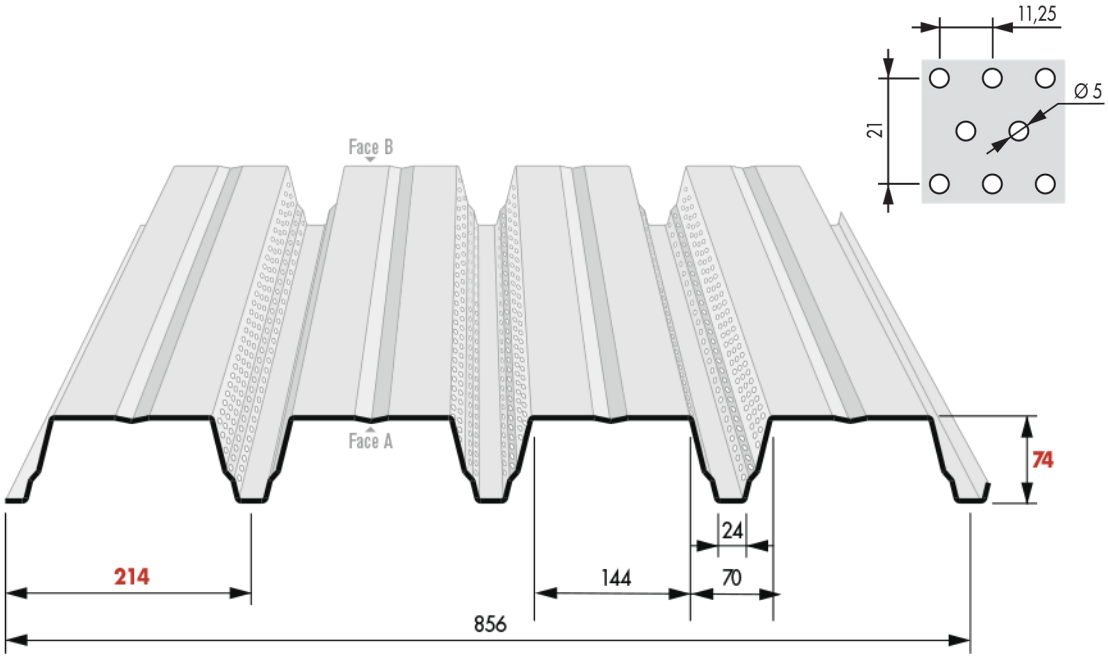

REVÊTEMENTS					
Face A extérieur			Face B intérieur		
Galvanisation	Prélaquage		Galvanisation	Prélaquage	
Désignation	Nature	Epaisseur	Désignation	Nature	Epaisseur
Z275			Z275		
Z225	Polyester	5+20 µ	Z225	Polyester	5 à 7 µ
Z225	Polyester	5+30 µ	Z225	Polyester	5 à 7 µ

MATERIAU DE BASE	
Type de protection	
Galvanisé	Galv - Prélaqué
NF EN 10326/P34310	NF EN 10169-1/ P34310
Nuance d'acier : S320 GD	
Tolérances normales	NF EN 10326

OPTIONS
Accessoires de couverture

Nuancier

Nous consulter pour toute autre teinte. Rendu des couleurs non contractuel, se référer au nuancier RAL ou échantillon sur demande.

RAL 1015	RAL 5008	RAL 7006	RAL 7015	RAL 7016	RAL 7022	RAL 7032	RAL 7035
Terre de lune	Bleu sequoia	Gris rafale	Gris fumé	Gris anthracite	Gris tungstène	Gris iceberg	Gris souris

RAL 7042	RAL 8012	RAL 8024	RAL 9002	RAL 9006	RAL 9007	RAL 9010	Face B RAL 7032
Gris	Brun persan	Cacao	Blanc antartique	Gris opale	Gris aluminium	Blanc	Gris iceberg

PROFIL C 10 rue des Hayes - 39380 Vaudrey - Tél. 03 84 71 72 72 - contact@profilc.com - www.profilc.com

PROFIL
profilages & pliages acier

Tableau d'utilisation travée simple

Travée simple

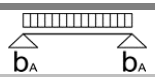

Largeur d'appui d'extrémité a ≥ 10 mm

Charge descendante uniformément répartie admissible q (kN/m²) inclus le poids propre en fonction de la portée L (m)

Epais-seur t_n (mm)	Masse g (kN/m²)	Marcha-bilité L_{gr} (m)	Max f	1,50	1,75	2,00	2,25	2,50	2,75	3,00	3,25	3,50	3,75	4,00	4,25	4,50	4,75	5,00	5,25	5,50	5,75	6,00	6,25	6,50	6,75	7,00
0,75	0,089	2,55	*	5,80	4,97	4,35	3,87	3,48	3,16	2,78	2,37	2,04	1,78	1,56	1,38	1,23	1,11	1,00	0,91	0,83	0,76	0,69	0,64	0,59	0,55	0,51
			L/150	5,80	4,97	4,35	3,87	3,48	3,16	2,65	2,09	1,67	1,36	1,12	0,93	0,79	0,67	0,57	0,49	0,43	0,38	0,33	0,29	0,26	0,23	0,21
			L/180	5,80	4,97	4,35	3,87	3,48	2,87	2,21	1,74	1,39	1,13	0,93	0,78	0,65	0,56	0,48	0,41	0,36	0,31	0,28	0,24	0,22	0,19	0,17
			L/200	5,80	4,97	4,35	3,87	3,44	2,58	1,99	1,56	1,25	1,02	0,84	0,70	0,59	0,50	0,43	0,37	0,32	0,28	0,25	0,22	0,20	0,17	0,16
			L/300	5,80	4,97	4,35	3,14	2,29	1,72	1,33	1,04	0,83	0,68	0,56	0,47	0,39	0,33	0,29	0,25	0,22	0,19	0,17	0,15	0,13	0,12	0,10
0,88	0,104	3,70	*	8,17	7,00	6,12	5,44	4,90	4,18	3,51	2,99	2,58	2,25	1,98	1,75	1,56	1,40	1,26	1,15	1,04	0,96	0,88	0,81	0,75	0,69	0,65
			L/150	8,17	7,00	6,12	5,44	4,90	4,18	3,24	2,55	2,04	1,66	1,37	1,14	0,96	0,82	0,70	0,60	0,53	0,46	0,41	0,36	0,32	0,28	0,26
			L/180	8,17	7,00	6,12	5,44	4,67	3,51	2,70	2,13	1,70	1,38	1,14	0,95	0,80	0,68	0,58	0,50	0,44	0,38	0,34	0,30	0,27	0,24	0,21
			L/200	8,17	7,00	6,12	5,44	4,20	3,16	2,43	1,91	1,53	1,25	1,03	0,86	0,72	0,61	0,53	0,45	0,39	0,35	0,30	0,27	0,24	0,21	0,19
			L/300	8,17	7,00	5,47	3,84	2,80	2,10	1,62	1,28	1,02	0,83	0,68	0,57	0,48	0,41	0,35	0,30	0,26	0,23	0,20	0,18	0,16	0,14	0,13
1,00	0,118	4,60	*	10,68	9,15	8,01	7,12	6,07	5,02	4,22	3,59	3,10	2,70	2,37	2,10	1,87	1,68	1,52	1,38	1,25	1,15	1,05	0,97	0,90	0,83	0,77
			L/150	10,68	9,15	8,01	7,12	6,07	4,93	3,80	2,99	2,39	1,95	1,60	1,34	1,13	0,96	0,82	0,71	0,62	0,54	0,48	0,42	0,37	0,33	0,30
			L/180	10,68	9,15	8,01	7,12	5,47	4,11	3,17	2,49	1,99	1,62	1,34	1,11	0,94	0,80	0,68	0,59	0,51	0,45	0,40	0,35	0,31	0,28	0,25
			L/200	10,68	9,15	8,01	6,76	4,93	3,70	2,85	2,24	1,79	1,46	1,20	1,00	0,84	0,72	0,62	0,53	0,46	0,40	0,36	0,32	0,28	0,25	0,22
			L/300	10,68	9,15	6,41	4,50	3,28	2,47	1,90	1,49	1,20	0,97	0,80	0,67	0,56	0,48	0,41	0,35	0,31	0,27	0,24	0,21	0,19	0,17	0,15
1,25	0,148	5,30	*	16,89	14,48	12,67	10,14	8,21	6,79	5,70	4,86	4,19	3,65	3,21	2,84	2,53	2,27	2,05	1,86	1,70	1,55	1,43	1,31	1,21	1,13	1,05
			L/150	16,89	14,48	12,67	10,14	8,21	6,47	4,98	3,92	3,14	2,55	2,10	1,75	1,48	1,25	1,08	0,93	0,81	0,71	0,62	0,55	0,49	0,44	0,39
			L/180	16,89	14,48	12,67	9,84	7,17	5,39	4,15	3,26	2,61	2,12	1,75	1,46	1,23	1,05	0,90	0,77	0,67	0,59	0,52	0,46	0,41	0,36	0,33
			L/200	16,89	14,48	12,61	8,85	6,45	4,85	3,73	2,94	2,35	1,91	1,58	1,31	1,11	0,94	0,81	0,70	0,61	0,53	0,47	0,41	0,37	0,33	0,29
			L/300	16,89	12,54	8,40	5,90	4,30	3,23	2,49	1,96	1,57	1,27	1,05	0,88	0,74	0,63	0,54	0,46	0,40	0,35	0,31	0,28	0,24	0,22	0,20

Ligne * = *Charge admissible sans limitation de flèche*

Ligne L/... = *Charge admissible avec une limitation de flèche f ≤ L/...*

L_{gr} = *Portée maximale d'une tôle nervurée non fixée pouvant supporter le poids d'un homme*

Tableau d'utilisation travée double

PROFIL
profilages & pliages acier

APPUI DE 60 MM

Travée double

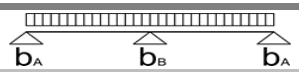

Largeur d'appui d'extrémité a ≥ 40 mm
Largeur d'appui intermédiaire ≥ 60 mm

Epaisseur t_n (mm)	Masse g (kN/m²)	Marchabilité L_{gr} (m)	Max f	Charge descendante uniformément répartie admissible q (kN/m²) inclus le poids propre en fonction de la portée L (m)																						
				1,50	1,75	2,00	2,25	2,50	2,75	3,00	3,25	3,50	3,75	4,00	4,25	4,50	4,75	5,00	5,25	5,50	5,75	6,00	6,25	6,50	6,75	7,00
0,75	0,089	3,20	*	5,80	4,97	4,35	3,87	3,48	3,15	2,74	2,37	2,04	1,78	1,56	1,38	1,23	1,11	1,00	0,91	0,83	0,76	0,69	0,64	0,59	0,55	0,51
			L/150	5,80	4,97	4,35	3,87	3,48	3,15	2,74	2,37	2,04	1,78	1,56	1,38	1,23	1,11	1,00	0,91	0,83	0,76	0,69	0,64	0,59	0,55	0,50
			L/180	5,80	4,97	4,35	3,87	3,48	3,15	2,74	2,37	2,04	1,78	1,56	1,38	1,23	1,11	1,00	0,91	0,83	0,75	0,66	0,59	0,52	0,47	0,42
			L/200	5,80	4,97	4,35	3,87	3,48	3,15	2,74	2,37	2,04	1,78	1,56	1,38	1,23	1,11	1,00	0,89	0,78	0,68	0,60	0,53	0,47	0,42	0,38
			L/300	5,80	4,97	4,35	3,87	3,48	3,15	2,74	2,37	2,01	1,63	1,34	1,12	0,94	0,80	0,69	0,59	0,52	0,45	0,40	0,35	0,31	0,28	0,25
0,88	0,104	4,65	*	8,17	7,00	6,12	5,44	4,62	3,97	3,44	2,99	2,58	2,25	1,98	1,75	1,56	1,40	1,26	1,15	1,04	0,96	0,88	0,81	0,75	0,69	0,65
			L/150	8,17	7,00	6,12	5,44	4,62	3,97	3,44	2,99	2,58	2,25	1,98	1,75	1,56	1,40	1,26	1,15	1,04	0,96	0,88	0,81	0,75	0,68	0,61
			L/180	8,17	7,00	6,12	5,44	4,62	3,97	3,44	2,99	2,58	2,25	1,98	1,75	1,56	1,40	1,26	1,15	1,04	0,92	0,81	0,72	0,64	0,57	0,51
			L/200	8,17	7,00	6,12	5,44	4,62	3,97	3,44	2,99	2,58	2,25	1,98	1,75	1,56	1,40	1,26	1,09	0,95	0,83	0,73	0,65	0,57	0,51	0,46
			L/300	8,17	7,00	6,12	5,44	4,62	3,97	3,44	2,99	2,45	2,00	1,64	1,37	1,15	0,98	0,84	0,73	0,63	0,55	0,49	0,43	0,38	0,34	0,31
1,00	0,118	5,75	*	10,68	9,15	7,91	6,56	5,54	4,74	4,10	3,59	3,10	2,70	2,37	2,10	1,87	1,68	1,52	1,38	1,25	1,15	1,05	0,97	0,90	0,83	0,77
			L/150	10,68	9,15	7,91	6,56	5,54	4,74	4,10	3,59	3,10	2,70	2,37	2,10	1,87	1,68	1,52	1,38	1,25	1,15	1,05	0,97	0,90	0,80	0,72
			L/180	10,68	9,15	7,91	6,56	5,54	4,74	4,10	3,59	3,10	2,70	2,37	2,10	1,87	1,68	1,52	1,38	1,24	1,08	0,95	0,84	0,75	0,67	0,60
			L/200	10,68	9,15	7,91	6,56	5,54	4,74	4,10	3,59	3,10	2,70	2,37	2,10	1,87	1,68	1,48	1,28	1,11	0,97	0,86	0,76	0,67	0,60	0,54
			L/300	10,68	9,15	7,91	6,56	5,54	4,74	4,10	3,59	2,88	2,34	1,93	1,61	1,35	1,15	0,99	0,85	0,74	0,65	0,57	0,51	0,45	0,40	0,36
1,25	0,148	6,65	*	16,89	13,39	10,81	8,92	7,49	6,39	5,51	4,80	4,19	3,65	3,21	2,84	2,53	2,27	2,05	1,86	1,70	1,55	1,43	1,31	1,21	1,13	1,05
			L/150	16,89	13,39	10,81	8,92	7,49	6,39	5,51	4,80	4,19	3,65	3,21	2,84	2,53	2,27	2,05	1,86	1,70	1,55	1,43	1,31	1,18	1,05	0,94
			L/180	16,89	13,39	10,81	8,92	7,49	6,39	5,51	4,80	4,19	3,65	3,21	2,84	2,53	2,27	2,05	1,86	1,62	1,42	1,25	1,10	0,98	0,88	0,79
			L/200	16,89	13,39	10,81	8,92	7,49	6,39	5,51	4,80	4,19	3,65	3,21	2,84	2,53	2,26	1,94	1,68	1,46	1,28	1,12	0,99	0,88	0,79	0,71
			L/300	16,89	13,39	10,81	8,92	7,49	6,39	5,51	4,71	3,77	3,06	2,52	2,10	1,77	1,51	1,29	1,12	0,97	0,85	0,75	0,66	0,59	0,53	0,47

Ligne * = *Charge admissible sans limitation de flèche*

Ligne L/... = *Charge admissible avec une limitation de flèche f ≤ L/...*

L_{gr} = *Portée maximale d'une tôle nervurée non fixée pouvant supporter le poids d'un homme*

PROFIL
profilages & pliages acier

Tableau d'utilisation travée triple

Travée triple

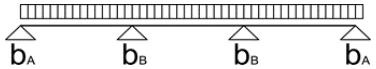

Largeur d'appui d'extrémité a ≥ 40 mm
Largeur d'appui intermédiaire b ≥ 60 mm

Epais-seur t_n (mm)	Masse g (kN/m²)	Marcha-bilité L_{gr} (m)	Max f	Charge descendante uniformément répartie admissible q (kN/m²) inclus le poids propre en fonction de la portée L (m)																						
				1,50	1,75	2,00	2,25	2,50	2,75	3,00	3,25	3,50	3,75	4,00	4,25	4,50	4,75	5,00	5,25	5,50	5,75	6,00	6,25	6,50	6,75	7,00
0,75	0,089	3,20	*	6,85	5,50	4,53	3,87	3,48	3,16	2,78	2,37	2,04	1,78	1,56	1,39	1,26	1,15	1,06	0,97	0,90	0,83	0,77	0,72	0,67	0,63	0,59
			L/150	6,85	5,50	4,53	3,87	3,48	3,16	2,78	2,37	2,04	1,78	1,56	1,39	1,26	1,15	1,06	0,94	0,81	0,71	0,63	0,55	0,49	0,44	0,39
			L/180	6,85	5,50	4,53	3,87	3,48	3,16	2,78	2,37	2,04	1,78	1,56	1,39	1,24	1,05	0,90	0,78	0,68	0,59	0,52	0,46	0,41	0,37	0,33
			L/200	6,85	5,50	4,53	3,87	3,48	3,16	2,78	2,37	2,04	1,78	1,56	1,32	1,11	0,95	0,81	0,70	0,61	0,53	0,47	0,42	0,37	0,33	0,30
			L/300	6,85	5,50	4,53	3,87	3,48	3,16	2,50	1,97	1,58	1,28	1,06	0,88	0,74	0,63	0,54	0,47	0,41	0,36	0,31	0,28	0,25	0,22	0,20
0,88	0,104	4,65	*	8,87	7,08	6,12	5,44	4,90	4,18	3,51	2,99	2,58	2,25	1,98	1,75	1,57	1,43	1,31	1,20	1,11	1,03	0,95	0,89	0,83	0,77	0,72
			L/150	8,87	7,08	6,12	5,44	4,90	4,18	3,51	2,99	2,58	2,25	1,98	1,75	1,57	1,43	1,31	1,14	1,00	0,87	0,77	0,68	0,60	0,54	0,48
			L/180	8,87	7,08	6,12	5,44	4,90	4,18	3,51	2,99	2,58	2,25	1,98	1,75	1,51	1,29	1,10	0,95	0,83	0,73	0,64	0,57	0,50	0,45	0,40
			L/200	8,87	7,08	6,12	5,44	4,90	4,18	3,51	2,99	2,58	2,25	1,94	1,62	1,36	1,16	0,99	0,86	0,75	0,65	0,57	0,51	0,45	0,40	0,36
			L/300	8,87	7,08	6,12	5,44	4,90	3,97	3,06	2,41	1,93	1,57	1,29	1,08	0,91	0,77	0,66	0,57	0,50	0,43	0,38	0,34	0,30	0,27	0,24
1,00	0,118	5,75	*	10,82	9,15	8,01	7,12	6,07	5,02	4,22	3,59	3,10	2,70	2,37	2,10	1,87	1,69	1,54	1,42	1,31	1,21	1,12	1,04	0,97	0,90	0,84
			L/150	10,82	9,15	8,01	7,12	6,07	5,02	4,22	3,59	3,10	2,70	2,37	2,10	1,87	1,69	1,54	1,34	1,17	1,02	0,90	0,79	0,71	0,63	0,57
			L/180	10,82	9,15	8,01	7,12	6,07	5,02	4,22	3,59	3,10	2,70	2,37	2,10	1,77	1,51	1,29	1,12	0,97	0,85	0,75	0,66	0,59	0,53	0,47
			L/200	10,82	9,15	8,01	7,12	6,07	5,02	4,22	3,59	3,10	2,70	2,27	1,90	1,60	1,36	1,16	1,01	0,87	0,77	0,67	0,60	0,53	0,47	0,42
			L/300	10,82	9,15	8,01	7,12	6,07	4,66	3,59	2,82	2,26	1,84	1,51	1,26	1,06	0,90	0,77	0,67	0,58	0,51	0,45	0,40	0,35	0,31	0,28
1,25	0,148	6,65	*	16,89	14,48	12,67	10,14	8,21	6,79	5,70	4,86	4,19	3,65	3,21	2,84	2,53	2,27	2,05	1,87	1,71	1,57	1,44	1,33	1,23	1,14	1,06
			L/150	16,89	14,48	12,67	10,14	8,21	6,79	5,70	4,86	4,19	3,65	3,21	2,84	2,53	2,27	2,03	1,76	1,53	1,34	1,18	1,04	0,93	0,83	0,74
			L/180	16,89	14,48	12,67	10,14	8,21	6,79	5,70	4,86	4,19	3,65	3,21	2,76	2,33	1,98	1,70	1,46	1,27	1,11	0,98	0,87	0,77	0,69	0,62
			L/200	16,89	14,48	12,67	10,14	8,21	6,79	5,70	4,86	4,19	3,62	2,98	2,48	2,09	1,78	1,53	1,32	1,15	1,00	0,88	0,78	0,69	0,62	0,56
			L/300	16,89	14,48	12,67	10,14	8,12	6,10	4,70	3,70	2,96	2,41	1,98	1,65	1,39	1,18	1,02	0,88	0,76	0,67	0,59	0,52	0,46	0,41	0,37

Ligne * = *Charge admissible sans limitation de flèche*

Ligne L/... = *Charge admissible avec une limitation de flèche f ≤ L/...*

L_{gr} = *Portée maximale d'une tôle nervurée non fixée pouvant supporter le poids d'un homme*

PROFIL C

profilages & pliages acier

APPUI DE 160 MM

Support d'Etanchéité 4.214.74
PERFORÉ ONDE (PO)

Norme EN - 1993-1-3

Marquage CE - 1166-CPR-0218 suivant NF EN 1090-1

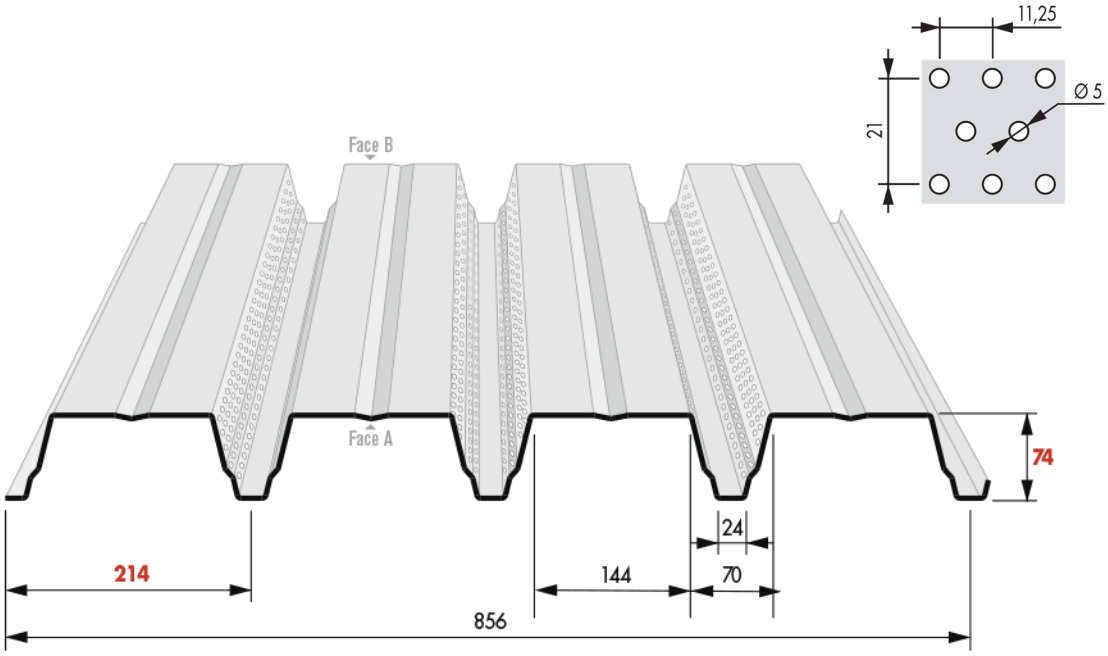

REVÊTEMENTS					
Face A extérieur			Face B intérieur		
Galvanisation	Prélaquage		Galvanisation	Prélaquage	
Désignation	Nature	Epaisseur	Désignation	Nature	Epaisseur
Z275			Z275		
Z225	Polyester	5+20 µ	Z225	Polyester	5 à 7 µ
Z225	Polyester	5+30 µ	Z225	Polyester	5 à 7 µ

MATERIAU DE BASE	
Type de protection	
Galvanisé	Galv - Prélaqué
NF EN 10326/P34310	NF EN 10169-1/ P34310
Nuance d'acier : S320 GD	
Tolérances normales	NF EN 10326

OPTIONS
Accessoires de couverture

Nuancier

Nous consulter pour toute autre teinte. Rendu des couleurs non contractuel, se référer au nuancier RAL ou échantillon sur demande.

RAL 1015 Terre de lune	**RAL 5008** Bleu sequoia	**RAL 7006** Gris rafale	**RAL 7015** Gris fumé	**RAL 7016** Gris anthracite	**RAL 7022** Gris tungstène	**RAL 7032** Gris iceberg	**RAL 7035** Gris souris
RAL 7042 Gris	**RAL 8012** Brun persan	**RAL 8024** Cacao	**RAL 9002** Blanc antartique	**RAL 9006** Gris opale	**RAL 9007** Gris aluminium	**RAL 9010** Blanc	Face B **RAL 7032** Gris iceberg

PROFIL C 10 rue des Hayes - 39380 Vaudrey - Tél. 03 84 71 72 72 - contact@profilc.com - www.profilc.com

PROFIL
profilages & pliages acier

Tableau d'utilisation travée simple

Travée simple

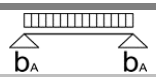

Largeur d'appui d'extrémité a ≥ 40 mm

Charge descendante uniformément répartie admissible q (kN/m²) inclus le poids propre en fonction de la portée L (m)

Epais-seur t_n (mm)	Masse g (kN/m²)	Marcha-bilité L_{gr} (m)	Max f	1,50	1,75	2,00	2,25	2,50	2,75	3,00	3,25	3,50	3,75	4,00	4,25	4,50	4,75	5,00	5,25	5,50	5,75	6,00	6,25	6,50	6,75	7,00
0,75	0,089	2,55	*	8,79	7,53	6,25	4,93	4,00	3,30	2,78	2,37	2,04	1,78	1,56	1,38	1,23	1,11	1,00	0,91	0,83	0,76	0,69	0,64	0,59	0,55	0,51
			L/150	8,79	7,53	6,25	4,93	4,00	3,30	2,65	2,09	1,67	1,36	1,12	0,93	0,79	0,67	0,57	0,49	0,43	0,38	0,33	0,29	0,26	0,23	0,21
			L/180	8,79	7,53	6,25	4,93	3,82	2,87	2,21	1,74	1,39	1,13	0,93	0,78	0,65	0,56	0,48	0,41	0,36	0,31	0,28	0,24	0,22	0,19	0,17
			L/200	8,79	7,53	6,25	4,71	3,44	2,58	1,99	1,56	1,25	1,02	0,84	0,70	0,59	0,50	0,43	0,37	0,32	0,28	0,25	0,22	0,20	0,17	0,16
			L/300	8,79	6,68	4,47	3,14	2,29	1,72	1,33	1,04	0,83	0,68	0,56	0,47	0,39	0,33	0,29	0,25	0,22	0,19	0,17	0,15	0,13	0,12	0,10
0,88	0,104	3,70	*	12,20	10,32	7,90	6,24	5,06	4,18	3,51	2,99	2,58	2,25	1,98	1,75	1,56	1,40	1,26	1,15	1,04	0,96	0,88	0,81	0,75	0,69	0,65
			L/150	12,20	10,32	7,90	6,24	5,06	4,18	3,24	2,55	2,04	1,66	1,37	1,14	0,96	0,82	0,70	0,60	0,53	0,46	0,41	0,36	0,32	0,28	0,26
			L/180	12,20	10,32	7,90	6,24	4,67	3,51	2,70	2,13	1,70	1,38	1,14	0,95	0,80	0,68	0,58	0,50	0,44	0,38	0,34	0,30	0,27	0,24	0,21
			L/200	12,20	10,32	7,90	5,76	4,20	3,16	2,43	1,91	1,53	1,25	1,03	0,86	0,72	0,61	0,53	0,45	0,39	0,35	0,30	0,27	0,24	0,21	0,19
			L/300	12,20	8,17	5,47	3,84	2,80	2,10	1,62	1,28	1,02	0,83	0,68	0,57	0,48	0,41	0,35	0,30	0,26	0,23	0,20	0,18	0,16	0,14	0,13
1,00	0,118	4,60	*	15,77	12,39	9,49	7,50	6,07	5,02	4,22	3,59	3,10	2,70	2,37	2,10	1,87	1,68	1,52	1,38	1,25	1,15	1,05	0,97	0,90	0,83	0,77
			L/150	15,77	12,39	9,49	7,50	6,07	4,93	3,80	2,99	2,39	1,95	1,60	1,34	1,13	0,96	0,82	0,71	0,62	0,54	0,48	0,42	0,37	0,33	0,30
			L/180	15,77	12,39	9,49	7,50	5,47	4,11	3,17	2,49	1,99	1,62	1,34	1,11	0,94	0,80	0,68	0,59	0,51	0,45	0,40	0,35	0,31	0,28	0,25
			L/200	15,77	12,39	9,49	6,76	4,93	3,70	2,85	2,24	1,79	1,46	1,20	1,00	0,84	0,72	0,62	0,53	0,46	0,40	0,36	0,32	0,28	0,25	0,22
			L/300	15,20	9,57	6,41	4,50	3,28	2,47	1,90	1,49	1,20	0,97	0,80	0,67	0,56	0,48	0,41	0,35	0,31	0,27	0,24	0,21	0,19	0,17	0,15
1,25	0,148	5.30	*	22,81	16,76	12,83	10,14	8,21	6,79	5,70	4,86	4,19	3,65	3,21	2,84	2,53	2,27	2,05	1,86	1,70	1,55	1,43	1,31	1,21	1,13	1,05
			L/150	22,81	16,76	12,83	10,14	8,21	6,47	4,98	3,92	3,14	2,55	2,10	1,75	1,48	1,25	1,08	0,93	0,81	0,71	0,62	0,55	0,49	0,44	0,39
			L/180	22,81	16,76	12,83	9,84	7,17	5,39	4,15	3,26	2,61	2,12	1,75	1,46	1,23	1,05	0,90	0,77	0,67	0,59	0,52	0,46	0,41	0,36	0,33
			L/200	22,81	16,76	12,61	8,85	6,45	4,85	3,73	2,94	2,35	1,91	1,58	1,31	1,11	0,94	0,81	0,70	0,61	0,53	0,47	0,41	0,37	0,33	0,29
			L/300	19,92	12,54	8,40	5,90	4,30	3,23	2,49	1,96	1,57	1,27	1,05	0,88	0,74	0,63	0,54	0,46	0,40	0,35	0,31	0,28	0,24	0,22	0,20

Ligne * = *Charge admissible sans limitation de flèche*

Ligne L/... = *Charge admissible avec une limitation de flèche f ≤ L/...*

L_{gr} = *Portée maximale d'une tôle nervurée non fixée pouvant supporter le poids d'un homme*

Tableau d'utilisation travée double

PROFIL
profilages & pliages acier

APPUI DE 160 MM

Travée double

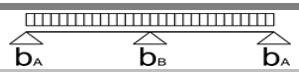

Largeur d'appui d'extrémité a ≥ 40 mm
Largeur d'appui intermédiaire ≥ 160 mm

Epaisseur t_n (mm)	Masse g (kN/m²)	Marchabilité L_{gr} (m)	Max f	Charge descendante uniformément répartie admissible q (kN/m²) inclus le poids propre en fonction de la portée L (m)																						
				1,50	1,75	2,00	2,25	2,50	2,75	3,00	3,25	3,50	3,75	4,00	4,25	4,50	4,75	5,00	5,25	5,50	5,75	6,00	6,25	6,50	6,75	7,00
0,75	0,089	3.20	*	8,79	7,53	6,10	4,93	4,00	3,30	2,78	2,37	2,04	1,78	1,56	1,38	1,23	1,11	1,00	0,91	0,83	0,76	0,69	0,64	0,59	0,55	0,51
			L/150	8,79	7,53	6,10	4,93	4,00	3,30	2,78	2,37	2,04	1,78	1,56	1,38	1,23	1,11	1,00	0,91	0,83	0,76	0,69	0,64	0,59	0,55	0,50
			L/180	8,79	7,53	6,10	4,93	4,00	3,30	2,78	2,37	2,04	1,78	1,56	1,38	1,23	1,11	1,00	0,91	0,83	0,75	0,66	0,59	0,52	0,47	0,42
			L/200	8,79	7,53	6,10	4,93	4,00	3,30	2,78	2,37	2,04	1,78	1,56	1,38	1,23	1,11	1,00	0,89	0,78	0,68	0,60	0,53	0,47	0,42	0,38
			L/300	8,79	7,53	6,10	4,93	4,00	3,30	2,78	2,37	2,01	1,63	1,34	1,12	0,94	0,80	0,69	0,59	0,52	0,45	0,40	0,35	0,31	0,28	0,25
0,88	0,104	4.65	*	12,09	9,48	7,65	6,24	5,06	4,18	3,51	2,99	2,58	2,25	1,98	1,75	1,56	1,40	1,26	1,15	1,04	0,96	0,88	0,81	0,75	0,69	0,65
			L/150	12,09	9,48	7,65	6,24	5,06	4,18	3,51	2,99	2,58	2,25	1,98	1,75	1,56	1,40	1,26	1,15	1,04	0,96	0,88	0,81	0,75	0,68	0,61
			L/180	12,09	9,48	7,65	6,24	5,06	4,18	3,51	2,99	2,58	2,25	1,98	1,75	1,56	1,40	1,26	1,15	1,04	0,92	0,81	0,72	0,64	0,57	0,51
			L/200	12,09	9,48	7,65	6,24	5,06	4,18	3,51	2,99	2,58	2,25	1,98	1,75	1,56	1,40	1,26	1,09	0,95	0,83	0,73	0,65	0,57	0,51	0,46
			L/300	12,09	9,48	7,65	6,24	5,06	4,18	3,51	2,99	2,45	2,00	1,64	1,37	1,15	0,98	0,84	0,73	0,63	0,55	0,49	0,43	0,38	0,34	0,31
1,00	0,118	5.75	*	14,51	11,33	9,10	7,48	6,07	5,02	4,22	3,59	3,10	2,70	2,37	2,10	1,87	1,68	1,52	1,38	1,25	1,15	1,05	0,97	0,90	0,83	0,77
			L/150	14,51	11,33	9,10	7,48	6,07	5,02	4,22	3,59	3,10	2,70	2,37	2,10	1,87	1,68	1,52	1,38	1,25	1,15	1,05	0,97	0,90	0,80	0,72
			L/180	14,51	11,33	9,10	7,48	6,07	5,02	4,22	3,59	3,10	2,70	2,37	2,10	1,87	1,68	1,52	1,38	1,24	1,08	0,95	0,84	0,75	0,67	0,60
			L/200	14,51	11,33	9,10	7,48	6,07	5,02	4,22	3,59	3,10	2,70	2,37	2,10	1,87	1,68	1,48	1,28	1,11	0,97	0,86	0,76	0,67	0,60	0,54
			L/300	14,51	11,33	9,10	7,48	6,07	5,02	4,22	3,59	2,88	2,34	1,93	1,61	1,35	1,15	0,99	0,85	0,74	0,65	0,57	0,51	0,45	0,40	0,36
1,25	0,148	6.65	*	19,69	15,27	12,20	9,97	8,21	6,79	5,70	4,86	4,19	3,65	3,21	2,84	2,53	2,27	2,05	1,86	1,70	1,55	1,43	1,31	1,21	1,13	1,05
			L/150	19,69	15,27	12,20	9,97	8,21	6,79	5,70	4,86	4,19	3,65	3,21	2,84	2,53	2,27	2,05	1,86	1,70	1,55	1,43	1,31	1,18	1,05	0,94
			L/180	19,69	15,27	12,20	9,97	8,21	6,79	5,70	4,86	4,19	3,65	3,21	2,84	2,53	2,27	2,05	1,86	1,62	1,42	1,25	1,10	0,98	0,88	0,79
			L/200	19,69	15,27	12,20	9,97	8,21	6,79	5,70	4,86	4,19	3,65	3,21	2,84	2,53	2,26	1,94	1,68	1,46	1,28	1,12	0,99	0,88	0,79	0,71
			L/300	19,69	15,27	12,20	9,97	8,21	6,79	5,70	4,71	3,77	3,06	2,52	2,10	1,77	1,51	1,29	1,12	0,97	0,85	0,75	0,66	0,59	0,53	0,47

Ligne * = *Charge admissible sans limitation de flèche*

Ligne L/... = *Charge admissible avec une limitation de flèche f ≤ L/...*

L_{gr} = *Portée maximale d'une tôle nervurée non fixée pouvant supporter le poids d'un homme*

PROFIL
profilages & pliages acier

Tableau d'utilisation travée triple

Travée triple

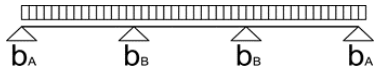

Largeur d'appui d'extrémité a ≥ 40 mm
Largeur d'appui intermédiaire b ≥ 160 mm

Charge descendante uniformément répartie admissible q (kN/m²) inclus le poids propre en fonction de la portée L (m)

Epais-seur t_n (mm)	Masse g (kN/m²)	Marcha-bilité L_{gr} (m)	Max f	1,50	1,75	2,00	2,25	2,50	2,75	3,00	3,25	3,50	3,75	4,00	4,25	4,50	4,75	5,00	5,25	5,50	5,75	6,00	6,25	6,50	6,75	7,00
0,75	0,089	3.20	*	8,79	7,53	6,25	4,93	4,00	3,30	2,81	2,46	2,17	1,93	1,73	1,56	1,41	1,28	1,17	1,07	0,99	0,91	0,85	0,78	0,72	0,67	0,62
			L/150	8,79	7,53	6,25	4,93	4,00	3,30	2,81	2,46	2,17	1,93	1,73	1,56	1,41	1,26	1,08	0,94	0,81	0,71	0,63	0,55	0,49	0,44	0,39
			L/180	8,79	7,53	6,25	4,93	4,00	3,30	2,81	2,46	2,17	1,93	1,73	1,47	1,24	1,05	0,90	0,78	0,68	0,59	0,52	0,46	0,41	0,37	0,33
			L/200	8,79	7,53	6,25	4,93	4,00	3,30	2,81	2,46	2,17	1,93	1,59	1,32	1,11	0,95	0,81	0,70	0,61	0,53	0,47	0,42	0,37	0,33	0,30
			L/300	8,79	7,53	6,25	4,93	4,00	3,25	2,50	1,97	1,58	1,28	1,06	0,88	0,74	0,63	0,54	0,47	0,41	0,36	0,31	0,28	0,25	0,22	0,20
0,88	0,104	4.65	*	12,20	10,32	7,90	6,24	5,06	4,18	3,51	3,04	2,68	2,38	2,12	1,91	1,73	1,57	1,43	1,31	1,19	1,09	1,00	0,92	0,85	0,79	0,74
			L/150	12,20	10,32	7,90	6,24	5,06	4,18	3,51	3,04	2,68	2,38	2,12	1,91	1,73	1,54	1,32	1,14	1,00	0,87	0,77	0,68	0,60	0,54	0,48
			L/180	12,20	10,32	7,90	6,24	5,06	4,18	3,51	3,04	2,68	2,38	2,12	1,80	1,51	1,29	1,10	0,95	0,83	0,73	0,64	0,57	0,50	0,45	0,40
			L/200	12,20	10,32	7,90	6,24	5,06	4,18	3,51	3,04	2,68	2,35	1,94	1,62	1,36	1,16	0,99	0,86	0,75	0,65	0,57	0,51	0,45	0,40	0,36
			L/300	12,20	10,32	7,90	6,24	5,06	3,97	3,06	2,41	1,93	1,57	1,29	1,08	0,91	0,77	0,66	0,57	0,50	0,43	0,38	0,34	0,30	0,27	0,24
1,00	0,118	5.75	*	15,77	12,39	9,49	7,50	6,07	5,02	4,22	3,59	3,15	2,79	2,49	2,24	2,02	1,83	1,65	1,49	1,36	1,25	1,14	1,05	0,97	0,90	0,84
			L/150	15,77	12,39	9,49	7,50	6,07	5,02	4,22	3,59	3,15	2,79	2,49	2,24	2,02	1,81	1,55	1,34	1,17	1,02	0,90	0,79	0,71	0,63	0,57
			L/180	15,77	12,39	9,49	7,50	6,07	5,02	4,22	3,59	3,15	2,79	2,49	2,11	1,77	1,51	1,29	1,12	0,97	0,85	0,75	0,66	0,59	0,53	0,47
			L/200	15,77	12,39	9,49	7,50	6,07	5,02	4,22	3,59	3,15	2,76	2,27	1,90	1,60	1,36	1,16	1,01	0,87	0,77	0,67	0,60	0,53	0,47	0,42
			L/300	15,77	12,39	9,49	7,50	6,07	4,66	3,59	2,82	2,26	1,84	1,51	1,26	1,06	0,90	0,77	0,67	0,58	0,51	0,45	0,40	0,35	0,31	0,28
1,25	0,148	6.65	*	22,81	16,76	12,83	10,14	8,21	6,79	5,70	4,86	4,19	3,67	3,24	2,87	2,56	2,30	2,07	1,88	1,71	1,57	1,44	1,33	1,23	1,14	1,06
			L/150	22,81	16,76	12,83	10,14	8,21	6,79	5,70	4,86	4,19	3,67	3,24	2,87	2,56	2,30	2,03	1,76	1,53	1,34	1,18	1,04	0,93	0,83	0,74
			L/180	22,81	16,76	12,83	10,14	8,21	6,79	5,70	4,86	4,19	3,67	3,24	2,76	2,33	1,98	1,70	1,46	1,27	1,11	0,98	0,87	0,77	0,69	0,62
			L/200	22,81	16,76	12,83	10,14	8,21	6,79	5,70	4,86	4,19	3,62	2,98	2,48	2,09	1,78	1,53	1,32	1,15	1,00	0,88	0,78	0,69	0,62	0,56
			L/300	22,81	16,76	12,83	10,14	8,12	6,10	4,70	3,70	2,96	2,41	1,98	1,65	1,39	1,18	1,02	0,88	0,76	0,67	0,59	0,52	0,46	0,41	0,37

Ligne * = *Charge admissible sans limitation de flèche*

Ligne L/... = *Charge admissible avec une limitation de flèche f ≤ L/...*

L_{gr} = *Portée maximale d'une tôle nervurée non fixée pouvant supporter le poids d'un homme*

PROFIL C

profilages & pliages acier

APPUI DE 60 MM

Support d'Etanchéité 4.214.74
PERFORÉ TOTAL (PT)

Norme EN - 1993-1-3

Marquage CE - 1166-CPR-0218 suivant NF EN 1090-1

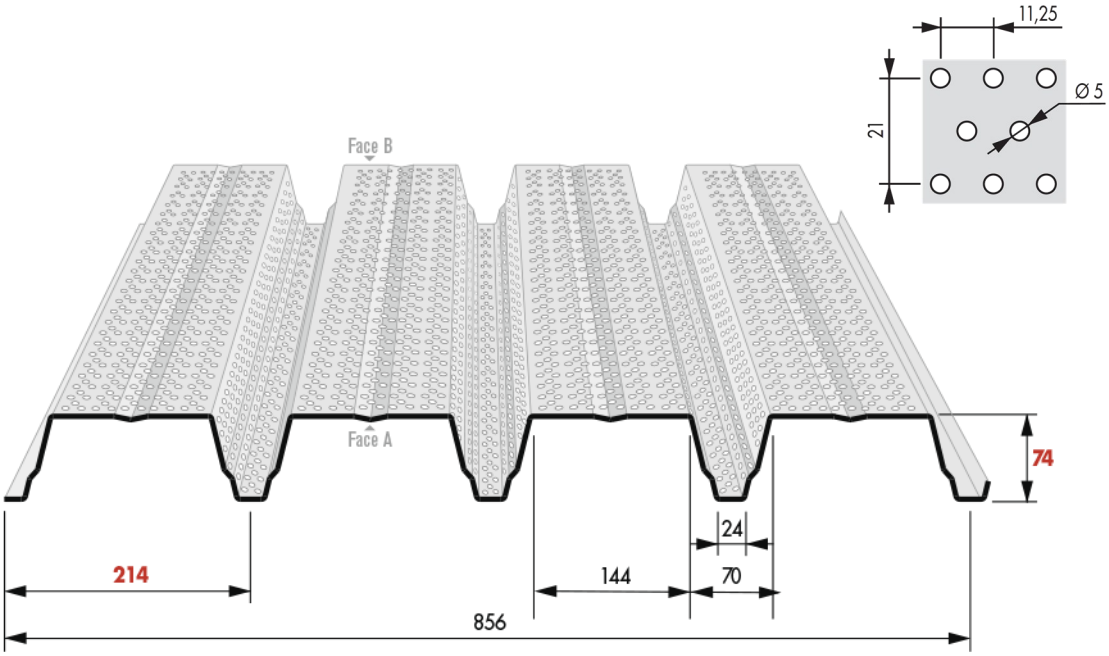

REVÊTEMENTS					
Face A extérieur			Face B intérieur		
Galvanisation	Prélaquage		Galvanisation	Prélaquage	
Désignation	Nature	Epaisseur	Désignation	Nature	Epaisseur
Z275			Z275		
Z225	Polyester	5+20 µ	Z225	Polyester	5 à 7 µ
Z225	Polyester	5+30 µ	Z225	Polyester	5 à 7 µ

MATERIAU DE BASE	
Type de protection	
Galvanisé	Galv - Prélaqué
NF EN 10326/P34310	NF EN 10169-1/ P34310
Nuance d'acier : S320 GD	
Tolérances normales	NF EN 10326

OPTIONS
Accessoires de couverture

Nuancier

Nous consulter pour toute autre teinte. Rendu des couleurs non contractuel, se référer au nuancier RAL ou échantillon sur demande.

RAL 1015	RAL 5008	RAL 7006	RAL 7015	RAL 7016	RAL 7022	RAL 7032	RAL 7035
Terre de lune	Bleu sequoia	Gris rafale	Gris fumé	Gris anthracite	Gris tungstène	Gris iceberg	Gris souris

RAL 7042	RAL 8012	RAL 8024	RAL 9002	RAL 9006	RAL 9007	RAL 9010	Face B RAL 7032
Gris	Brun persan	Cacao	Blanc antartique	Gris opale	Gris aluminium	Blanc	Gris iceberg

PROFIL C 10 rue des Hayes - 39380 Vaudrey - Tél. 03 84 71 72 72 - contact@profilc.com - www.profilc.com

PROFIL
profilages & pliages acier

Tableau d'utilisation travée simple

Travée simple

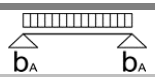

Largeur d'appui d'extrémité a ≥ 10 mm

Charge descendante uniformément répartie admissible q (kN/m²) inclus le poids propre en fonction de la portée L (m)

Epais-seur t_n (mm)	Masse g (kN/m²)	Marcha-bilité L_{gr} (m)	Max f	1,50	1,75	2,00	2,25	2,50	2,75	3,00	3,25	3,50	3,75	4,00	4,25	4,50	4,75	5,00	5,25	5,50	5,75	6,00	6,25	6,50	6,75	7,00
0,75	0,084	2,25	*	7,88	6,76	5,91	4,89	3,96	3,28	2,75	2,35	2,02	1,76	1,55	1,37	1,22	1,10	0,99	0,90	0,82	0,75	0,69	0,63	0,59	0,54	0,51
			L/150	7,88	6,76	5,91	4,89	3,96	3,24	2,49	1,96	1,57	1,28	1,05	0,88	0,74	0,63	0,54	0,47	0,40	0,35	0,31	0,28	0,25	0,22	0,20
			L/180	7,88	6,76	5,91	4,89	3,59	2,70	2,08	1,63	1,31	1,06	0,88	0,73	0,62	0,52	0,45	0,39	0,34	0,30	0,26	0,23	0,20	0,18	0,16
			L/200	7,88	6,76	5,91	4,43	3,23	2,43	1,87	1,47	1,18	0,96	0,79	0,66	0,55	0,47	0,40	0,35	0,30	0,27	0,23	0,21	0,18	0,16	0,15
			L/300	7,88	6,28	4,21	2,95	2,15	1,62	1,25	0,98	0,78	0,64	0,53	0,44	0,37	0,31	0,27	0,23	0,20	0,18	0,16	0,14	0,12	0,11	0,10
0,88	0,099	3,30	*	11,10	9,52	7,76	6,13	4,97	4,11	3,45	2,94	2,53	2,21	1,94	1,72	1,53	1,38	1,24	1,13	1,03	0,94	0,86	0,79	0,73	0,68	0,63
			L/150	11,10	9,52	7,76	6,13	4,97	3,95	3,05	2,40	1,92	1,56	1,29	1,07	0,90	0,77	0,66	0,57	0,49	0,43	0,38	0,34	0,30	0,27	0,24
			L/180	11,10	9,52	7,76	6,02	4,39	3,30	2,54	2,00	1,60	1,30	1,07	0,89	0,75	0,64	0,55	0,47	0,41	0,36	0,32	0,28	0,25	0,22	0,20
			L/200	11,10	9,52	7,71	5,42	3,95	2,97	2,28	1,80	1,44	1,17	0,96	0,80	0,68	0,58	0,49	0,43	0,37	0,32	0,29	0,25	0,22	0,20	0,18
			L/300	11,10	7,67	5,14	3,61	2,63	1,98	1,52	1,20	0,96	0,78	0,64	0,54	0,45	0,38	0,33	0,28	0,25	0,22	0,19	0,17	0,15	0,13	0,12
1,00	0,112	4,20	*	14,51	12,13	9,29	7,34	5,94	4,91	4,13	3,52	3,03	2,64	2,32	2,06	1,83	1,65	1,49	1,35	1,23	1,12	1,03	0,95	0,88	0,82	0,76
			L/150	14,51	12,13	9,29	7,34	5,94	4,62	3,56	2,80	2,24	1,82	1,50	1,25	1,05	0,90	0,77	0,66	0,58	0,51	0,44	0,39	0,35	0,31	0,28
			L/180	14,51	12,13	9,29	7,03	5,13	3,85	2,97	2,33	1,87	1,52	1,25	1,04	0,88	0,75	0,64	0,55	0,48	0,42	0,37	0,33	0,29	0,26	0,23
			L/200	14,51	12,13	9,01	6,33	4,61	3,47	2,67	2,10	1,68	1,37	1,13	0,94	0,79	0,67	0,58	0,50	0,43	0,38	0,33	0,30	0,26	0,23	0,21
			L/300	14,24	8,97	6,01	4,22	3,08	2,31	1,78	1,40	1,12	0,91	0,75	0,63	0,53	0,45	0,38	0,33	0,29	0,25	0,22	0,20	0,17	0,16	0,14
1,25	0,140	5,05	*	22,31	16,39	12,55	9,92	8,03	6,64	5,58	4,75	4,10	3,57	3,14	2,78	2,48	2,23	2,01	1,82	1,66	1,52	1,39	1,29	1,19	1,10	1,02
			L/150	22,31	16,39	12,55	9,92	8,03	6,05	4,66	3,67	2,94	2,39	1,97	1,64	1,38	1,17	1,01	0,87	0,76	0,66	0,58	0,52	0,46	0,41	0,37
			L/180	22,31	16,39	12,55	9,21	6,71	5,04	3,88	3,06	2,45	1,99	1,64	1,37	1,15	0,98	0,84	0,72	0,63	0,55	0,49	0,43	0,38	0,34	0,31
			L/200	22,31	16,39	11,80	8,29	6,04	4,54	3,50	2,75	2,20	1,79	1,47	1,23	1,04	0,88	0,76	0,65	0,57	0,50	0,44	0,39	0,34	0,31	0,28
			L/300	18,64	11,74	7,87	5,52	4,03	3,03	2,33	1,83	1,47	1,19	0,98	0,82	0,69	0,59	0,50	0,43	0,38	0,33	0,29	0,26	0,23	0,20	0,18

Ligne * = *Charge admissible sans limitation de flèche*

Ligne L/... = *Charge admissible avec une limitation de flèche f ≤ L/...*

L_{gr} = *Portée maximale d'une tôle nervurée non fixée pouvant supporter le poids d'un homme*

Tableau d'utilisation travée double

PROFIL
profilages & pliages acier

APPUI DE 60 MM

Travée double

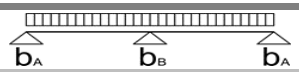

Largeur d'appui d'extrémité a ≥ 40 mm
Largeur d'appui intermédiaire ≥ 60 mm

Epaisseur t_n (mm)	Masse g (kN/m²)	Marchabilité L_{gr} (m)	Max f	Charge descendante uniformément répartie admissible q (kN/m²) inclus le poids propre en fonction de la portée L (m)																						
				1,50	1,75	2,00	2,25	2,50	2,75	3,00	3,25	3,50	3,75	4,00	4,25	4,50	4,75	5,00	5,25	5,50	5,75	6,00	6,25	6,50	6,75	7,00
0,75	0,084	2.85	*	5,80	4,97	4,35	3,87	3,48	2,93	2,46	2,10	1,81	1,58	1,39	1,23	1,10	0,98	0,89	0,80	0,73	0,67	0,62	0,58	0,54	0,50	0,47
			L/150	5,80	4,97	4,35	3,87	3,48	2,93	2,46	2,10	1,81	1,58	1,39	1,23	1,10	0,98	0,89	0,80	0,73	0,67	0,62	0,58	0,54	0,50	0,45
			L/180	5,80	4,97	4,35	3,87	3,48	2,93	2,46	2,10	1,81	1,58	1,39	1,23	1,10	0,98	0,89	0,80	0,73	0,67	0,59	0,52	0,46	0,41	0,37
			L/200	5,80	4,97	4,35	3,87	3,48	2,93	2,46	2,10	1,81	1,58	1,39	1,23	1,10	0,98	0,89	0,79	0,69	0,60	0,53	0,47	0,42	0,37	0,33
			L/300	5,80	4,97	4,35	3,87	3,48	2,93	2,46	2,10	1,78	1,45	1,20	1,00	0,84	0,71	0,61	0,53	0,46	0,40	0,35	0,31	0,28	0,25	0,22
0,88	0,099	4,15	*	8,17	7,00	6,12	5,36	4,50	3,72	3,13	2,67	2,30	2,00	1,76	1,56	1,39	1,25	1,13	1,02	0,93	0,85	0,78	0,72	0,67	0,62	0,57
			L/150	8,17	7,00	6,12	5,36	4,50	3,72	3,13	2,67	2,30	2,00	1,76	1,56	1,39	1,25	1,13	1,02	0,93	0,85	0,78	0,72	0,67	0,61	0,55
			L/180	8,17	7,00	6,12	5,36	4,50	3,72	3,13	2,67	2,30	2,00	1,76	1,56	1,39	1,25	1,13	1,02	0,93	0,82	0,72	0,64	0,57	0,51	0,46
			L/200	8,17	7,00	6,12	5,36	4,50	3,72	3,13	2,67	2,30	2,00	1,76	1,56	1,39	1,25	1,12	0,97	0,84	0,74	0,65	0,58	0,51	0,46	0,41
			L/300	8,17	7,00	6,12	5,36	4,50	3,72	3,13	2,67	2,18	1,78	1,46	1,22	1,03	0,87	0,75	0,65	0,56	0,49	0,43	0,38	0,34	0,30	0,27
1,00	0,112	5,30	*	10,68	9,15	7,75	6,43	5,42	4,49	3,77	3,22	2,77	2,42	2,12	1,88	1,68	1,51	1,36	1,23	1,12	1,03	0,94	0,87	0,80	0,75	0,69
			L/150	10,68	9,15	7,75	6,43	5,42	4,49	3,77	3,22	2,77	2,42	2,12	1,88	1,68	1,51	1,36	1,23	1,12	1,03	0,94	0,87	0,80	0,71	0,64
			L/180	10,68	9,15	7,75	6,43	5,42	4,49	3,77	3,22	2,77	2,42	2,12	1,88	1,68	1,51	1,36	1,23	1,10	0,96	0,85	0,75	0,66	0,59	0,53
			L/200	10,68	9,15	7,75	6,43	5,42	4,49	3,77	3,22	2,77	2,42	2,12	1,88	1,68	1,51	1,31	1,14	0,99	0,86	0,76	0,67	0,60	0,53	0,48
			L/300	10,68	9,15	7,75	6,43	5,42	4,49	3,77	3,19	2,55	2,08	1,71	1,43	1,20	1,02	0,88	0,76	0,66	0,58	0,51	0,45	0,40	0,36	0,32
1,25	0,140	6.30	*	16,73	13,13	10,59	8,73	7,33	6,12	5,15	4,39	3,78	3,29	2,89	2,56	2,29	2,05	1,85	1,68	1,53	1,40	1,29	1,19	1,10	1,02	0,95
			L/150	16,73	13,13	10,59	8,73	7,33	6,12	5,15	4,39	3,78	3,29	2,89	2,56	2,29	2,05	1,85	1,68	1,53	1,40	1,29	1,18	1,05	0,93	0,84
			L/180	16,73	13,13	10,59	8,73	7,33	6,12	5,15	4,39	3,78	3,29	2,89	2,56	2,29	2,05	1,85	1,65	1,44	1,26	1,11	0,98	0,87	0,78	0,70
			L/200	16,73	13,13	10,59	8,73	7,33	6,12	5,15	4,39	3,78	3,29	2,89	2,56	2,29	2,01	1,72	1,49	1,29	1,13	1,00	0,88	0,78	0,70	0,63
			L/300	16,73	13,13	10,59	8,73	7,33	6,12	5,15	4,18	3,35	2,72	2,24	1,87	1,58	1,34	1,15	0,99	0,86	0,76	0,66	0,59	0,52	0,47	0,42

Ligne * = *Charge admissible sans limitation de flèche*

Ligne L/... = *Charge admissible avec une limitation de flèche f ≤ L/...*

L_{gr} = *Portée maximale d'une tôle nervurée non fixée pouvant supporter le poids d'un homme*

PROFIL
profilages & pliages acier

Tableau d'utilisation travée triple

Travée triple

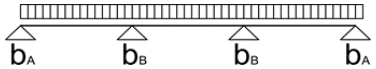

Largeur d'appui d'extrémité a ≥ 40 mm
Largeur d'appui intermédiaire b ≥ 60 mm

Epais-seur t_n (mm)	Masse g (kN/m²)	Marcha-bilité L_{gr} (m)	Max f	Charge descendante uniformément répartie admissible q (kN/m²) inclus le poids propre en fonction de la portée L (m)																						
				1,50	1,75	2,00	2,25	2,50	2,75	3,00	3,25	3,50	3,75	4,00	4,25	4,50	4,75	5,00	5,25	5,50	5,75	6,00	6,25	6,50	6,75	7,00
0,75	0,084	2.85	*	6,76	5,42	4,46	3,87	3,48	2,93	2,46	2,11	1,87	1,67	1,50	1,36	1,23	1,13	1,03	0,95	0,88	0,81	0,76	0,70	0,66	0,61	0,58
			L/150	6,76	5,42	4,46	3,87	3,48	2,93	2,46	2,11	1,87	1,67	1,50	1,36	1,23	1,12	0,96	0,83	0,72	0,63	0,56	0,49	0,44	0,39	0,35
			L/180	6,76	5,42	4,46	3,87	3,48	2,93	2,46	2,11	1,87	1,67	1,50	1,31	1,10	0,94	0,80	0,69	0,60	0,53	0,46	0,41	0,37	0,33	0,29
			L/200	6,76	5,42	4,46	3,87	3,48	2,93	2,46	2,11	1,87	1,67	1,41	1,18	0,99	0,84	0,72	0,62	0,54	0,48	0,42	0,37	0,33	0,29	0,26
			L/300	6,76	5,42	4,46	3,87	3,48	2,89	2,23	1,75	1,40	1,14	0,94	0,78	0,66	0,56	0,48	0,42	0,36	0,32	0,28	0,25	0,22	0,20	0,18
0,88	0,099	4,15	*	8,74	7,00	6,12	5,44	4,50	3,72	3,13	2,67	2,34	2,08	1,87	1,69	1,53	1,40	1,28	1,17	1,08	1,00	0,93	0,86	0,81	0,75	0,71
			L/150	8,74	7,00	6,12	5,44	4,50	3,72	3,13	2,67	2,34	2,08	1,87	1,69	1,53	1,38	1,18	1,02	0,89	0,78	0,68	0,60	0,54	0,48	0,43
			L/180	8,74	7,00	6,12	5,44	4,50	3,72	3,13	2,67	2,34	2,08	1,87	1,60	1,35	1,15	0,98	0,85	0,74	0,65	0,57	0,50	0,45	0,40	0,36
			L/200	8,74	7,00	6,12	5,44	4,50	3,72	3,13	2,67	2,34	2,08	1,73	1,44	1,21	1,03	0,88	0,76	0,66	0,58	0,51	0,45	0,40	0,36	0,32
			L/300	8,74	7,00	6,12	5,44	4,50	3,54	2,72	2,14	1,72	1,40	1,15	0,96	0,81	0,69	0,59	0,51	0,44	0,39	0,34	0,30	0,27	0,24	0,21
1,00	0,112	5,30	*	10,68	9,15	8,01	6,71	5,43	4,49	3,77	3,22	2,78	2,47	2,22	2,00	1,81	1,65	1,50	1,38	1,27	1,18	1,09	1,01	0,94	0,87	0,81
			L/150	10,68	9,15	8,01	6,71	5,43	4,49	3,77	3,22	2,78	2,47	2,22	2,00	1,81	1,61	1,38	1,19	1,04	0,91	0,80	0,71	0,63	0,56	0,50
			L/180	10,68	9,15	8,01	6,71	5,43	4,49	3,77	3,22	2,78	2,47	2,22	1,87	1,58	1,34	1,15	0,99	0,86	0,76	0,66	0,59	0,52	0,47	0,42
			L/200	10,68	9,15	8,01	6,71	5,43	4,49	3,77	3,22	2,78	2,45	2,02	1,68	1,42	1,21	1,03	0,89	0,78	0,68	0,60	0,53	0,47	0,42	0,38
			L/300	10,68	9,15	8,01	6,71	5,43	4,14	3,19	2,51	2,01	1,63	1,34	1,12	0,94	0,80	0,69	0,59	0,52	0,45	0,40	0,35	0,31	0,28	0,25
1,25	0,140	6.30	*	16,89	14,48	11,58	9,15	7,41	6,12	5,15	4,39	3,78	3,30	2,95	2,65	2,39	2,17	1,98	1,82	1,66	1,52	1,39	1,28	1,19	1,10	1,02
			L/150	16,89	14,48	11,58	9,15	7,41	6,12	5,15	4,39	3,78	3,30	2,95	2,65	2,39	2,11	1,81	1,56	1,36	1,19	1,05	0,93	0,82	0,73	0,66
			L/180	16,89	14,48	11,58	9,15	7,41	6,12	5,15	4,39	3,78	3,30	2,94	2,45	2,07	1,76	1,51	1,30	1,13	0,99	0,87	0,77	0,69	0,61	0,55
			L/200	16,89	14,48	11,58	9,15	7,41	6,12	5,15	4,39	3,78	3,21	2,65	2,21	1,86	1,58	1,36	1,17	1,02	0,89	0,78	0,69	0,62	0,55	0,49
			L/300	16,89	14,48	11,58	9,15	7,22	5,42	4,18	3,28	2,63	2,14	1,76	1,47	1,24	1,05	0,90	0,78	0,68	0,59	0,52	0,46	0,41	0,37	0,33

Ligne * = *Charge admissible sans limitation de flèche*

Ligne L/... = *Charge admissible avec une limitation de flèche f ≤ L/...*

L_{gr} = *Portée maximale d'une tôle nervurée non fixée pouvant supporter le poids d'un homme*

PROFIL C

profilages & pliages acier

APPUI DE 160 MM

Support d'Etanchéité 4.214.74
PERFORÉ TOTAL (PT)

Norme EN - 1993-1-3

Marquage CE - 1166-CPR-0218 suivant NF EN 1090-1

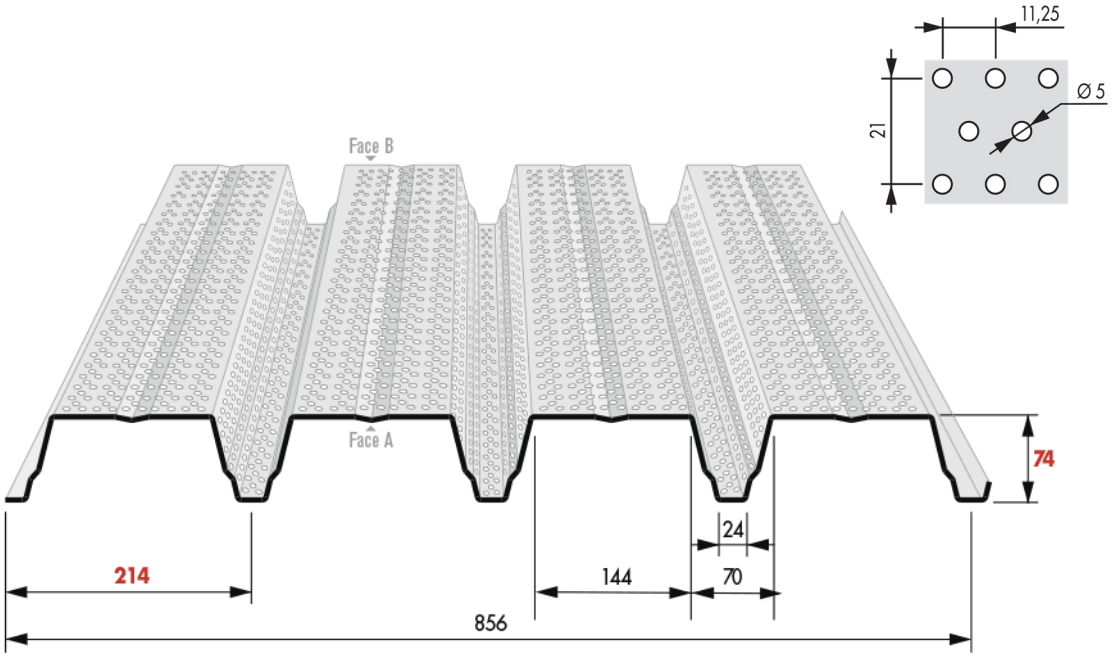

REVÊTEMENTS					
Face A extérieur			Face B intérieur		
Galvanisation	Prélaquage		Galvanisation	Prélaquage	
Désignation	Nature	Epaisseur	Désignation	Nature	Epaisseur
Z275			Z275		
Z225	Polyester	5+20 µ	Z225	Polyester	5 à 7 µ
Z225	Polyester	5+30 µ	Z225	Polyester	5 à 7 µ

MATERIAU DE BASE	
Type de protection	
Galvanisé	Galv - Prélaqué
NF EN 10326/P34310	NF EN 10169-1/ P34310
Nuance d'acier : S320 GD	
Tolérances normales	NF EN 10326

OPTIONS
Accessoires de couverture

Nuancier

Nous consulter pour toute autre teinte. Rendu des couleurs non contractuel, se référer au nuancier RAL ou échantillon sur demande.

RAL 1015 Terre de lune	**RAL 5008** Bleu sequoia	**RAL 7006** Gris rafale	**RAL 7015** Gris fumé	**RAL 7016** Gris anthracite	**RAL 7022** Gris tungstène	**RAL 7032** Gris iceberg	**RAL 7035** Gris souris
RAL 7042 Gris	**RAL 8012** Brun persan	**RAL 8024** Cacao	**RAL 9002** Blanc antartique	**RAL 9006** Gris opale	**RAL 9007** Gris aluminium	**RAL 9010** Blanc	Face B **RAL 7032** Gris iceberg

PROFIL C 10 rue des Hayes - 39380 Vaudrey - Tél. 03 84 71 72 72 - contact@profilc.com - www.profilc.com

PROFIL
profilages & pliages acier

Tableau d'utilisation travée simple

Travée simple

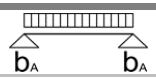

Largeur d'appui d'extrémité a ≥ 40 mm

Charge descendante uniformément répartie admissible q (kN/m²) inclus le poids propre en fonction de la portée L (m)

Epais-seur t_n (mm)	Masse g (kN/m²)	Marcha-bilité L_{gr} (m)	Max f	1,50	1,75	2,00	2,25	2,50	2,75	3,00	3,25	3,50	3,75	4,00	4,25	4,50	4,75	5,00	5,25	5,50	5,75	6,00	6,25	6,50	6,75	7,00
0,75	0,084	2,25	*	8,79	7,24	5,55	4,38	3,55	2,93	2,46	2,10	1,81	1,58	1,39	1,23	1,10	0,98	0,89	0,80	0,73	0,67	0,62	0,57	0,53	0,49	0,45
			L/150	8,79	7,24	5,55	4,38	3,55	2,93	2,36	1,85	1,49	1,21	0,99	0,83	0,70	0,59	0,51	0,44	0,38	0,33	0,29	0,26	0,23	0,21	0,19
			L/180	8,79	7,24	5,55	4,38	3,40	2,55	1,97	1,55	1,24	1,01	0,83	0,69	0,58	0,50	0,42	0,37	0,32	0,28	0,25	0,22	0,19	0,17	0,15
			L/200	8,79	7,24	5,55	4,19	3,06	2,30	1,77	1,39	1,11	0,91	0,75	0,62	0,52	0,45	0,38	0,33	0,29	0,25	0,22	0,20	0,17	0,16	0,14
			L/300	8,79	5,94	3,98	2,80	2,04	1,53	1,18	0,93	0,74	0,60	0,50	0,41	0,35	0,30	0,25	0,22	0,19	0,17	0,15	0,13	0,12	0,10	0,09
0,88	0,099	3,30	*	12,20	9,19	7,04	5,56	4,50	3,72	3,13	2,67	2,30	2,00	1,76	1,56	1,39	1,25	1,13	1,02	0,93	0,85	0,78	0,72	0,67	0,62	0,57
			L/150	12,20	9,19	7,04	5,56	4,50	3,72	2,89	2,27	1,82	1,48	1,22	1,02	0,86	0,73	0,62	0,54	0,47	0,41	0,36	0,32	0,28	0,25	0,23
			L/180	12,20	9,19	7,04	5,56	4,16	3,12	2,41	1,89	1,51	1,23	1,01	0,85	0,71	0,61	0,52	0,45	0,39	0,34	0,30	0,27	0,24	0,21	0,19
			L/200	12,20	9,19	7,04	5,13	3,74	2,81	2,16	1,70	1,36	1,11	0,91	0,76	0,64	0,55	0,47	0,40	0,35	0,31	0,27	0,24	0,21	0,19	0,17
			L/300	11,55	7,27	4,87	3,42	2,49	1,87	1,44	1,14	0,91	0,74	0,61	0,51	0,43	0,36	0,31	0,27	0,23	0,20	0,18	0,16	0,14	0,13	0,11
1,00	0,112	4,20	*	15,09	11,09	8,49	6,71	5,43	4,49	3,77	3,22	2,77	2,42	2,12	1,88	1,68	1,51	1,36	1,23	1,12	1,03	0,94	0,87	0,80	0,75	0,69
			L/150	15,09	11,09	8,49	6,71	5,43	4,38	3,38	2,65	2,13	1,73	1,42	1,19	1,00	0,85	0,73	0,63	0,55	0,48	0,42	0,37	0,33	0,30	0,27
			L/180	15,09	11,09	8,49	6,67	4,86	3,65	2,81	2,21	1,77	1,44	1,19	0,99	0,83	0,71	0,61	0,52	0,46	0,40	0,35	0,31	0,28	0,25	0,22
			L/200	15,09	11,09	8,49	6,00	4,37	3,29	2,53	1,99	1,59	1,30	1,07	0,89	0,75	0,64	0,55	0,47	0,41	0,36	0,32	0,28	0,25	0,22	0,20
			L/300	13,50	8,50	5,70	4,00	2,92	2,19	1,69	1,33	1,06	0,86	0,71	0,59	0,50	0,43	0,36	0,31	0,27	0,24	0,21	0,19	0,17	0,15	0,13
1,25	0,140	5,05	*	20,59	15,12	11,58	9,15	7,41	6,12	5,15	4,39	3,78	3,29	2,89	2,56	2,29	2,05	1,85	1,68	1,53	1,40	1,29	1,19	1,10	1,02	0,95
			L/150	20,59	15,12	11,58	9,15	7,41	5,74	4,42	3,48	2,79	2,27	1,87	1,56	1,31	1,11	0,96	0,83	0,72	0,63	0,55	0,49	0,43	0,39	0,35
			L/180	20,59	15,12	11,58	8,74	6,37	4,79	3,69	2,90	2,32	1,89	1,56	1,30	1,09	0,93	0,80	0,69	0,60	0,52	0,46	0,41	0,36	0,32	0,29
			L/200	20,59	15,12	11,20	7,86	5,73	4,31	3,32	2,61	2,09	1,70	1,40	1,17	0,98	0,84	0,72	0,62	0,54	0,47	0,41	0,37	0,33	0,29	0,26
			L/300	17,70	11,14	7,47	5,24	3,82	2,87	2,21	1,74	1,39	1,13	0,93	0,78	0,66	0,56	0,48	0,41	0,36	0,31	0,28	0,24	0,22	0,19	0,17

Ligne * = *Charge admissible sans limitation de flèche*

Ligne L/... = *Charge admissible avec une limitation de flèche f ≤ L/...*

L_{gr} = *Portée maximale d'une tôle nervurée non fixée pouvant supporter le poids d'un homme*

Tableau d'utilisation travée double

APPUI DE 160 MM

Travée double

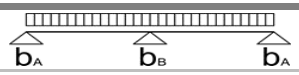

Largeur d'appui d'extrémité a ≥ 40 mm
Largeur d'appui intermédiaire ≥ 160 mm

Epaisseur t_n (mm)	Masse g (kN/m²)	Marchabilité L_{gr} (m)	Max f	Charge descendante uniformément répartie admissible q (kN/m²) inclus le poids propre en fonction de la portée L (m)																					
				1,50	1,75	2,00	2,25	2,50	2,75	3,00	3,25	3,50	3,75	4,00	4,25	4,50	4,75	5,00	5,25	5,50	5,75	6,00	6,25	6,50	6,75	7,00
0,75	0,084	2,85	*	8,79	7,24	5,55	4,38	3,55	2,93	2,46	2,10	1,81	1,58	1,39	1,24	1,12	1,02	0,93	0,85	0,78	0,71	0,66	0,60	0,56	0,52	0,48
			L/150	8,79	7,24	5,55	4,38	3,55	2,93	2,46	2,10	1,81	1,58	1,39	1,24	1,12	1,02	0,93	0,85	0,78	0,71	0,66	0,60	0,56	0,50	0,45
			L/180	8,79	7,24	5,55	4,38	3,55	2,93	2,46	2,10	1,81	1,58	1,39	1,24	1,12	1,02	0,93	0,85	0,77	0,67	0,59	0,52	0,46	0,41	0,37
			L/200	8,79	7,24	5,55	4,38	3,55	2,93	2,46	2,10	1,81	1,58	1,39	1,24	1,12	1,02	0,92	0,79	0,69	0,60	0,53	0,47	0,42	0,37	0,33
			L/300	8,79	7,24	5,55	4,38	3,55	2,93	2,46	2,10	1,78	1,45	1,20	1,00	0,84	0,71	0,61	0,53	0,46	0,40	0,35	0,31	0,28	0,25	0,22
0,88	0,099	4.15	*	11,87	9,19	7,04	5,56	4,50	3,72	3,13	2,67	2,30	2,00	1,76	1,56	1,39	1,25	1,13	1,02	0,93	0,85	0,78	0,72	0,67	0,62	0,57
			L/150	11,87	9,19	7,04	5,56	4,50	3,72	3,13	2,67	2,30	2,00	1,76	1,56	1,39	1,25	1,13	1,02	0,93	0,85	0,78	0,72	0,67	0,61	0,55
			L/180	11,87	9,19	7,04	5,56	4,50	3,72	3,13	2,67	2,30	2,00	1,76	1,56	1,39	1,25	1,13	1,02	0,93	0,82	0,72	0,64	0,57	0,51	0,46
			L/200	11,87	9,19	7,04	5,56	4,50	3,72	3,13	2,67	2,30	2,00	1,76	1,56	1,39	1,25	1,12	0,97	0,84	0,74	0,65	0,58	0,51	0,46	0,41
			L/300	11,87	9,19	7,04	5,56	4,50	3,72	3,13	2,67	2,18	1,78	1,46	1,22	1,03	0,87	0,75	0,65	0,56	0,49	0,43	0,38	0,34	0,30	0,27
1,00	0,112	5.30	*	14,22	11,09	8,49	6,71	5,43	4,49	3,77	3,22	2,77	2,42	2,12	1,88	1,68	1,51	1,36	1,23	1,12	1,03	0,94	0,87	0,80	0,75	0,69
			L/150	14,22	11,09	8,49	6,71	5,43	4,49	3,77	3,22	2,77	2,42	2,12	1,88	1,68	1,51	1,36	1,23	1,12	1,03	0,94	0,87	0,80	0,71	0,64
			L/180	14,22	11,09	8,49	6,71	5,43	4,49	3,77	3,22	2,77	2,42	2,12	1,88	1,68	1,51	1,36	1,23	1,10	0,96	0,85	0,75	0,66	0,59	0,53
			L/200	14,22	11,09	8,49	6,71	5,43	4,49	3,77	3,22	2,77	2,42	2,12	1,88	1,68	1,51	1,31	1,14	0,99	0,86	0,76	0,67	0,60	0,53	0,48
			L/300	14,22	11,09	8,49	6,71	5,43	4,49	3,77	3,19	2,55	2,08	1,71	1,43	1,20	1,02	0,88	0,76	0,66	0,58	0,51	0,45	0,40	0,36	0,32
1,25	0,140	6.30	*	19,27	14,93	11,58	9,15	7,41	6,12	5,15	4,39	3,78	3,29	2,89	2,56	2,29	2,05	1,85	1,68	1,53	1,40	1,29	1,19	1,10	1,02	0,95
			L/150	19,27	14,93	11,58	9,15	7,41	6,12	5,15	4,39	3,78	3,29	2,89	2,56	2,29	2,05	1,85	1,68	1,53	1,40	1,29	1,18	1,05	0,93	0,84
			L/180	19,27	14,93	11,58	9,15	7,41	6,12	5,15	4,39	3,78	3,29	2,89	2,56	2,29	2,05	1,85	1,65	1,44	1,26	1,11	0,98	0,87	0,78	0,70
			L/200	19,27	14,93	11,58	9,15	7,41	6,12	5,15	4,39	3,78	3,29	2,89	2,56	2,29	2,01	1,72	1,49	1,29	1,13	1,00	0,88	0,78	0,70	0,63
			L/300	19,27	14,93	11,58	9,15	7,41	6,12	5,15	4,18	3,35	2,72	2,24	1,87	1,58	1,34	1,15	0,99	0,86	0,76	0,66	0,59	0,52	0,47	0,42

Ligne * = *Charge admissible sans limitation de flèche*

Ligne L/... = *Charge admissible avec une limitation de flèche f ≤ L/...*

L_{gr} = *Portée maximale d'une tôle nervurée non fixée pouvant supporter le poids d'un homme*

PROFIL
profilages & pliages acier

PROFIL
profilages & pliages acier

Tableau d'utilisation travée triple

Travée triple

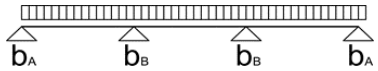

Largeur d'appui d'extrémité a ≥ 40 mm
Largeur d'appui intermédiaire b ≥ 160 mm

Charge descendante uniformément répartie admissible q (kN/m²) inclus le poids propre en fonction de la portée L (m)

Epais-seur t_n (mm)	Masse g (kN/m²)	Marcha-bilité L_{gr} (m)	Max f	1,50	1,75	2,00	2,25	2,50	2,75	3,00	3,25	3,50	3,75	4,00	4,25	4,50	4,75	5,00	5,25	5,50	5,75	6,00	6,25	6,50	6,75	7,00
0,75	0,084	2,85	*	8,79	7,24	5,55	4,41	3,72	3,18	2,75	2,41	2,12	1,88	1,69	1,52	1,37	1,25	1,14	1,05	0,96	0,89	0,82	0,75	0,70	0,65	0,60
			L/150	8,79	7,24	5,55	4,41	3,72	3,18	2,75	2,41	2,12	1,88	1,69	1,52	1,32	1,12	0,96	0,83	0,72	0,63	0,56	0,49	0,44	0,39	0,35
			L/180	8,79	7,24	5,55	4,41	3,72	3,18	2,75	2,41	2,12	1,88	1,57	1,31	1,10	0,94	0,80	0,69	0,60	0,53	0,46	0,41	0,37	0,33	0,29
			L/200	8,79	7,24	5,55	4,41	3,72	3,18	2,75	2,41	2,11	1,71	1,41	1,18	0,99	0,84	0,72	0,62	0,54	0,48	0,42	0,37	0,33	0,29	0,26
			L/300	8,79	7,24	5,55	4,41	3,72	2,89	2,23	1,75	1,40	1,14	0,94	0,78	0,66	0,56	0,48	0,42	0,36	0,32	0,28	0,25	0,22	0,20	0,18
0,88	0,099	4.15	*	12,20	9,19	7,04	5,56	4,63	3,95	3,41	2,97	2,61	2,32	2,07	1,86	1,68	1,53	1,39	1,26	1,15	1,05	0,97	0,89	0,83	0,77	0,71
			L/150	12,20	9,19	7,04	5,56	4,63	3,95	3,41	2,97	2,61	2,32	2,07	1,86	1,62	1,38	1,18	1,02	0,89	0,78	0,68	0,60	0,54	0,48	0,43
			L/180	12,20	9,19	7,04	5,56	4,63	3,95	3,41	2,97	2,61	2,32	1,92	1,60	1,35	1,15	0,98	0,85	0,74	0,65	0,57	0,50	0,45	0,40	0,36
			L/200	12,20	9,19	7,04	5,56	4,63	3,95	3,41	2,97	2,58	2,10	1,73	1,44	1,21	1,03	0,88	0,76	0,66	0,58	0,51	0,45	0,40	0,36	0,32
			L/300	12,20	9,19	7,04	5,56	4,63	3,54	2,72	2,14	1,72	1,40	1,15	0,96	0,81	0,69	0,59	0,51	0,44	0,39	0,34	0,30	0,27	0,24	0,21
1,00	0,112	5.30	*	15,09	11,09	8,49	6,71	5,49	4,67	4,02	3,50	3,08	2,72	2,43	2,18	1,97	1,76	1,59	1,44	1,32	1,20	1,11	1,02	0,94	0,87	0,81
			L/150	15,09	11,09	8,49	6,71	5,49	4,67	4,02	3,50	3,08	2,72	2,43	2,18	1,89	1,61	1,38	1,19	1,04	0,91	0,80	0,71	0,63	0,56	0,50
			L/180	15,09	11,09	8,49	6,71	5,49	4,67	4,02	3,50	3,08	2,72	2,24	1,87	1,58	1,34	1,15	0,99	0,86	0,76	0,66	0,59	0,52	0,47	0,42
			L/200	15,09	11,09	8,49	6,71	5,49	4,67	4,02	3,50	3,02	2,45	2,02	1,68	1,42	1,21	1,03	0,89	0,78	0,68	0,60	0,53	0,47	0,42	0,38
			L/300	15,09	11,09	8,49	6,71	5,49	4,14	3,19	2,51	2,01	1,63	1,34	1,12	0,94	0,80	0,69	0,59	0,52	0,45	0,40	0,35	0,31	0,28	0,25
1,25	0,140	6.30	*	20,59	15,12	11,58	9,15	7,41	6,20	5,32	4,62	4,04	3,57	3,13	2,78	2,48	2,22	2,01	1,82	1,66	1,52	1,39	1,28	1,19	1,10	1,02
			L/150	20,59	15,12	11,58	9,15	7,41	6,20	5,32	4,62	4,04	3,57	3,13	2,78	2,48	2,11	1,81	1,56	1,36	1,19	1,05	0,93	0,82	0,73	0,66
			L/180	20,59	15,12	11,58	9,15	7,41	6,20	5,32	4,62	4,04	3,57	2,94	2,45	2,07	1,76	1,51	1,30	1,13	0,99	0,87	0,77	0,69	0,61	0,55
			L/200	20,59	15,12	11,58	9,15	7,41	6,20	5,32	4,62	3,95	3,21	2,65	2,21	1,86	1,58	1,36	1,17	1,02	0,89	0,78	0,69	0,62	0,55	0,49
			L/300	20,59	15,12	11,58	9,15	7,22	5,42	4,18	3,28	2,63	2,14	1,76	1,47	1,24	1,05	0,90	0,78	0,68	0,59	0,52	0,46	0,41	0,37	0,33

Ligne * = *Charge admissible sans limitation de flèche*

Ligne L/... = *Charge admissible avec une limitation de flèche f ≤ L/...*

L_{gr} = *Portée maximale d'une tôle nervurée non fixée pouvant supporter le poids d'un homme*

PROFIL C

profilages & pliages acier

Support d'Etanchéité 3.250.106

APPUI DE 60 MM

Norme EN - 1993-1-3

Marquage CE - 1166-CPR-0218 suivant NF EN 1090-1

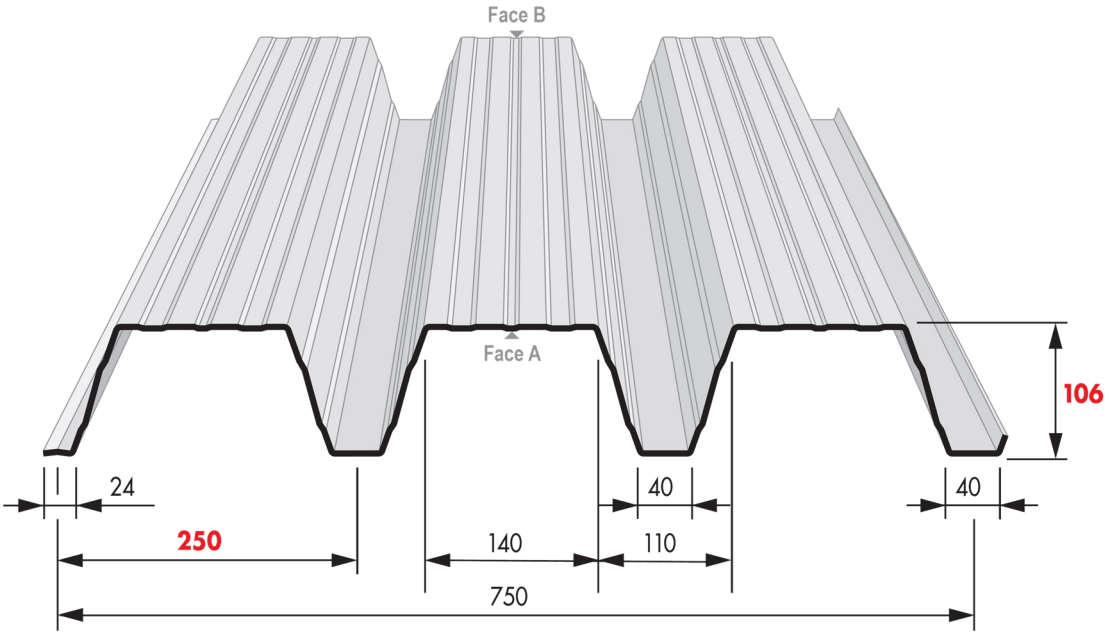

REVÊTEMENTS					
Face A extérieur			Face B intérieur		
Galvanisation	Prélaquage		Galvanisation	Prélaquage	
Désignation	Nature	Epaisseur	Désignation	Nature	Epaisseur
Z275			Z275		
Z225	Polyester	5+20 µ	Z225	Polyester	5 à 7 µ
Z225	Polyester	5+30 µ	Z225	Polyester	5 à 7 µ

MATERIAU DE BASE	
Type de protection	
Galvanisé	Galv - Prélaqué
NF EN 10326/P34310	NF EN 10169-1/ P34310
Nuance d'acier : S320 GD	
Tolérances normales	NF EN 10326

OPTIONS
Accessoires de couverture

Nuancier

Nous consulter pour toute autre teinte. Rendu des couleurs non contractuel, se référer au nuancier RAL ou échantillon sur demande.

RAL 1015 Terre de lune	**RAL 5008** Bleu sequoia	**RAL 7006** Gris rafale	**RAL 7015** Gris fumé	**RAL 7016** Gris anthracite	**RAL 7022** Gris tungstène	**RAL 7032** Gris iceberg	**RAL 7035** Gris souris
RAL 7042 Gris	**RAL 8012** Brun persan	**RAL 8024** Cacao	**RAL 9002** Blanc antartique	**RAL 9006** Gris opale	**RAL 9007** Gris aluminium	**RAL 9010** Blanc	Face B **RAL 7032** Gris iceberg

PROFIL C 10 rue des Hayes - 39380 Vaudrey - Tél. 03 84 71 72 72 - contact@profilc.com - www.profilc.com

Tableau d'utilisation travée simple

PROFIL
profilages & pliages acier

Travée simple

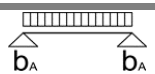

Largeur d'appui d'extrémité a ≥ 40 mm

Epais-seur t_n (mm)	Masse g (kN/m²)	Marcha-bilité L_{gr} (m)	Max f	Charge descendante uniformément répartie admissible q (kN/m²) inclus le poids propre en fonction de la portée L (m)																						
				2,50	2,75	3,00	3,25	3,50	3,75	4,00	4,25	4,50	4,75	5,00	5,25	5,50	5,75	6,00	6,25	6,50	6,75	7,00	7,25	7,50	7,75	8,00
0,75	0,098	4,55	*	3,03	2,75	2,52	2,33	2,16	2,02	1,89	1,78	1,67	1,50	1,35	1,23	1,12	1,02	0,94	0,87	0,80	0,74	0,69	0,64	0,60	0,56	0,53
			L/150	3,03	2,75	2,52	2,33	2,16	2,02	1,89	1,78	1,67	1,50	1,35	1,23	1,07	0,93	0,82	0,73	0,65	0,58	0,52	0,47	0,42	0,38	0,35
			L/180	3,03	2,75	2,52	2,33	2,16	2,02	1,89	1,78	1,62	1,38	1,18	1,02	0,89	0,78	0,69	0,61	0,54	0,48	0,43	0,39	0,35	0,32	0,29
			L/200	3,03	2,75	2,52	2,33	2,16	2,02	1,89	1,74	1,46	1,24	1,07	0,92	0,80	0,70	0,62	0,55	0,49	0,43	0,39	0,35	0,32	0,29	0,26
			L/300	3,03	2,75	2,52	2,33	2,07	1,68	1,39	1,16	0,97	0,83	0,71	0,61	0,53	0,47	0,41	0,36	0,32	0,29	0,26	0,23	0,21	0,19	0,17
0,88	0,115	6,30	*	4,18	3,80	3,48	3,22	2,99	2,79	2,61	2,46	2,20	1,97	1,78	1,62	1,47	1,35	1,24	1,14	1,05	0,98	0,91	0,85	0,79	0,74	0,70
			L/150	4,18	3,80	3,48	3,22	2,99	2,79	2,61	2,46	2,20	1,97	1,71	1,47	1,28	1,12	0,99	0,87	0,78	0,69	0,62	0,56	0,51	0,46	0,42
			L/180	4,18	3,80	3,48	3,22	2,99	2,79	2,61	2,32	1,95	1,66	1,42	1,23	1,07	0,94	0,82	0,73	0,65	0,58	0,52	0,47	0,42	0,38	0,35
			L/200	4,18	3,80	3,48	3,22	2,99	2,79	2,50	2,08	1,76	1,49	1,28	1,11	0,96	0,84	0,74	0,66	0,58	0,52	0,47	0,42	0,38	0,34	0,31
			L/300	4,18	3,80	3,48	3,11	2,49	2,02	1,67	1,39	1,17	1,00	0,85	0,74	0,64	0,56	0,49	0,44	0,39	0,35	0,31	0,28	0,25	0,23	0,21
1,00	0,130	7,80	*	5,40	4,91	4,50	4,15	3,86	3,60	3,35	2,97	2,65	2,38	2,14	1,95	1,77	1,62	1,49	1,37	1,27	1,18	1,09	1,02	0,95	0,89	0,84
			L/150	5,40	4,91	4,50	4,15	3,86	3,60	3,35	2,97	2,65	2,30	1,97	1,71	1,48	1,30	1,14	1,01	0,90	0,80	0,72	0,65	0,59	0,53	0,48
			L/180	5,40	4,91	4,50	4,15	3,86	3,60	3,21	2,68	2,26	1,92	1,65	1,42	1,24	1,08	0,95	0,84	0,75	0,67	0,60	0,54	0,49	0,44	0,40
			L/200	5,40	4,91	4,50	4,15	3,86	3,51	2,89	2,41	2,03	1,73	1,48	1,28	1,11	0,97	0,86	0,76	0,67	0,60	0,54	0,49	0,44	0,40	0,36
			L/300	5,40	4,91	4,50	3,60	2,88	2,34	1,93	1,61	1,35	1,15	0,99	0,85	0,74	0,65	0,57	0,51	0,45	0,40	0,36	0,32	0,29	0,27	0,24
1,25	0,163	9,30	*	8,39	7,63	6,99	6,45	5,97	5,20	4,57	4,05	3,61	3,24	2,92	2,65	2,42	2,21	2,03	1,87	1,73	1,60	1,49	1,39	1,30	1,22	1,14
			L/150	8,39	7,63	6,99	6,45	5,97	5,20	4,57	4,05	3,49	2,97	2,54	2,20	1,91	1,67	1,47	1,30	1,16	1,03	0,93	0,83	0,75	0,68	0,62
			L/180	8,39	7,63	6,99	6,45	5,97	5,03	4,14	3,45	2,91	2,47	2,12	1,83	1,59	1,39	1,23	1,09	0,97	0,86	0,77	0,70	0,63	0,57	0,52
			L/200	8,39	7,63	6,99	6,45	5,56	4,52	3,73	3,11	2,62	2,23	1,91	1,65	1,43	1,25	1,10	0,98	0,87	0,78	0,70	0,63	0,57	0,51	0,47
			L/300	8,39	7,63	5,89	4,63	3,71	3,02	2,48	2,07	1,75	1,48	1,27	1,10	0,96	0,84	0,74	0,65	0,58	0,52	0,46	0,42	0,38	0,34	0,31

Ligne * = *Charge admissible sans limitation de flèche*

Ligne L/... = *Charge admissible avec une limitation de flèche f ≤ L/...*

L_{gr} = *Portée maximale d'une tôle nervurée non fixée pouvant supporter le poids d'un homme*

Tableau d'utilisation travée double

PROFIL
profilages & pliages acier

APPUI DE 60 MM

Travée dou

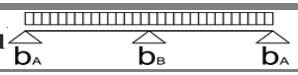

Largeur d'appui d'extrémité a ≥ 40 mm
Largeur d'appui intermédiaire ≥ 60 mm

Epaisseur t_n (mm)	Masse g (kN/m²)	Marchabilité L_{gr} (m)	Max f	Charge descendante uniformément répartie admissible q (kN/m²) inclus le poids propre en fonction de la portée L (m)																						
				2,50	2,75	3,00	3,25	3,50	3,75	4,00	4,25	4,50	4,75	5,00	5,25	5,50	5,75	6,00	6,25	6,50	6,75	7,00	7,25	7,50	7,75	8,00
0,75	0,098	5,70	*	3,03	2,75	2,52	2,33	2,16	2,02	1,89	1,78	1,67	1,50	1,35	1,23	1,12	1,02	0,94	0,87	0,80	0,74	0,69	0,64	0,60	0,56	0,53
			L/150	3,03	2,75	2,52	2,33	2,16	2,02	1,89	1,78	1,67	1,50	1,35	1,23	1,12	1,02	0,94	0,87	0,80	0,74	0,69	0,64	0,60	0,56	0,53
			L/180	3,03	2,75	2,52	2,33	2,16	2,02	1,89	1,78	1,67	1,50	1,35	1,23	1,12	1,02	0,94	0,87	0,80	0,74	0,69	0,64	0,60	0,56	0,53
			L/200	3,03	2,75	2,52	2,33	2,16	2,02	1,89	1,78	1,67	1,50	1,35	1,23	1,12	1,02	0,94	0,87	0,80	0,74	0,69	0,64	0,60	0,56	0,53
			L/300	3,03	2,75	2,52	2,33	2,16	2,02	1,89	1,78	1,67	1,50	1,35	1,23	1,12	1,02	0,94	0,87	0,78	0,69	0,62	0,56	0,51	0,46	0,42
0,88	0,115	7,90	*	4,18	3,80	3,48	3,22	2,99	2,79	2,61	2,44	2,20	1,97	1,78	1,62	1,47	1,35	1,24	1,14	1,05	0,98	0,91	0,85	0,79	0,74	0,70
			L/150	4,18	3,80	3,48	3,22	2,99	2,79	2,61	2,44	2,20	1,97	1,78	1,62	1,47	1,35	1,24	1,14	1,05	0,98	0,91	0,85	0,79	0,74	0,70
			L/180	4,18	3,80	3,48	3,22	2,99	2,79	2,61	2,44	2,20	1,97	1,78	1,62	1,47	1,35	1,24	1,14	1,05	0,98	0,91	0,85	0,79	0,74	0,70
			L/200	4,18	3,80	3,48	3,22	2,99	2,79	2,61	2,44	2,20	1,97	1,78	1,62	1,47	1,35	1,24	1,14	1,05	0,98	0,91	0,85	0,79	0,74	0,70
			L/300	4,18	3,80	3,48	3,22	2,99	2,79	2,61	2,44	2,20	1,97	1,78	1,62	1,47	1,35	1,19	1,05	0,93	0,83	0,75	0,67	0,61	0,55	0,50
1,00	0,130	9,75	*	5,40	4,91	4,50	4,15	3,86	3,60	3,34	2,97	2,65	2,38	2,14	1,95	1,77	1,62	1,49	1,37	1,27	1,18	1,09	1,02	0,95	0,89	0,84
			L/150	5,40	4,91	4,50	4,15	3,86	3,60	3,34	2,97	2,65	2,38	2,14	1,95	1,77	1,62	1,49	1,37	1,27	1,18	1,09	1,02	0,95	0,89	0,84
			L/180	5,40	4,91	4,50	4,15	3,86	3,60	3,34	2,97	2,65	2,38	2,14	1,95	1,77	1,62	1,49	1,37	1,27	1,18	1,09	1,02	0,95	0,89	0,84
			L/200	5,40	4,91	4,50	4,15	3,86	3,60	3,34	2,97	2,65	2,38	2,14	1,95	1,77	1,62	1,49	1,37	1,27	1,18	1,09	1,02	0,95	0,89	0,84
			L/300	5,40	4,91	4,50	4,15	3,86	3,60	3,34	2,97	2,65	2,38	2,14	1,95	1,77	1,56	1,37	1,22	1,08	0,96	0,86	0,78	0,70	0,64	0,58
1,25	0,163	11,65	*	8,39	7,63	6,99	6,45	5,95	5,20	4,57	4,05	3,61	3,24	2,92	2,65	2,42	2,21	2,03	1,87	1,73	1,60	1,49	1,39	1,30	1,22	1,14
			L/150	8,39	7,63	6,99	6,45	5,95	5,20	4,57	4,05	3,61	3,24	2,92	2,65	2,42	2,21	2,03	1,87	1,73	1,60	1,49	1,39	1,30	1,22	1,14
			L/180	8,39	7,63	6,99	6,45	5,95	5,20	4,57	4,05	3,61	3,24	2,92	2,65	2,42	2,21	2,03	1,87	1,73	1,60	1,49	1,39	1,30	1,22	1,14
			L/200	8,39	7,63	6,99	6,45	5,95	5,20	4,57	4,05	3,61	3,24	2,92	2,65	2,42	2,21	2,03	1,87	1,73	1,60	1,49	1,39	1,30	1,22	1,12
			L/300	8,39	7,63	6,99	6,45	5,95	5,20	4,57	4,05	3,61	3,24	2,92	2,64	2,30	2,01	1,77	1,57	1,39	1,24	1,11	1,00	0,91	0,82	0,75

Ligne * = *Charge admissible sans limitation de flèche*

Ligne L/... = *Charge admissible avec une limitation de flèche f ≤ L/...*

L_{gr} = *Portée maximale d'une tôle nervurée non fixée pouvant supporter le poids d'un homme*

Tableau d'utilisation travée triple

PROFIL profilages & pliages acier

Travée triple

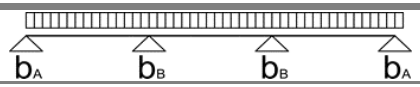

Largeur d'appui d'extrémité a ≥ 40 mm
Largeur d'appui intermédiaire b ≥ 60 mm

Epais-seur t_n (mm)	Masse g (kN/m²)	Marcha-bilité L_{gr} (m)	Max f	Charge descendante uniformément répartie admissible q (kN/m²) inclus le poids propre en fonction de la portée L (m)																						
				2,50	2,75	3,00	3,25	3,50	3,75	4,00	4,25	4,50	4,75	5,00	5,25	5,50	5,75	6,00	6,25	6,50	6,75	7,00	7,25	7,50	7,75	8,00
0,75	0,098	5,70	*	3,57	3,12	2,75	2,45	2,20	2,02	1,89	1,78	1,67	1,50	1,35	1,23	1,12	1,02	0,95	0,89	0,83	0,78	0,74	0,70	0,66	0,62	0,59
			L/150	3,57	3,12	2,75	2,45	2,20	2,02	1,89	1,78	1,67	1,50	1,35	1,23	1,12	1,02	0,95	0,89	0,83	0,78	0,74	0,70	0,66	0,62	0,59
			L/180	3,57	3,12	2,75	2,45	2,20	2,02	1,89	1,78	1,67	1,50	1,35	1,23	1,12	1,02	0,95	0,89	0,83	0,78	0,74	0,70	0,66	0,60	0,55
			L/200	3,57	3,12	2,75	2,45	2,20	2,02	1,89	1,78	1,67	1,50	1,35	1,23	1,12	1,02	0,95	0,89	0,83	0,78	0,73	0,66	0,60	0,54	0,49
			L/300	3,57	3,12	2,75	2,45	2,20	2,02	1,89	1,78	1,67	1,50	1,34	1,16	1,01	0,88	0,78	0,69	0,61	0,55	0,49	0,44	0,40	0,36	0,33
0,88	0,115	7,90	*	4,72	4,12	3,63	3,22	2,99	2,79	2,61	2,46	2,20	1,97	1,78	1,62	1,47	1,35	1,24	1,16	1,08	1,02	0,96	0,90	0,85	0,81	0,77
			L/150	4,72	4,12	3,63	3,22	2,99	2,79	2,61	2,46	2,20	1,97	1,78	1,62	1,47	1,35	1,24	1,16	1,08	1,02	0,96	0,90	0,85	0,81	0,77
			L/180	4,72	4,12	3,63	3,22	2,99	2,79	2,61	2,46	2,20	1,97	1,78	1,62	1,47	1,35	1,24	1,16	1,08	1,02	0,96	0,88	0,80	0,72	0,66
			L/200	4,72	4,12	3,63	3,22	2,99	2,79	2,61	2,46	2,20	1,97	1,78	1,62	1,47	1,35	1,24	1,16	1,08	0,98	0,88	0,79	0,72	0,65	0,59
			L/300	4,72	4,12	3,63	3,22	2,99	2,79	2,61	2,46	2,20	1,88	1,61	1,39	1,21	1,06	0,93	0,82	0,73	0,65	0,59	0,53	0,48	0,43	0,39
1,00	0,130	9,75	*	5,91	5,15	4,53	4,15	3,86	3,60	3,35	2,97	2,65	2,38	2,14	1,95	1,77	1,65	1,54	1,44	1,35	1,26	1,19	1,12	1,06	1,00	0,95
			L/150	5,91	5,15	4,53	4,15	3,86	3,60	3,35	2,97	2,65	2,38	2,14	1,95	1,77	1,65	1,54	1,44	1,35	1,26	1,19	1,12	1,06	1,00	0,91
			L/180	5,91	5,15	4,53	4,15	3,86	3,60	3,35	2,97	2,65	2,38	2,14	1,95	1,77	1,65	1,54	1,44	1,35	1,26	1,13	1,02	0,92	0,84	0,76
			L/200	5,91	5,15	4,53	4,15	3,86	3,60	3,35	2,97	2,65	2,38	2,14	1,95	1,77	1,65	1,54	1,43	1,28	1,14	1,02	0,92	0,83	0,75	0,68
			L/300	5,91	5,15	4,53	4,15	3,86	3,60	3,35	2,97	2,56	2,17	1,86	1,61	1,40	1,23	1,08	0,95	0,85	0,76	0,68	0,61	0,55	0,50	0,46
1,25	0,163	11,65	*	8,63	7,63	6,99	6,45	5,97	5,20	4,57	4,05	3,61	3,24	2,97	2,75	2,54	2,36	2,20	2,06	1,93	1,81	1,70	1,60	1,51	1,43	1,35
			L/150	8,63	7,63	6,99	6,45	5,97	5,20	4,57	4,05	3,61	3,24	2,97	2,75	2,54	2,36	2,20	2,06	1,93	1,81	1,70	1,58	1,43	1,29	1,18
			L/180	8,63	7,63	6,99	6,45	5,97	5,20	4,57	4,05	3,61	3,24	2,97	2,75	2,54	2,36	2,20	2,05	1,83	1,63	1,46	1,32	1,19	1,08	0,98
			L/200	8,63	7,63	6,99	6,45	5,97	5,20	4,57	4,05	3,61	3,24	2,97	2,75	2,54	2,36	2,09	1,85	1,64	1,47	1,32	1,18	1,07	0,97	0,88
			L/300	8,63	7,63	6,99	6,45	5,97	5,20	4,57	3,91	3,30	2,80	2,40	2,08	1,80	1,58	1,39	1,23	1,09	0,98	0,88	0,79	0,71	0,65	0,59

Ligne * = *Charge admissible sans limitation de flèche*

Ligne L/... = *Charge admissible avec une limitation de flèche f ≤ L/...*

L_{gr} = *Portée maximale d'une tôle nervurée non fixée pouvant supporter le poids d'un homme*

PROFIL C

profilages & pliages acier

Support d'Etanchéité 3.250.106

APPUI DE 160 MM

Norme EN - 1993-1-3

Marquage CE - 1166-CPR-0218 suivant NF EN 1090-1

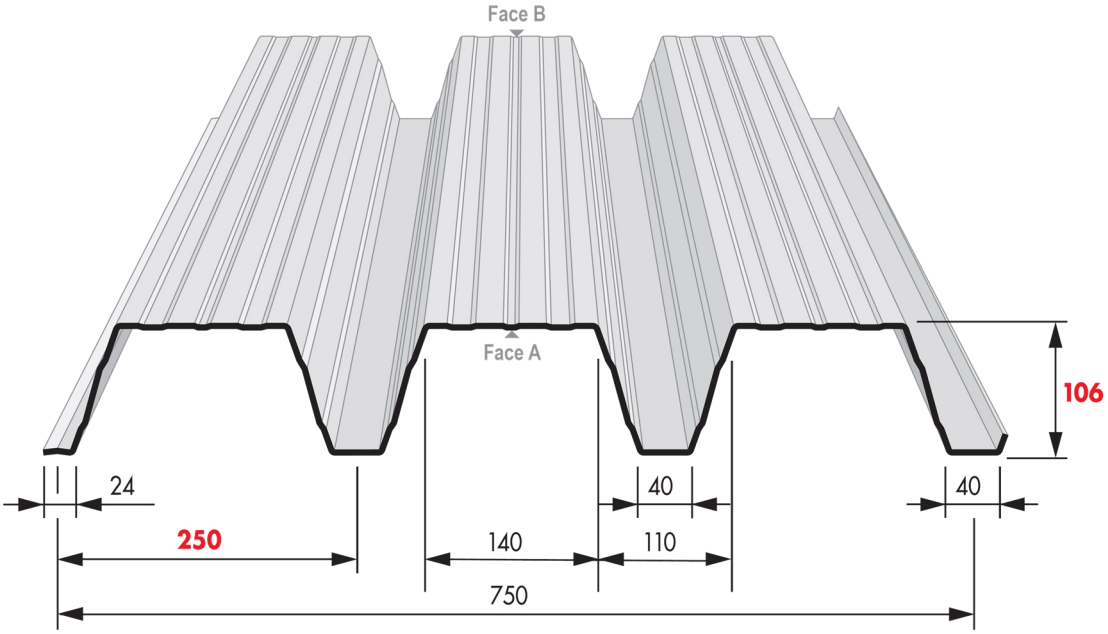

REVÊTEMENTS					
Face A extérieur			Face B intérieur		
Galvanisation	Prélaquage		Galvanisation	Prélaquage	
Désignation	Nature	Epaisseur	Désignation	Nature	Epaisseur
Z275			Z275		
Z225	Polyester	5+20 µ	Z225	Polyester	5 à 7 µ
Z225	Polyester	5+30 µ	Z225	Polyester	5 à 7 µ

MATERIAU DE BASE	
Type de protection	
Galvanisé	Galv - Prélaqué
NF EN 10326/P34310	NF EN 10169-1/ P34310
Nuance d'acier : S320 GD	
Tolérances normales	NF EN 10326

OPTIONS
Accessoires de couverture

Nuancier

Nous consulter pour toute autre teinte. Rendu des couleurs non contractuel, se référer au nuancier RAL ou échantillon sur demande.

RAL 1015	RAL 5008	RAL 7006	RAL 7015	RAL 7016	RAL 7022	RAL 7032	RAL 7035
Terre de lune	Bleu sequoia	Gris rafale	Gris fumé	Gris anthracite	Gris tungstène	Gris iceberg	Gris souris
RAL 7042	RAL 8012	RAL 8024	RAL 9002	RAL 9006	RAL 9007	RAL 9010	Face B RAL 7032
Gris	Brun persan	Cacao	Blanc antartique	Gris opale	Gris aluminium	Blanc	Gris iceberg

PROFIL C 10 rue des Hayes - 39380 Vaudrey - Tél. 03 84 71 72 72 - contact@profilc.com - www.profilc.com

Tableau d'utilisation travée simple

PROFIL
profilages & pliages acier

Travée simple

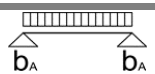

Largeur d'appui d'extrémité a ≥ 40 mm

Epais-seur t_n (mm)	Masse g (kN/m²)	Marcha-bilité L_{gr} (m)	Max f	Charge descendante uniformément répartie admissible q (kN/m²) inclus le poids propre en fonction de la portée L (m)																						
				2,50	2,75	3,00	3,25	3,50	3,75	4,00	4,25	4,50	4,75	5,00	5,25	5,50	5,75	6,00	6,25	6,50	6,75	7,00	7,25	7,50	7,75	8,00
0,75	0,098	4,55	*	4,59	4,17	3,75	3,20	2,76	2,40	2,11	1,87	1,67	1,50	1,35	1,23	1,12	1,02	0,94	0,87	0,80	0,74	0,69	0,64	0,60	0,56	0,53
			L/150	4,59	4,17	3,75	3,20	2,76	2,40	2,11	1,87	1,67	1,50	1,35	1,23	1,07	0,93	0,82	0,73	0,65	0,58	0,52	0,47	0,42	0,38	0,35
			L/180	4,59	4,17	3,75	3,20	2,76	2,40	2,11	1,87	1,62	1,38	1,18	1,02	0,89	0,78	0,69	0,61	0,54	0,48	0,43	0,39	0,35	0,32	0,29
			L/200	4,59	4,17	3,75	3,20	2,76	2,40	2,08	1,74	1,46	1,24	1,07	0,92	0,80	0,70	0,62	0,55	0,49	0,43	0,39	0,35	0,32	0,29	0,26
			L/300	4,59	4,17	3,29	2,59	2,07	1,68	1,39	1,16	0,97	0,83	0,71	0,61	0,53	0,47	0,41	0,36	0,32	0,29	0,26	0,23	0,21	0,19	0,17
0,88	0,115	6,30	*	6,25	5,68	4,95	4,22	3,63	3,17	2,78	2,47	2,20	1,97	1,78	1,62	1,47	1,35	1,24	1,14	1,05	0,98	0,91	0,85	0,79	0,74	0,70
			L/150	6,25	5,68	4,95	4,22	3,63	3,17	2,78	2,47	2,20	1,97	1,71	1,47	1,28	1,12	0,99	0,87	0,78	0,69	0,62	0,56	0,51	0,46	0,42
			L/180	6,25	5,68	4,95	4,22	3,63	3,17	2,78	2,32	1,95	1,66	1,42	1,23	1,07	0,94	0,82	0,73	0,65	0,58	0,52	0,47	0,42	0,38	0,35
			L/200	6,25	5,68	4,95	4,22	3,63	3,03	2,50	2,08	1,76	1,49	1,28	1,11	0,96	0,84	0,74	0,66	0,58	0,52	0,47	0,42	0,38	0,34	0,31
			L/300	6,25	5,13	3,95	3,11	2,49	2,02	1,67	1,39	1,17	1,00	0,85	0,74	0,64	0,56	0,49	0,44	0,39	0,35	0,31	0,28	0,25	0,23	0,21
1,00	0,130	7,80	*	7,97	7,09	5,96	5,08	4,38	3,81	3,35	2,97	2,65	2,38	2,14	1,95	1,77	1,62	1,49	1,37	1,27	1,18	1,09	1,02	0,95	0,89	0,84
			L/150	7,97	7,09	5,96	5,08	4,38	3,81	3,35	2,97	2,65	2,30	1,97	1,71	1,48	1,30	1,14	1,01	0,90	0,80	0,72	0,65	0,59	0,53	0,48
			L/180	7,97	7,09	5,96	5,08	4,38	3,81	3,21	2,68	2,26	1,92	1,65	1,42	1,24	1,08	0,95	0,84	0,75	0,67	0,60	0,54	0,49	0,44	0,40
			L/200	7,97	7,09	5,96	5,08	4,32	3,51	2,89	2,41	2,03	1,73	1,48	1,28	1,11	0,97	0,86	0,76	0,67	0,60	0,54	0,49	0,44	0,40	0,36
			L/300	7,90	5,93	4,57	3,60	2,88	2,34	1,93	1,61	1,35	1,15	0,99	0,85	0,74	0,65	0,57	0,51	0,45	0,40	0,36	0,32	0,29	0,27	0,24
1,25	0,163	9,30	*	11,70	9,67	8,12	6,92	5,97	5,20	4,57	4,05	3,61	3,24	2,92	2,65	2,42	2,21	2,03	1,87	1,73	1,60	1,49	1,39	1,30	1,22	1,14
			L/150	11,70	9,67	8,12	6,92	5,97	5,20	4,57	4,05	3,49	2,97	2,54	2,20	1,91	1,67	1,47	1,30	1,16	1,03	0,93	0,83	0,75	0,68	0,62
			L/180	11,70	9,67	8,12	6,92	5,97	5,03	4,14	3,45	2,91	2,47	2,12	1,83	1,59	1,39	1,23	1,09	0,97	0,86	0,77	0,70	0,63	0,57	0,52
			L/200	11,70	9,67	8,12	6,92	5,56	4,52	3,73	3,11	2,62	2,23	1,91	1,65	1,43	1,25	1,10	0,98	0,87	0,78	0,70	0,63	0,57	0,51	0,47
			L/300	10,18	7,65	5,89	4,63	3,71	3,02	2,48	2,07	1,75	1,48	1,27	1,10	0,96	0,84	0,74	0,65	0,58	0,52	0,46	0,42	0,38	0,34	0,31

Ligne * = *Charge admissible sans limitation de flèche*

Ligne L/... = *Charge admissible avec une limitation de flèche f ≤ L/...*

L_{gr} = *Portée maximale d'une tôle nervurée non fixée pouvant supporter le poids d'un homme*

Tableau d'utilisation travée double

PROFIL
profilages & pliages acier

APPUI DE 160 MM

Travée double

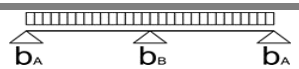

Largeur d'appui d'extrémité a ≥ 40 mm
Largeur d'appui intermédiaire ≥ 160 mm

Epais-seur t_n (mm)	Masse g (kN/m²)	Marcha-bilité L_{gr} (m)	Max f	Charge descendante uniformément répartie admissible q (kN/m²) inclus le poids propre en fonction de la portée L (m)																						
				2,50	2,75	3,00	3,25	3,50	3,75	4,00	4,25	4,50	4,75	5,00	5,25	5,50	5,75	6,00	6,25	6,50	6,75	7,00	7,25	7,50	7,75	8,00
0,75	0,098	5,70	*	4,59	4,17	3,75	3,20	2,76	2,40	2,11	1,87	1,67	1,50	1,35	1,23	1,12	1,02	0,94	0,87	0,80	0,74	0,69	0,64	0,60	0,57	0,54
			L/150	4,59	4,17	3,75	3,20	2,76	2,40	2,11	1,87	1,67	1,50	1,35	1,23	1,12	1,02	0,94	0,87	0,80	0,74	0,69	0,64	0,60	0,57	0,54
			L/180	4,59	4,17	3,75	3,20	2,76	2,40	2,11	1,87	1,67	1,50	1,35	1,23	1,12	1,02	0,94	0,87	0,80	0,74	0,69	0,64	0,60	0,57	0,54
			L/200	4,59	4,17	3,75	3,20	2,76	2,40	2,11	1,87	1,67	1,50	1,35	1,23	1,12	1,02	0,94	0,87	0,80	0,74	0,69	0,64	0,60	0,57	0,54
			L/300	4,59	4,17	3,75	3,20	2,76	2,40	2,11	1,87	1,67	1,50	1,35	1,23	1,12	1,02	0,94	0,87	0,78	0,69	0,62	0,56	0,51	0,46	0,42
0,88	0,115	7,90	*	6,25	5,66	4,93	4,22	3,63	3,17	2,78	2,47	2,20	1,97	1,78	1,62	1,47	1,35	1,24	1,14	1,05	0,98	0,91	0,85	0,79	0,74	0,70
			L/150	6,25	5,66	4,93	4,22	3,63	3,17	2,78	2,47	2,20	1,97	1,78	1,62	1,47	1,35	1,24	1,14	1,05	0,98	0,91	0,85	0,79	0,74	0,70
			L/180	6,25	5,66	4,93	4,22	3,63	3,17	2,78	2,47	2,20	1,97	1,78	1,62	1,47	1,35	1,24	1,14	1,05	0,98	0,91	0,85	0,79	0,74	0,70
			L/200	6,25	5,66	4,93	4,22	3,63	3,17	2,78	2,47	2,20	1,97	1,78	1,62	1,47	1,35	1,24	1,14	1,05	0,98	0,91	0,85	0,79	0,74	0,70
			L/300	6,25	5,66	4,93	4,22	3,63	3,17	2,78	2,47	2,20	1,97	1,78	1,62	1,47	1,35	1,19	1,05	0,93	0,83	0,75	0,67	0,61	0,55	0,50
1,00	0,130	9,75	*	7,97	7,03	5,96	5,08	4,38	3,81	3,35	2,97	2,65	2,38	2,14	1,95	1,77	1,62	1,49	1,37	1,27	1,18	1,09	1,02	0,95	0,90	0,85
			L/150	7,97	7,03	5,96	5,08	4,38	3,81	3,35	2,97	2,65	2,38	2,14	1,95	1,77	1,62	1,49	1,37	1,27	1,18	1,09	1,02	0,95	0,90	0,85
			L/180	7,97	7,03	5,96	5,08	4,38	3,81	3,35	2,97	2,65	2,38	2,14	1,95	1,77	1,62	1,49	1,37	1,27	1,18	1,09	1,02	0,95	0,90	0,85
			L/200	7,97	7,03	5,96	5,08	4,38	3,81	3,35	2,97	2,65	2,38	2,14	1,95	1,77	1,62	1,49	1,37	1,27	1,18	1,09	1,02	0,95	0,90	0,85
			L/300	7,97	7,03	5,96	5,08	4,38	3,81	3,35	2,97	2,65	2,38	2,14	1,95	1,77	1,56	1,37	1,22	1,08	0,96	0,86	0,78	0,70	0,64	0,58
1,25	0,163	11,65	*	11,70	9,67	8,12	6,92	5,97	5,20	4,57	4,05	3,61	3,24	2,92	2,65	2,42	2,21	2,03	1,87	1,74	1,63	1,53	1,43	1,35	1,27	1,19
			L/150	11,70	9,67	8,12	6,92	5,97	5,20	4,57	4,05	3,61	3,24	2,92	2,65	2,42	2,21	2,03	1,87	1,74	1,63	1,53	1,43	1,35	1,27	1,19
			L/180	11,70	9,67	8,12	6,92	5,97	5,20	4,57	4,05	3,61	3,24	2,92	2,65	2,42	2,21	2,03	1,87	1,74	1,63	1,53	1,43	1,35	1,27	1,19
			L/200	11,70	9,67	8,12	6,92	5,97	5,20	4,57	4,05	3,61	3,24	2,92	2,65	2,42	2,21	2,03	1,87	1,74	1,63	1,53	1,43	1,35	1,23	1,12
			L/300	11,70	9,67	8,12	6,92	5,97	5,20	4,57	4,05	3,61	3,24	2,92	2,64	2,30	2,01	1,77	1,57	1,39	1,24	1,11	1,00	0,91	0,82	0,75

Ligne * = *Charge admissible sans limitation de flèche*

Ligne L/... = *Charge admissible avec une limitation de flèche f ≤ L/...*

L_{gr} = *Portée maximale d'une tôle nervurée non fixée pouvant supporter le poids d'un homme*

Tableau d'utilisation travée triple

PROFIL profilages & pliages acier

Travée triple

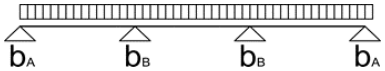

Largeur d'appui d'extrémité a ≥ 40 mm
Largeur d'appui intermédiaire b ≥ 160 mm

Epais-seur t_n (mm)	Masse g (kN/m²)	Marcha-bilité L_{gr} (m)	Max f	Charge descendante uniformément répartie admissible q (kN/m²) inclus le poids propre en fonction de la portée L (m)																						
				2,50	2,75	3,00	3,25	3,50	3,75	4,00	4,25	4,50	4,75	5,00	5,25	5,50	5,75	6,00	6,25	6,50	6,75	7,00	7,25	7,50	7,75	8,00
0,75	0,098	5,70	*	4,59	4,17	3,75	3,20	2,76	2,40	2,11	1,92	1,74	1,60	1,47	1,35	1,25	1,16	1,08	1,01	0,94	0,88	0,83	0,78	0,73	0,69	0,65
			L/150	4,59	4,17	3,75	3,20	2,76	2,40	2,11	1,92	1,74	1,60	1,47	1,35	1,25	1,16	1,08	1,01	0,94	0,88	0,83	0,78	0,73	0,69	0,65
			L/180	4,59	4,17	3,75	3,20	2,76	2,40	2,11	1,92	1,74	1,60	1,47	1,35	1,25	1,16	1,08	1,01	0,94	0,88	0,82	0,73	0,66	0,60	0,55
			L/200	4,59	4,17	3,75	3,20	2,76	2,40	2,11	1,92	1,74	1,60	1,47	1,35	1,25	1,16	1,08	1,01	0,92	0,82	0,73	0,66	0,60	0,54	0,49
			L/300	4,59	4,17	3,75	3,20	2,76	2,40	2,11	1,92	1,74	1,56	1,34	1,16	1,01	0,88	0,78	0,69	0,61	0,55	0,49	0,44	0,40	0,36	0,33
0,88	0,115	7,90	*	6,25	5,68	4,95	4,22	3,63	3,17	2,78	2,49	2,26	2,07	1,90	1,75	1,62	1,50	1,39	1,30	1,21	1,14	1,07	1,00	0,95	0,89	0,84
			L/150	6,25	5,68	4,95	4,22	3,63	3,17	2,78	2,49	2,26	2,07	1,90	1,75	1,62	1,50	1,39	1,30	1,21	1,14	1,07	1,00	0,95	0,87	0,79
			L/180	6,25	5,68	4,95	4,22	3,63	3,17	2,78	2,49	2,26	2,07	1,90	1,75	1,62	1,50	1,39	1,30	1,21	1,09	0,98	0,88	0,80	0,72	0,66
			L/200	6,25	5,68	4,95	4,22	3,63	3,17	2,78	2,49	2,26	2,07	1,90	1,75	1,62	1,50	1,39	1,24	1,10	0,98	0,88	0,79	0,72	0,65	0,59
			L/300	6,25	5,68	4,95	4,22	3,63	3,17	2,78	2,49	2,21	1,88	1,61	1,39	1,21	1,06	0,93	0,82	0,73	0,65	0,59	0,53	0,48	0,43	0,39
1,00	0,130	9,75	*	7,97	7,09	5,96	5,08	4,38	3,81	3,40	3,08	2,80	2,56	2,35	2,16	2,00	1,85	1,72	1,61	1,50	1,40	1,32	1,24	1,17	1,10	1,04
			L/150	7,97	7,09	5,96	5,08	4,38	3,81	3,40	3,08	2,80	2,56	2,35	2,16	2,00	1,85	1,72	1,61	1,50	1,40	1,32	1,23	1,11	1,00	0,91
			L/180	7,97	7,09	5,96	5,08	4,38	3,81	3,40	3,08	2,80	2,56	2,35	2,16	2,00	1,85	1,72	1,59	1,42	1,27	1,13	1,02	0,92	0,84	0,76
			L/200	7,97	7,09	5,96	5,08	4,38	3,81	3,40	3,08	2,80	2,56	2,35	2,16	2,00	1,84	1,62	1,43	1,28	1,14	1,02	0,92	0,83	0,75	0,68
			L/300	7,97	7,09	5,96	5,08	4,38	3,81	3,40	3,04	2,56	2,17	1,86	1,61	1,40	1,23	1,08	0,95	0,85	0,76	0,68	0,61	0,55	0,50	0,46
1,25	0,163	11,65	*	11,70	9,67	8,12	6,92	6,06	5,41	4,87	4,40	4,00	3,65	3,35	3,08	2,84	2,63	2,45	2,28	2,13	1,99	1,87	1,76	1,65	1,56	1,47
			L/150	11,70	9,67	8,12	6,92	6,06	5,41	4,87	4,40	4,00	3,65	3,35	3,08	2,84	2,63	2,45	2,28	2,13	1,96	1,75	1,58	1,43	1,29	1,18
			L/180	11,70	9,67	8,12	6,92	6,06	5,41	4,87	4,40	4,00	3,65	3,35	3,08	2,84	2,63	2,32	2,05	1,83	1,63	1,46	1,32	1,19	1,08	0,98
			L/200	11,70	9,67	8,12	6,92	6,06	5,41	4,87	4,40	4,00	3,65	3,35	3,08	2,71	2,37	2,09	1,85	1,64	1,47	1,32	1,18	1,07	0,97	0,88
			L/300	11,70	9,67	8,12	6,92	6,06	5,41	4,69	3,91	3,30	2,80	2,40	2,08	1,80	1,58	1,39	1,23	1,09	0,98	0,88	0,79	0,71	0,65	0,59

Ligne * = *Charge admissible sans limitation de flèche*

Ligne L/... = *Charge admissible avec une limitation de flèche f ≤ L/...*

L_{gr} = *Portée maximale d'une tôle nervurée non fixée pouvant supporter le poids d'un homme*

PROFIL C

profilages & pliages acier

APPUI DE 60 MM

Support d'Etanchéité 3.250.106
PERFORÉ

Norme EN - 1993-1-3

Marquage CE - 1166-CPR-0218 suivant NF EN 1090-1

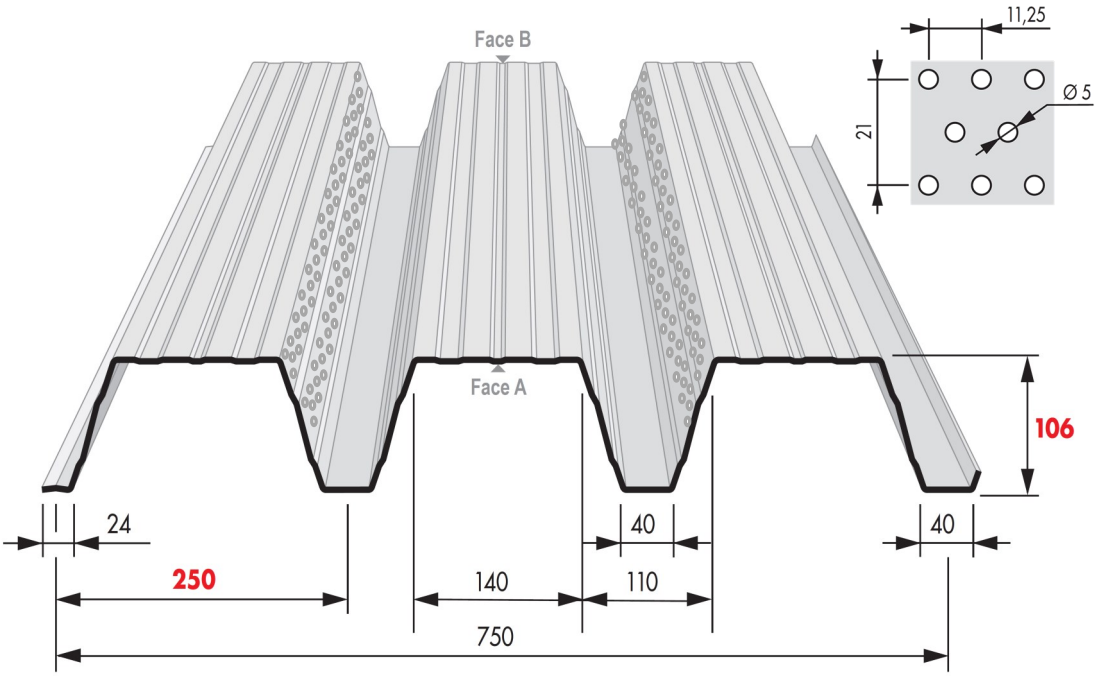

REVÊTEMENTS					
Face A extérieur			Face B intérieur		
Galvanisation	Prélaquage		Galvanisation	Prélaquage	
Désignation	Nature	Epaisseur	Désignation	Nature	Epaisseur
Z275			Z275		
Z225	Polyester	5+20 µ	Z225	Polyester	5 à 7 µ
Z225	Polyester	5+30 µ	Z225	Polyester	5 à 7 µ

MATERIAU DE BASE	
Type de protection	
Galvanisé	Galv - Prélaqué
NF EN 10326/P34310	NF EN 10169-1/ P34310
Nuance d'acier : S320 GD	
Tolérances normales	NF EN 10326

OPTIONS
Accessoires de couverture

Nuancier

Nous consulter pour toute autre teinte. Rendu des couleurs non contractuel, se référer au nuancier RAL ou échantillon sur demande.

RAL 1015 Terre de lune	**RAL 5008** Bleu sequoia	**RAL 7006** Gris rafale	**RAL 7015** Gris fumé	**RAL 7016** Gris anthracite	**RAL 7022** Gris tungstène	**RAL 7032** Gris iceberg	**RAL 7035** Gris souris
RAL 7042 Gris	**RAL 8012** Brun persan	**RAL 8024** Cacao	**RAL 9002** Blanc antartique	**RAL 9006** Gris opale	**RAL 9007** Gris aluminium	**RAL 9010** Blanc	Face B **RAL 7032** Gris iceberg

PROFIL C 10 rue des Hayes - 39380 Vaudrey - Tél. 03 84 71 72 72 - contact@profilc.com - www.profilc.com

PROFIL
profilages & pliages acier

Tableau d'utilisation travée simple

Travée simple

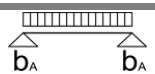

Largeur d'appui d'extrémité a ≥ 40 mm

Charge descendante uniformément répartie admissible q (kN/m²) inclus le poids propre en fonction de la portée L (m)

Epais-seur t_n (mm)	Masse g (kN/m²)	Marcha-bilité L_{gr} (m)	Max f	2,50	2,75	3,00	3,25	3,50	3,75	4,00	4,25	4,50	4,75	5,00	5,25	5,50	5,75	6,00	6,25	6,50	6,75	7,00	7,25	7,50	7,75	8,00
0,75	0,093	4,45	*	3,25	2,95	2,70	2,50	2,32	2,16	2,03	1,83	1,63	1,47	1,32	1,20	1,09	1,00	0,92	0,85	0,78	0,73	0,68	0,63	0,59	0,55	0,52
			L/150	3,25	2,95	2,70	2,50	2,32	2,16	2,03	1,83	1,63	1,47	1,32	1,17	1,01	0,89	0,78	0,69	0,61	0,55	0,49	0,44	0,40	0,36	0,33
			L/180	3,25	2,95	2,70	2,50	2,32	2,16	2,03	1,83	1,54	1,31	1,12	0,97	0,85	0,74	0,65	0,58	0,51	0,46	0,41	0,37	0,33	0,30	0,27
			L/200	3,25	2,95	2,70	2,50	2,32	2,16	1,98	1,65	1,39	1,18	1,01	0,87	0,76	0,67	0,59	0,52	0,46	0,41	0,37	0,33	0,30	0,27	0,25
			L/300	3,25	2,95	2,70	2,46	1,97	1,60	1,32	1,10	0,93	0,79	0,67	0,58	0,51	0,44	0,39	0,35	0,31	0,27	0,25	0,22	0,20	0,18	0,16
0,88	0,109	6,05	*	4,42	4,02	3,68	3,40	3,16	2,95	2,66	2,36	2,10	1,89	1,70	1,54	1,41	1,29	1,18	1,09	1,01	0,93	0,87	0,81	0,76	0,71	0,67
			L/150	4,42	4,02	3,68	3,40	3,16	2,95	2,66	2,36	2,10	1,89	1,62	1,40	1,22	1,07	0,94	0,83	0,74	0,66	0,59	0,53	0,48	0,44	0,40
			L/180	4,42	4,02	3,68	3,40	3,16	2,95	2,64	2,20	1,85	1,57	1,35	1,17	1,01	0,89	0,78	0,69	0,61	0,55	0,49	0,44	0,40	0,36	0,33
			L/200	4,42	4,02	3,68	3,40	3,16	2,88	2,37	1,98	1,67	1,42	1,21	1,05	0,91	0,80	0,70	0,62	0,55	0,49	0,44	0,40	0,36	0,33	0,30
			L/300	4,42	4,02	3,68	2,95	2,36	1,92	1,58	1,32	1,11	0,94	0,81	0,70	0,61	0,53	0,47	0,41	0,37	0,33	0,30	0,27	0,24	0,22	0,20
1,00	0,124	7,40	*	5,64	5,13	4,70	4,34	4,03	3,63	3,19	2,82	2,52	2,26	2,04	1,85	1,69	1,54	1,42	1,31	1,21	1,12	1,04	0,97	0,91	0,85	0,80
			L/150	5,64	5,13	4,70	4,34	4,03	3,63	3,19	2,82	2,52	2,18	1,87	1,62	1,41	1,23	1,08	0,96	0,85	0,76	0,68	0,61	0,56	0,50	0,46
			L/180	5,64	5,13	4,70	4,34	4,03	3,63	3,05	2,54	2,14	1,82	1,56	1,35	1,17	1,03	0,90	0,80	0,71	0,63	0,57	0,51	0,46	0,42	0,38
			L/200	5,64	5,13	4,70	4,34	4,03	3,33	2,74	2,29	1,93	1,64	1,40	1,21	1,06	0,92	0,81	0,72	0,64	0,57	0,51	0,46	0,42	0,38	0,34
			L/300	5,64	5,13	4,34	3,41	2,73	2,22	1,83	1,53	1,28	1,09	0,94	0,81	0,70	0,62	0,54	0,48	0,43	0,38	0,34	0,31	0,28	0,25	0,23
1,25	0,154	9,05	*	8,60	7,82	7,16	6,61	5,71	4,97	4,37	3,87	3,45	3,10	2,80	2,54	2,31	2,11	1,94	1,79	1,65	1,53	1,43	1,33	1,24	1,16	1,09
			L/150	8,60	7,82	7,16	6,61	5,71	4,97	4,37	3,87	3,31	2,81	2,41	2,08	1,81	1,59	1,40	1,23	1,10	0,98	0,88	0,79	0,71	0,65	0,59
			L/180	8,60	7,82	7,16	6,61	5,71	4,76	3,92	3,27	2,76	2,34	2,01	1,74	1,51	1,32	1,16	1,03	0,91	0,82	0,73	0,66	0,60	0,54	0,49
			L/200	8,60	7,82	7,16	6,58	5,27	4,29	3,53	2,94	2,48	2,11	1,81	1,56	1,36	1,19	1,05	0,93	0,82	0,74	0,66	0,59	0,54	0,49	0,44
			L/300	8,60	7,25	5,58	4,39	3,51	2,86	2,35	1,96	1,65	1,41	1,21	1,04	0,91	0,79	0,70	0,62	0,55	0,49	0,44	0,40	0,36	0,32	0,29

Ligne * = *Charge admissible sans limitation de flèche*

Ligne L/... = *Charge admissible avec une limitation de flèche f ≤ L/...*

L_{gr} = *Portée maximale d'une tôle nervurée non fixée pouvant supporter le poids d'un homme*

PROFIL
profilages & pliages acier

APPUI DE 60 MM

Tableau d'utilisation travée double

Travée double

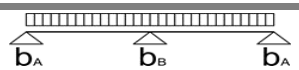

Largeur d'appui d'extrémité a ≥ 40 mm
Largeur d'appui intermédiaire ≥ 60 mm

Epais-seur t_n (mm)	Masse g (kN/m²)	Marcha-bilité L_{gr} (m)	Max f	Charge descendante uniformément répartie admissible q (kN/m²) inclus le poids propre en fonction de la portée L (m)																						
				2,50	2,75	3,00	3,25	3,50	3,75	4,00	4,25	4,50	4,75	5,00	5,25	5,50	5,75	6,00	6,25	6,50	6,75	7,00	7,25	7,50	7,75	8,00
0,75	0,093	5,60	*	3,25	2,85	2,52	2,25	2,02	1,83	1,67	1,52	1,40	1,29	1,19	1,10	1,03	0,96	0,90	0,84	0,78	0,73	0,68	0,63	0,59	0,55	0,52
			L/150	3,25	2,85	2,52	2,25	2,02	1,83	1,67	1,52	1,40	1,29	1,19	1,10	1,03	0,96	0,90	0,84	0,78	0,73	0,68	0,63	0,59	0,55	0,52
			L/180	3,25	2,85	2,52	2,25	2,02	1,83	1,67	1,52	1,40	1,29	1,19	1,10	1,03	0,96	0,90	0,84	0,78	0,73	0,68	0,63	0,59	0,55	0,52
			L/200	3,25	2,85	2,52	2,25	2,02	1,83	1,67	1,52	1,40	1,29	1,19	1,10	1,03	0,96	0,90	0,84	0,78	0,73	0,68	0,63	0,59	0,55	0,52
			L/300	3,25	2,85	2,52	2,25	2,02	1,83	1,67	1,52	1,40	1,29	1,19	1,10	1,03	0,96	0,90	0,83	0,74	0,66	0,59	0,53	0,48	0,44	0,40
0,88	0,109	7,55	*	4,34	3,81	3,37	3,00	2,70	2,44	2,22	2,03	1,86	1,71	1,58	1,47	1,36	1,27	1,18	1,09	1,01	0,93	0,87	0,81	0,76	0,71	0,67
			L/150	4,34	3,81	3,37	3,00	2,70	2,44	2,22	2,03	1,86	1,71	1,58	1,47	1,36	1,27	1,18	1,09	1,01	0,93	0,87	0,81	0,76	0,71	0,67
			L/180	4,34	3,81	3,37	3,00	2,70	2,44	2,22	2,03	1,86	1,71	1,58	1,47	1,36	1,27	1,18	1,09	1,01	0,93	0,87	0,81	0,76	0,71	0,67
			L/200	4,34	3,81	3,37	3,00	2,70	2,44	2,22	2,03	1,86	1,71	1,58	1,47	1,36	1,27	1,18	1,09	1,01	0,93	0,87	0,81	0,76	0,71	0,67
			L/300	4,34	3,81	3,37	3,00	2,70	2,44	2,22	2,03	1,86	1,71	1,58	1,47	1,36	1,27	1,13	1,00	0,89	0,79	0,71	0,64	0,58	0,52	0,48
1,00	0,124	9,25	*	5,45	4,77	4,22	3,76	3,38	3,05	2,77	2,53	2,32	2,13	1,97	1,83	1,69	1,54	1,42	1,31	1,21	1,12	1,04	0,97	0,91	0,85	0,80
			L/150	5,45	4,77	4,22	3,76	3,38	3,05	2,77	2,53	2,32	2,13	1,97	1,83	1,69	1,54	1,42	1,31	1,21	1,12	1,04	0,97	0,91	0,85	0,80
			L/180	5,45	4,77	4,22	3,76	3,38	3,05	2,77	2,53	2,32	2,13	1,97	1,83	1,69	1,54	1,42	1,31	1,21	1,12	1,04	0,97	0,91	0,85	0,80
			L/200	5,45	4,77	4,22	3,76	3,38	3,05	2,77	2,53	2,32	2,13	1,97	1,83	1,69	1,54	1,42	1,31	1,21	1,12	1,04	0,97	0,91	0,85	0,80
			L/300	5,45	4,77	4,22	3,76	3,38	3,05	2,77	2,53	2,32	2,13	1,97	1,83	1,69	1,48	1,30	1,15	1,02	0,92	0,82	0,74	0,67	0,60	0,55
1,25	0,154	11,35	*	7,90	6,90	6,08	5,41	4,85	4,37	3,96	3,61	3,31	3,04	2,80	2,54	2,31	2,11	1,94	1,79	1,65	1,53	1,43	1,33	1,24	1,16	1,09
			L/150	7,90	6,90	6,08	5,41	4,85	4,37	3,96	3,61	3,31	3,04	2,80	2,54	2,31	2,11	1,94	1,79	1,65	1,53	1,43	1,33	1,24	1,16	1,09
			L/180	7,90	6,90	6,08	5,41	4,85	4,37	3,96	3,61	3,31	3,04	2,80	2,54	2,31	2,11	1,94	1,79	1,65	1,53	1,43	1,33	1,24	1,16	1,09
			L/200	7,90	6,90	6,08	5,41	4,85	4,37	3,96	3,61	3,31	3,04	2,80	2,54	2,31	2,11	1,94	1,79	1,65	1,53	1,43	1,33	1,24	1,16	1,06
			L/300	7,90	6,90	6,08	5,41	4,85	4,37	3,96	3,61	3,31	3,04	2,80	2,50	2,18	1,91	1,68	1,48	1,32	1,18	1,06	0,95	0,86	0,78	0,71

Ligne * = *Charge admissible sans limitation de flèche*

Ligne L/... = *Charge admissible avec une limitation de flèche f ≤ L/...*

L_{gr} = *Portée maximale d'une tôle nervurée non fixée pouvant supporter le poids d'un homme*

PROFIL
profilages & pliages acier

Tableau d'utilisation travée triple

Travée triple

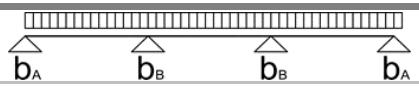

Largeur d'appui d'extrémité a ≥ 40 mm
Largeur d'appui intermédiaire b ≥ 60 mm

Charge descendante uniformément répartie admissible q (kN/m²) inclus le poids propre en fonction de la portée L (m)

Epais-seur t_n (mm)	Masse g (kN/m²)	Marcha-bilité L_{gr} (m)	Max f	2,50	2,75	3,00	3,25	3,50	3,75	4,00	4,25	4,50	4,75	5,00	5,25	5,50	5,75	6,00	6,25	6,50	6,75	7,00	7,25	7,50	7,75	8,00
0,75	0,093	5,60	*	3,25	2,95	2,70	2,50	2,32	2,16	1,98	1,81	1,63	1,47	1,32	1,20	1,09	1,00	0,92	0,85	0,78	0,73	0,68	0,63	0,59	0,55	0,52
			L/150	3,25	2,95	2,70	2,50	2,32	2,16	1,98	1,81	1,63	1,47	1,32	1,20	1,09	1,00	0,92	0,85	0,78	0,73	0,68	0,63	0,59	0,55	0,52
			L/180	3,25	2,95	2,70	2,50	2,32	2,16	1,98	1,81	1,63	1,47	1,32	1,20	1,09	1,00	0,92	0,85	0,78	0,73	0,68	0,63	0,59	0,55	0,52
			L/200	3,25	2,95	2,70	2,50	2,32	2,16	1,98	1,81	1,63	1,47	1,32	1,20	1,09	1,00	0,92	0,85	0,78	0,73	0,68	0,63	0,57	0,51	0,47
			L/300	3,25	2,95	2,70	2,50	2,32	2,16	1,98	1,81	1,63	1,47	1,27	1,10	0,96	0,84	0,74	0,65	0,58	0,52	0,46	0,42	0,38	0,34	0,31
0,88	0,109	7,55	*	4,42	4,02	3,68	3,40	3,16	2,90	2,64	2,36	2,10	1,89	1,70	1,54	1,41	1,29	1,18	1,09	1,01	0,93	0,87	0,81	0,76	0,71	0,67
			L/150	4,42	4,02	3,68	3,40	3,16	2,90	2,64	2,36	2,10	1,89	1,70	1,54	1,41	1,29	1,18	1,09	1,01	0,93	0,87	0,81	0,76	0,71	0,67
			L/180	4,42	4,02	3,68	3,40	3,16	2,90	2,64	2,36	2,10	1,89	1,70	1,54	1,41	1,29	1,18	1,09	1,01	0,93	0,87	0,81	0,76	0,69	0,62
			L/200	4,42	4,02	3,68	3,40	3,16	2,90	2,64	2,36	2,10	1,89	1,70	1,54	1,41	1,29	1,18	1,09	1,01	0,93	0,84	0,75	0,68	0,62	0,56
			L/300	4,42	4,02	3,68	3,40	3,16	2,90	2,64	2,36	2,10	1,78	1,53	1,32	1,15	1,01	0,88	0,78	0,70	0,62	0,56	0,50	0,45	0,41	0,37
1,00	0,124	9,25	*	5,64	5,13	4,70	4,34	4,01	3,62	3,19	2,82	2,52	2,26	2,04	1,85	1,69	1,54	1,42	1,31	1,21	1,12	1,04	0,97	0,91	0,86	0,82
			L/150	5,64	5,13	4,70	4,34	4,01	3,62	3,19	2,82	2,52	2,26	2,04	1,85	1,69	1,54	1,42	1,31	1,21	1,12	1,04	0,97	0,91	0,86	0,82
			L/180	5,64	5,13	4,70	4,34	4,01	3,62	3,19	2,82	2,52	2,26	2,04	1,85	1,69	1,54	1,42	1,31	1,21	1,12	1,04	0,97	0,87	0,79	0,72
			L/200	5,64	5,13	4,70	4,34	4,01	3,62	3,19	2,82	2,52	2,26	2,04	1,85	1,69	1,54	1,42	1,31	1,21	1,08	0,97	0,87	0,79	0,71	0,65
			L/300	5,64	5,13	4,70	4,34	4,01	3,62	3,19	2,82	2,43	2,06	1,77	1,53	1,33	1,16	1,02	0,91	0,80	0,72	0,64	0,58	0,52	0,47	0,43
1,25	0,154	11,35	*	8,60	7,82	7,16	6,42	5,71	4,97	4,37	3,87	3,45	3,10	2,80	2,54	2,31	2,11	1,94	1,79	1,65	1,53	1,44	1,36	1,29	1,22	1,15
			L/150	8,60	7,82	7,16	6,42	5,71	4,97	4,37	3,87	3,45	3,10	2,80	2,54	2,31	2,11	1,94	1,79	1,65	1,53	1,44	1,36	1,29	1,22	1,11
			L/180	8,60	7,82	7,16	6,42	5,71	4,97	4,37	3,87	3,45	3,10	2,80	2,54	2,31	2,11	1,94	1,79	1,65	1,53	1,38	1,25	1,13	1,02	0,93
			L/200	8,60	7,82	7,16	6,42	5,71	4,97	4,37	3,87	3,45	3,10	2,80	2,54	2,31	2,11	1,94	1,75	1,56	1,39	1,25	1,12	1,01	0,92	0,84
			L/300	8,60	7,82	7,16	6,42	5,71	4,97	4,37	3,71	3,12	2,65	2,28	1,97	1,71	1,50	1,32	1,17	1,04	0,93	0,83	0,75	0,67	0,61	0,56

Ligne * = *Charge admissible sans limitation de flèche*

Ligne L/... = *Charge admissible avec une limitation de flèche f ≤ L/...*

L_{gr} = *Portée maximale d'une tôle nervurée non fixée pouvant supporter le poids d'un homme*

PROFIL C

profilages & pliages acier

Support d'Etanchéité 3.250.106 PERFORÉ

APPUI DE 160 MM

Norme EN - 1993-1-3

Marquage CE - 1166-CPR-0218 suivant NF EN 1090-1

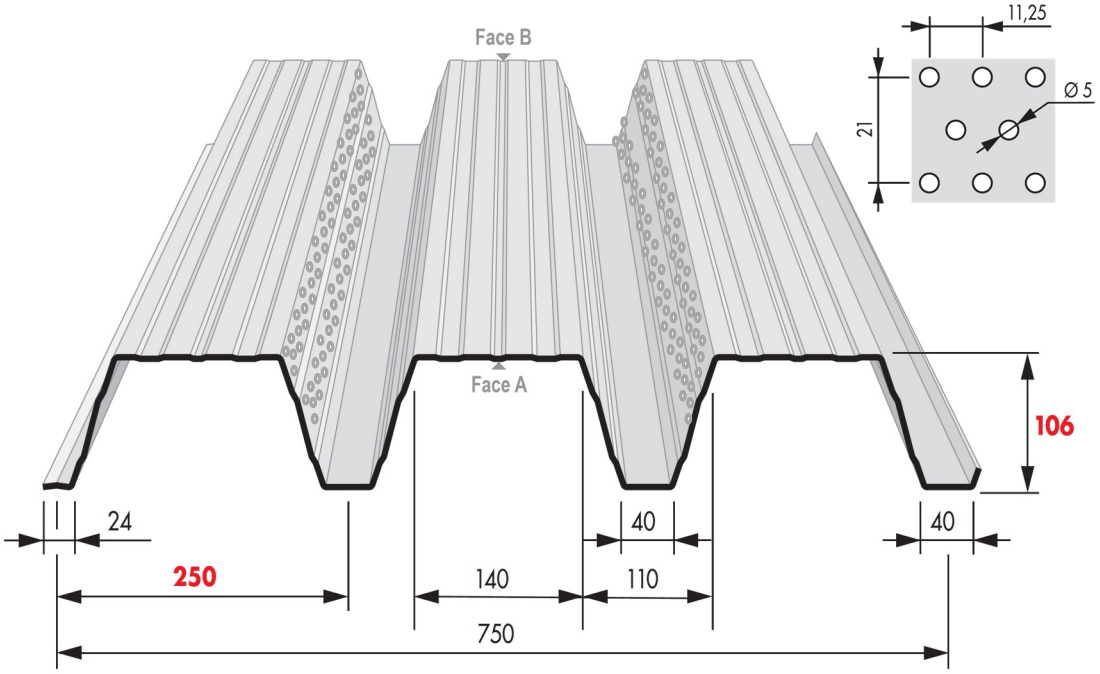

REVÊTEMENTS					
Face A extérieur			Face B intérieur		
Galvanisation	Prélaquage		Galvanisation	Prélaquage	
Désignation	Nature	Epaisseur	Désignation	Nature	Epaisseur
Z275			Z275		
Z225	Polyester	5+20 µ	Z225	Polyester	5 à 7 µ
Z225	Polyester	5+30 µ	Z225	Polyester	5 à 7 µ

MATERIAU DE BASE	
Type de protection	
Galvanisé	Galv - Prélaqué
NF EN 10326/P34310	NF EN 10169-1/ P34310
Nuance d'acier : S320 GD	
Tolérances normales	NF EN 10326

OPTIONS
Accessoires de couverture

Nuancier

Nous consulter pour toute autre teinte. Rendu des couleurs non contractuel, se référer au nuancier RAL ou échantillon sur demande.

RAL 1015 Terre de lune	**RAL 5008** Bleu sequoia	**RAL 7006** Gris rafale	**RAL 7015** Gris fumé	**RAL 7016** Gris anthracite	**RAL 7022** Gris tungstène	**RAL 7032** Gris iceberg	**RAL 7035** Gris souris
RAL 7042 Gris	**RAL 8012** Brun persan	**RAL 8024** Cacao	**RAL 9002** Blanc antartique	**RAL 9006** Gris opale	**RAL 9007** Gris aluminium	**RAL 9010** Blanc	Face B **RAL 7032** Gris iceberg

PROFIL C 10 rue des Hayes - 39380 Vaudrey - Tél. 03 84 71 72 72 - contact@profilc.com www.profilc.com

PROFIL
profilages & pliages acier

Tableau d'utilisation travée simple

Travée simple

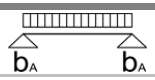

Largeur d'appui d'extrémité a ≥ 40 mm

Charge descendante uniformément répartie admissible q (kN/m²) inclus le poids propre en fonction de la portée L (m)

Epais-seur t_n (mm)	Masse g (kN/m²)	Marcha-bilité L_{gr} (m)	Max f	2,50	2,75	3,00	3,25	3,50	3,75	4,00	4,25	4,50	4,75	5,00	5,25	5,50	5,75	6,00	6,25	6,50	6,75	7,00	7,25	7,50	7,75	8,00
0,75	0,093	4,45	*	2,95	2,68	2,46	2,27	2,11	1,97	1,84	1,67	1,49	1,33	1,20	1,09	0,99	0,91	0,84	0,77	0,71	0,66	0,61	0,57	0,53	0,50	0,47
			L/150	2,95	2,68	2,46	2,27	2,11	1,97	1,84	1,67	1,49	1,33	1,20	1,09	0,99	0,89	0,78	0,69	0,61	0,55	0,49	0,44	0,40	0,36	0,33
			L/180	2,95	2,68	2,46	2,27	2,11	1,97	1,84	1,67	1,49	1,31	1,12	0,97	0,85	0,74	0,65	0,58	0,51	0,46	0,41	0,37	0,33	0,30	0,27
			L/200	2,95	2,68	2,46	2,27	2,11	1,97	1,84	1,65	1,39	1,18	1,01	0,87	0,76	0,67	0,59	0,52	0,46	0,41	0,37	0,33	0,30	0,27	0,25
			L/300	2,95	2,68	2,46	2,27	1,97	1,60	1,32	1,10	0,93	0,79	0,67	0,58	0,51	0,44	0,39	0,35	0,31	0,27	0,25	0,22	0,20	0,18	0,16
0,88	0,109	6,05	*	4,02	3,65	3,35	3,09	2,87	2,68	2,42	2,14	1,91	1,72	1,55	1,40	1,28	1,17	1,07	0,99	0,92	0,85	0,79	0,74	0,69	0,64	0,60
			L/150	4,02	3,65	3,35	3,09	2,87	2,68	2,42	2,14	1,91	1,72	1,55	1,40	1,22	1,07	0,94	0,83	0,74	0,66	0,59	0,53	0,48	0,44	0,40
			L/180	4,02	3,65	3,35	3,09	2,87	2,68	2,42	2,14	1,85	1,57	1,35	1,17	1,01	0,89	0,78	0,69	0,61	0,55	0,49	0,44	0,40	0,36	0,33
			L/200	4,02	3,65	3,35	3,09	2,87	2,68	2,37	1,98	1,67	1,42	1,21	1,05	0,91	0,80	0,70	0,62	0,55	0,49	0,44	0,40	0,36	0,33	0,30
			L/300	4,02	3,65	3,35	2,95	2,36	1,92	1,58	1,32	1,11	0,94	0,81	0,70	0,61	0,53	0,47	0,41	0,37	0,33	0,30	0,27	0,24	0,22	0,20
1,00	0,124	7,40	*	5,13	4,66	4,27	3,94	3,66	3,30	2,90	2,57	2,29	2,05	1,85	1,68	1,53	1,40	1,29	1,19	1,10	1,02	0,95	0,88	0,82	0,77	0,72
			L/150	5,13	4,66	4,27	3,94	3,66	3,30	2,90	2,57	2,29	2,05	1,85	1,62	1,41	1,23	1,08	0,96	0,85	0,76	0,68	0,61	0,56	0,50	0,46
			L/180	5,13	4,66	4,27	3,94	3,66	3,30	2,90	2,54	2,14	1,82	1,56	1,35	1,17	1,03	0,90	0,80	0,71	0,63	0,57	0,51	0,46	0,42	0,38
			L/200	5,13	4,66	4,27	3,94	3,66	3,30	2,74	2,29	1,93	1,64	1,40	1,21	1,06	0,92	0,81	0,72	0,64	0,57	0,51	0,46	0,42	0,38	0,34
			L/300	5,13	4,66	4,27	3,41	2,73	2,22	1,83	1,53	1,28	1,09	0,94	0,81	0,70	0,62	0,54	0,48	0,43	0,38	0,34	0,31	0,28	0,25	0,23
1,25	0,154	9,05	*	7,82	7,11	6,51	6,01	5,19	4,52	3,97	3,52	3,14	2,82	2,54	2,31	2,10	1,92	1,77	1,63	1,50	1,39	1,30	1,21	1,13	1,06	0,99
			L/150	7,82	7,11	6,51	6,01	5,19	4,52	3,97	3,52	3,14	2,81	2,41	2,08	1,81	1,59	1,40	1,23	1,10	0,98	0,88	0,79	0,71	0,65	0,59
			L/180	7,82	7,11	6,51	6,01	5,19	4,52	3,92	3,27	2,76	2,34	2,01	1,74	1,51	1,32	1,16	1,03	0,91	0,82	0,73	0,66	0,60	0,54	0,49
			L/200	7,82	7,11	6,51	6,01	5,19	4,29	3,53	2,94	2,48	2,11	1,81	1,56	1,36	1,19	1,05	0,93	0,82	0,74	0,66	0,59	0,54	0,49	0,44
			L/300	7,82	7,11	5,58	4,39	3,51	2,86	2,35	1,96	1,65	1,41	1,21	1,04	0,91	0,79	0,70	0,62	0,55	0,49	0,44	0,40	0,36	0,32	0,29

Ligne * = *Charge admissible sans limitation de flèche*

Ligne L/... = *Charge admissible avec une limitation de flèche f ≤ L/...*

L_{gr} = *Portée maximale d'une tôle nervurée non fixée pouvant supporter le poids d'un homme*

Tableau d'utilisation travée double

Travée double

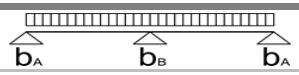

Largeur d'appui d'extrémité a ≥ 40 mm
Largeur d'appui intermédiaire ≥ 160 mm

Epais-seur t_u (mm)	Masse g (kN/m²)	Marcha-bilité L_{gr} (m)	Max f	Charge descendante uniformément répartie admissible q (kN/m²) inclus le poids propre en fonction de la portée L (m)																						
				2,50	2,75	3,00	3,25	3,50	3,75	4,00	4,25	4,50	4,75	5,00	5,25	5,50	5,75	6,00	6,25	6,50	6,75	7,00	7,25	7,50	7,75	8,00
0,75	0,093	5,60	*	2,95	2,68	2,46	2,27	2,11	1,97	1,84	1,67	1,49	1,33	1,20	1,09	0,99	0,91	0,84	0,77	0,71	0,66	0,61	0,57	0,53	0,50	0,47
			L/150	2,95	2,68	2,46	2,27	2,11	1,97	1,84	1,67	1,49	1,33	1,20	1,09	0,99	0,91	0,84	0,77	0,71	0,66	0,61	0,57	0,53	0,50	0,47
			L/180	2,95	2,68	2,46	2,27	2,11	1,97	1,84	1,67	1,49	1,33	1,20	1,09	0,99	0,91	0,84	0,77	0,71	0,66	0,61	0,57	0,53	0,50	0,47
			L/200	2,95	2,68	2,46	2,27	2,11	1,97	1,84	1,67	1,49	1,33	1,20	1,09	0,99	0,91	0,84	0,77	0,71	0,66	0,61	0,57	0,53	0,50	0,47
			L/300	2,95	2,68	2,46	2,27	2,11	1,97	1,84	1,67	1,49	1,33	1,20	1,09	0,99	0,91	0,84	0,77	0,71	0,66	0,59	0,53	0,48	0,44	0,40
0,88	0,109	7,55	*	4,02	3,65	3,35	3,09	2,87	2,68	2,42	2,14	1,91	1,72	1,55	1,40	1,28	1,17	1,07	0,99	0,92	0,85	0,79	0,74	0,69	0,64	0,60
			L/150	4,02	3,65	3,35	3,09	2,87	2,68	2,42	2,14	1,91	1,72	1,55	1,40	1,28	1,17	1,07	0,99	0,92	0,85	0,79	0,74	0,69	0,64	0,60
			L/180	4,02	3,65	3,35	3,09	2,87	2,68	2,42	2,14	1,91	1,72	1,55	1,40	1,28	1,17	1,07	0,99	0,92	0,85	0,79	0,74	0,69	0,64	0,60
			L/200	4,02	3,65	3,35	3,09	2,87	2,68	2,42	2,14	1,91	1,72	1,55	1,40	1,28	1,17	1,07	0,99	0,92	0,85	0,79	0,74	0,69	0,64	0,60
			L/300	4,02	3,65	3,35	3,09	2,87	2,68	2,42	2,14	1,91	1,72	1,55	1,40	1,28	1,17	1,07	0,99	0,89	0,79	0,71	0,64	0,58	0,52	0,48
1,00	0,124	9,25	*	5,13	4,66	4,27	3,94	3,66	3,30	2,90	2,57	2,29	2,05	1,85	1,68	1,53	1,40	1,29	1,19	1,10	1,02	0,95	0,88	0,82	0,77	0,72
			L/150	5,13	4,66	4,27	3,94	3,66	3,30	2,90	2,57	2,29	2,05	1,85	1,68	1,53	1,40	1,29	1,19	1,10	1,02	0,95	0,88	0,82	0,77	0,72
			L/180	5,13	4,66	4,27	3,94	3,66	3,30	2,90	2,57	2,29	2,05	1,85	1,68	1,53	1,40	1,29	1,19	1,10	1,02	0,95	0,88	0,82	0,77	0,72
			L/200	5,13	4,66	4,27	3,94	3,66	3,30	2,90	2,57	2,29	2,05	1,85	1,68	1,53	1,40	1,29	1,19	1,10	1,02	0,95	0,88	0,82	0,77	0,72
			L/300	5,13	4,66	4,27	3,94	3,66	3,30	2,90	2,57	2,29	2,05	1,85	1,68	1,53	1,40	1,29	1,15	1,02	0,92	0,82	0,74	0,67	0,60	0,55
1,25	0,154	11,35	*	7,82	7,11	6,51	6,01	5,19	4,52	3,97	3,52	3,14	2,82	2,54	2,31	2,10	1,92	1,77	1,63	1,50	1,39	1,30	1,21	1,13	1,06	0,99
			L/150	7,82	7,11	6,51	6,01	5,19	4,52	3,97	3,52	3,14	2,82	2,54	2,31	2,10	1,92	1,77	1,63	1,50	1,39	1,30	1,21	1,13	1,06	0,99
			L/180	7,82	7,11	6,51	6,01	5,19	4,52	3,97	3,52	3,14	2,82	2,54	2,31	2,10	1,92	1,77	1,63	1,50	1,39	1,30	1,21	1,13	1,06	0,99
			L/200	7,82	7,11	6,51	6,01	5,19	4,52	3,97	3,52	3,14	2,82	2,54	2,31	2,10	1,92	1,77	1,63	1,50	1,39	1,30	1,21	1,13	1,06	0,99
			L/300	7,82	7,11	6,51	6,01	5,19	4,52	3,97	3,52	3,14	2,82	2,54	2,31	2,10	1,91	1,68	1,48	1,32	1,18	1,06	0,95	0,86	0,78	0,71

Ligne * = *Charge admissible sans limitation de flèche*

Ligne L/... = *Charge admissible avec une limitation de flèche f ≤ L/...*

L_{gr} = *Portée maximale d'une tôle nervurée non fixée pouvant supporter le poids d'un homme*

PROFIL
profilages & pliages acier

Tableau d'utilisation travée triple

Travée triple

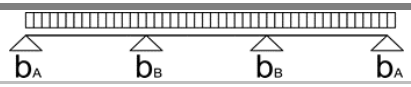

Largeur d'appui d'extrémité a ≥ 40 mm
Largeur d'appui intermédiaire b ≥ 160 mm

Epais-seur t_n (mm)	Masse g (kN/m²)	Marcha-bilité L_{gr} (m)	Max f	Charge descendante uniformément répartie admissible q (kN/m²) inclus le poids propre en fonction de la portée L (m)																						
				2,50	2,75	3,00	3,25	3,50	3,75	4,00	4,25	4,50	4,75	5,00	5,25	5,50	5,75	6,00	6,25	6,50	6,75	7,00	7,25	7,50	7,75	8,00
0,75	0,093	5,60	*	3,20	2,79	2,46	2,27	2,11	1,97	1,84	1,67	1,49	1,33	1,20	1,09	0,99	0,91	0,84	0,78	0,73	0,69	0,64	0,61	0,57	0,54	0,51
			L/150	3,20	2,79	2,46	2,27	2,11	1,97	1,84	1,67	1,49	1,33	1,20	1,09	0,99	0,91	0,84	0,78	0,73	0,69	0,64	0,61	0,57	0,54	0,51
			L/180	3,20	2,79	2,46	2,27	2,11	1,97	1,84	1,67	1,49	1,33	1,20	1,09	0,99	0,91	0,84	0,78	0,73	0,69	0,64	0,61	0,57	0,54	0,51
			L/200	3,20	2,79	2,46	2,27	2,11	1,97	1,84	1,67	1,49	1,33	1,20	1,09	0,99	0,91	0,84	0,78	0,73	0,69	0,64	0,61	0,57	0,51	0,47
			L/300	3,20	2,79	2,46	2,27	2,11	1,97	1,84	1,67	1,49	1,33	1,20	1,09	0,96	0,84	0,74	0,65	0,58	0,52	0,46	0,42	0,38	0,34	0,31
0,88	0,109	7,55	*	4,26	3,71	3,35	3,09	2,87	2,68	2,42	2,14	1,91	1,72	1,55	1,40	1,28	1,18	1,10	1,03	0,96	0,90	0,85	0,80	0,76	0,72	0,68
			L/150	4,26	3,71	3,35	3,09	2,87	2,68	2,42	2,14	1,91	1,72	1,55	1,40	1,28	1,18	1,10	1,03	0,96	0,90	0,85	0,80	0,76	0,72	0,68
			L/180	4,26	3,71	3,35	3,09	2,87	2,68	2,42	2,14	1,91	1,72	1,55	1,40	1,28	1,18	1,10	1,03	0,96	0,90	0,85	0,80	0,76	0,69	0,62
			L/200	4,26	3,71	3,35	3,09	2,87	2,68	2,42	2,14	1,91	1,72	1,55	1,40	1,28	1,18	1,10	1,03	0,96	0,90	0,84	0,75	0,68	0,62	0,56
			L/300	4,26	3,71	3,35	3,09	2,87	2,68	2,42	2,14	1,91	1,72	1,53	1,32	1,15	1,01	0,88	0,78	0,70	0,62	0,56	0,50	0,45	0,41	0,37
1,00	0,124	9,25	*	5,31	4,66	4,27	3,94	3,66	3,30	2,90	2,57	2,29	2,05	1,85	1,70	1,57	1,46	1,36	1,27	1,19	1,12	1,05	0,99	0,94	0,88	0,84
			L/150	5,31	4,66	4,27	3,94	3,66	3,30	2,90	2,57	2,29	2,05	1,85	1,70	1,57	1,46	1,36	1,27	1,19	1,12	1,05	0,99	0,94	0,88	0,84
			L/180	5,31	4,66	4,27	3,94	3,66	3,30	2,90	2,57	2,29	2,05	1,85	1,70	1,57	1,46	1,36	1,27	1,19	1,12	1,05	0,97	0,87	0,79	0,72
			L/200	5,31	4,66	4,27	3,94	3,66	3,30	2,90	2,57	2,29	2,05	1,85	1,70	1,57	1,46	1,36	1,27	1,19	1,08	0,97	0,87	0,79	0,71	0,65
			L/300	5,31	4,66	4,27	3,94	3,66	3,30	2,90	2,57	2,29	2,05	1,77	1,53	1,33	1,16	1,02	0,91	0,80	0,72	0,64	0,58	0,52	0,47	0,43
1,25	0,154	11,35	*	7,82	7,11	6,51	6,01	5,19	4,52	3,97	3,52	3,14	2,82	2,58	2,38	2,20	2,05	1,91	1,78	1,66	1,56	1,47	1,38	1,30	1,23	1,16
			L/150	7,82	7,11	6,51	6,01	5,19	4,52	3,97	3,52	3,14	2,82	2,58	2,38	2,20	2,05	1,91	1,78	1,66	1,56	1,47	1,38	1,30	1,22	1,11
			L/180	7,82	7,11	6,51	6,01	5,19	4,52	3,97	3,52	3,14	2,82	2,58	2,38	2,20	2,05	1,91	1,78	1,66	1,54	1,38	1,25	1,13	1,02	0,93
			L/200	7,82	7,11	6,51	6,01	5,19	4,52	3,97	3,52	3,14	2,82	2,58	2,38	2,20	2,05	1,91	1,75	1,56	1,39	1,25	1,12	1,01	0,92	0,84
			L/300	7,82	7,11	6,51	6,01	5,19	4,52	3,97	3,52	3,12	2,65	2,28	1,97	1,71	1,50	1,32	1,17	1,04	0,93	0,83	0,75	0,67	0,61	0,56

Ligne * = *Charge admissible sans limitation de flèche*

Ligne L/... = *Charge admissible avec une limitation de flèche f ≤ L/...*

L_{gr} = *Portée maximale d'une tôle nervurée non fixée pouvant supporter le poids d'un homme*

PROFIL C

profilages & pliages acier

Support de plancher 4.250.45

Norme NF-P - 84-206 (Référence DTU43-3)

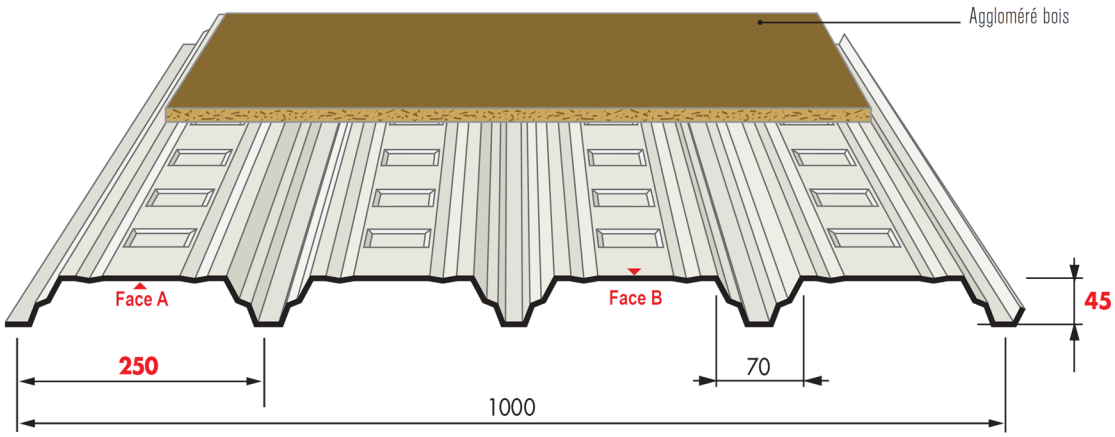

REVÊTEMENTS					
Face A extérieur			Face B intérieur		
Galvanisation	Prélaquage		Galvanisation	Prélaquage	
Désignation	Nature	Epaisseur	Désignation	Nature	Epaisseur
Z275			Z275		
Z225	Polyester	5+20 µ	Z225	Polyester	5 à 7 µ
Z225	Polyester	5+30 µ	Z225	Polyester	5 à 7 µ

MATERIAU DE BASE	
Type de protection	
Galvanisé	Galv - Prélaqué
NF EN 10326/P34310	NF EN 10169-1/P34310
Nuance d'acier : S320 GD	
Tolérances normales	NF EN 10326

Nuancier

Nous consulter pour toute autre teinte. Rendu des couleurs non contractuel, se référer au nuancier RAL ou échantillon sur demande.

RAL 1015	RAL 5008	RAL 7006	RAL 7015	RAL 7016	RAL 7022	RAL 7032	RAL 7035
Terre de lune	Bleu sequoia	Gris rafale	Gris fumé	Gris anthracite	Gris tungstène	Gris iceberg	Gris souris
RAL 7042	RAL 8012	RAL 8024	RAL 9002	RAL 9006	RAL 9007	RAL 9010	Face B RAL 7032
Gris	Brun persan	Cacao	Blanc antartique	Gris opale	Gris aluminium	Blanc	Gris iceberg

PROFIL C 10 rue des Hayes - 39380 Vaudrey - Tél. 03 84 71 72 72 - contact@profilc.com - www.profilc.com

SUPPORT DE PLANCHER 4.250.45

PROFIL C
profilages & pliages acier

Applications

- La largeur des appuis sur support acier d'une épaisseur minimale de 1,50 mm recevant les profils porteurs devra être supérieure ou égale à 40 mm . Sur structure bois ou béton, la largeur d'appui est de 60 mm au minimum.

- Le profil support de plancher 3.250.106 est fixé sur ses appuis à raison d'une fixation par nervure par appui, et il est couturé avec une densité minimale d'une fixation par mètre.

- Les performances indiquées dans les tableaux au verso sont celles du profil seul, la rigidité apportée par le platelage n'est pas prise en compte. En conséquence, aucune préconisation concernant le platelage (nature, résistance, disposition, fixation, …) n'est apportée par Profil C.

- Le critère de flèche sous l'ensemble des charges est le 300ème de la portée, et sous les charges d'exploitations seules est le 500ème.

Portées d'utilisations en mètres

CHARGES kN/m² (compte-tenu d'une charge permanente de 30 DaN/m² Poids platelage)			TRAVÉE SIMPLE				CONTINUITÉ				2 TRAVÉES EGALES			
			Épaisseurs en mm				Épaisseurs en mm				Épaisseurs en mm			
Charges d'exploitations	Charges permanentes	Total des charges descendantes	0.75	0.88	1.00	1.25	0.75	0.88	1.00	1.25	0.75	0.88	1.00	1.25
1,50	0,00	1,50	1,75	1,80	1,90	2,00	2,10	2,20	2,25	2,45	2,25	2,30	2,40	2,60
1,50	0,30	1,80	1,75	1,80	1,90	2,00	2,10	2,20	2,25	2,45	2,25	2,30	2,40	2,60
1,50	0,50	2,00	1,75	1,80	1,90	2,00	2,10	2,20	2,25	2,45	2,25	2,30	2,40	2,60
2,00	0,80	2,80	1,60	1,65	1,70	1,85	1,90	2,00	2,05	2,20	2,05	2,10	2,20	2,35
2,00	0,00	2,00	1,60	1,65	1,70	1,85	1,90	2,00	2,05	2,20	2,05	2,10	2,20	2,35
2,00	0,30	2,30	1,60	1,65	1,70	1,85	1,90	2,00	2,05	2,20	2,05	2,10	2,20	2,35
2,50	0,50	3,00	1,45	1,50	1,60	1,70	1,75	1,85	1,90	2,05	1,90	1,95	2,05	2,20
2,50	0,80	3,30	1,45	1,50	1,60	1,70	1,75	1,85	1,90	2,05	1,90	1,95	2,05	2,20
2,50	0,00	2,50	1,45	1,50	1,60	1,70	1,75	1,85	1,90	2,05	1,90	1,95	2,05	2,20
3,00	0,30	3,30	1,40	1,45	1,50	1,60	1,65	1,75	1,80	1,95	1,75	1,85	1,90	2,05
3,00	0,50	3,50	1,40	1,45	1,50	1,60	1,65	1,75	1,80	1,95	1,75	1,85	1,90	2,05
3,00	0,80	3,80	1,40	1,45	1,50	1,60	1,65	1,75	1,80	1,95	1,75	1,85	1,90	2,05
5,00	0,00	5,00	1,15	1,20	1,25	1,35	1,40	1,45	1,50	1,65	1,50	1,55	1,60	1,75
5,00	0,30	5,30	1,15	1,20	1,25	1,35	1,40	1,45	1,50	1,65	1,50	1,55	1,60	1,75
5,00	0,50	5,50	1,15	1,20	1,25	1,35	1,40	1,45	1,50	1,65	1,45	1,55	1,60	1,75
5,00	0,80	5,80	1,15	1,20	1,25	1,35	1,40	1,45	1,50	1,65	1,45	1,55	1,60	1,75

Caractéristiques utiles

VALEURS DE CALCUL			Épaisseur en mm			
			0,75	0,88	1,00	1,25
Masse surfacique kg/m²		m	37,18	38,43	39,58	41,98
Moment de flexion sous charge concentrée	M_c	M_c	204,70	226,87	257,81	322,26
Moment d'inertie travée simple	I_2	I_2	24,28	27,08	30,77	38,46
Moment d'inertie deux travées égales	I_3	I_3	20,74	22,72	25,82	32,27
Moment d'inertie en continuité	I_m	I_m	22,51	24,90	28,29	35,37
Moment de flexion en travée - Système élastique	M_{2T}	M_{2T}	241,36	278,05	315,97	394,96
Moment de flexion en travée - Système élasto - plastique	M_{3T}	M_{3T}	236,16	303,46	344,85	431,06
Moment de flexion sur appui	M_{3A}	M_{3A}	224,06	273,28	310,55	388,18

Les tableaux d'utilisation ont été déterminés par voie expérimentale.

Les essais ont été réalisés sous le contrôle d'un organisme accrédité SOCOTEC et font l'objet du rapport d'essai n° ZG5337/2007/SP45

Conditions générales de vente et autres informations en annexes

PROFIL C

profilages & pliages acier

Support de plancher 3.250.106

Norme NF-P - 84-206 (Référence DTU43-3)

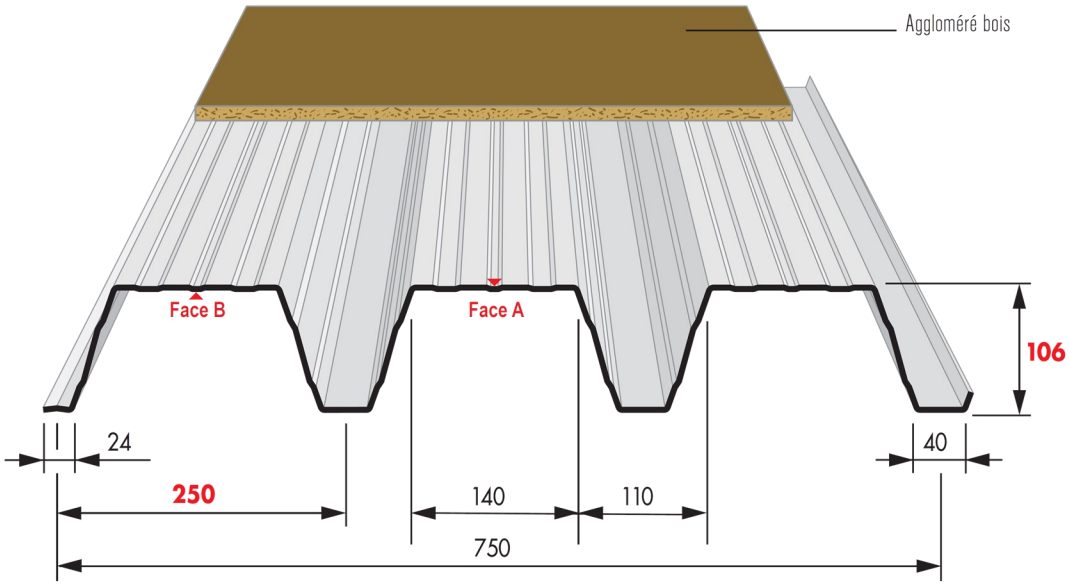

REVÊTEMENTS					
Face A extérieur			Face B intérieur		
Galvanisation	Prélaquage		Galvanisation	Prélaquage	
Désignation	Nature	Epaisseur	Désignation	Nature	Epaisseur
Z275			Z275		
Z225	Polyester	5+20 µ	Z225	Polyester	5 à 7 µ
Z225	Polyester	5+30 µ	Z225	Polyester	5 à 7 µ

MATERIAU DE BASE	
Type de protection	
Galvanisé	Galv - Prélaqué
NF EN 10326/P34310	NF EN 10169-1/P34310
Nuance d'acier : S320 GD	
Tolérances normales	NF EN 10326

Nuancier

Nous consulter pour toute autre teinte. Rendu des couleurs non contractuel, se référer au nuancier RAL ou échantillon sur demande.

RAL 1015	RAL 5008	RAL 7006	RAL 7015	RAL 7016	RAL 7022	RAL 7032	RAL 7035
Terre de lune	Bleu sequoia	Gris rafale	Gris fumé	Gris anthracite	Gris tungstène	Gris iceberg	Gris souris
RAL 7042	RAL 8012	RAL 8024	RAL 9002	RAL 9006	RAL 9007	RAL 9010	Face B RAL 7032
Gris	Brun persan	Cacao	Blanc antartique	Gris opale	Gris aluminium	Blanc	Gris iceberg

PROFIL C 10 rue des Hayes - 39380 Vaudrey - Tél. 03 84 71 72 72 - contact@profilc.com - www.profilc.com

SUPPORT DE PLANCHER 3.250.106

PROFIL C
profilages & pliages acier

Applications

- La largeur des appuis sur support acier d'une épaisseur minimale de 1,50 mm recevant les profils porteurs devra être supérieure ou égale à 40 mm . Sur structure bois ou béton, la largeur d'appui est de 60 mm au minimum.

- Le profil support de plancher 3.250.106 est fixé sur ses appuis à raison d'une fixation par nervure par appui, et il est couturé avec une densité minimale d'une fixation par mètre.

- Les performances indiquées dans les tableaux au verso sont celles du profil seul, la rigidité apportée par le platelage n'est pas prise en compte. En conséquence, aucune préconisation concernant le platelage (nature, résistance, disposition, fixation, …) n'est apportée par Profil C.

- Le critère de flèche sous l'ensemble des charges est le 300ème de la portée, et sous les charges d'exploitations seules est le 500ème.

Portées d'utilisations en mètres

CHARGES kN/m² (compte-tenu d'une charge permanente de 30 DaN/m² Poids platelage)			TRAVÉE SIMPLE				CONTINUITÉ				2 TRAVÉES EGALES			
			Épaisseurs en mm				Épaisseurs en mm				Épaisseurs en mm			
Charges d'exploitations	Charges permanentes	Total des charges descendantes	0.75	0.88	1.00	1.25	0.75	0.88	1.00	1.25	0.75	0.88	1.00	1.25
1.50	0.00	1.50	3,50	3,80	3,95	4,25	4.20	4.55	4.75	5.10	4,30	4,70	5,00	5,35
1.50	0.30	1.80	3,50	3,80	3,95	4,25	4.00	4.35	4.65	5.10	4,00	4,35	4,65	5,15
1.50	0.50	2.00	3,50	3,80	3,95	4,25	3.85	4.15	4.45	4.95	3,85	4,15	4,45	4,95
2.00	0.80	2.80	3,10	3,30	3,55	3,85	3.35	3.60	3.85	4.30	3,35	3,60	3,85	4,30
2.00	0.00	2.00	3,20	3,45	3,60	3,85	3.80	4.15	4.30	4.65	3,80	4,15	4,45	4,85
2.00	0.30	2.30	3,20	3,45	3,60	3,85	3.60	3.95	4.20	4.65	3,60	3,95	4,20	4,65
2.50	0.50	3.00	2,95	3,20	3,35	3,60	3.20	3.50	3.75	4.15	3,20	3,50	3,75	4,15
2.50	0.80	3.30	2,85	3,10	3,30	3,60	3.10	3.35	3.60	4.00	3,10	3,35	3,60	4,00
2.50	0.00	2.50	2,95	3,20	3,35	3,60	3.45	3.80	4.00	4.30	3,45	3,80	4,00	4,50
3.00	0.30	3.30	2,80	3,00	3,15	3,40	3.10	3.35	3.55	4.00	3,10	3,35	3,55	4,00
3.00	0.50	3.50	2,75	3,00	3,15	3,40	3.00	3.25	3.50	3.90	3,00	3,25	3,50	3,90
3.00	0.80	3.80	2,70	2,90	3,05	3,40	2.90	3.15	3.35	3.75	2,90	3,15	3,35	3,75
5.00	0.00	5.00	2,35	2,50	2,65	2,85	2.55	2.75	2.95	3.30	2,55	2,75	2,95	3,30
5.00	0.30	5.30	2,30	2,45	2,60	2,85	2.45	2.70	2.85	3.20	2,45	2,70	2,85	3,20
5.00	0.50	5.50	2,25	2,40	2,60	2,85	2.45	2.65	2.85	3.15	2,45	2,65	2,85	3,15
5.00	0.80	5.80	2,20	2,35	2,50	2,80	2.40	2.60	2.75	3.10	2,40	2,60	2,75	3,10

Caractéristiques utiles

VALEURS DE CALCUL			Épaisseur en mm			
			0,75	0,88	1,00	1,25
Masse surfacique kg/m²		m	39,58	41,24	42,77	45,96
Moment de flexion sous charge concentrée	M_c	DaN.m/ml	641,71	802,14	641,71	802,14
Moment d'inertie travée simple	I_2	Cm^4/ml	285,88	357,35	285,88	357,35
Moment d'inertie deux travées égales	I_3	Cm^4/ml	229,65	287,06	229,65	287,06
Moment d'inertie en continuité	I_m	Cm^4/ml	257,77	322,21	257,77	322,21
Moment de flexion en travée - Système élastique	M_{2T}	DaN.m/ml	726,17	907,72	726,17	907,72
Moment de flexion en travée - Système élasto - plastique	M_{3T}	DaN.m/ml	873,56	1091,95	873,56	1091,95
Moment de flexion sur appui	M_{3A}	DaN.m/ml	714,04	892,55	714,04	892,55

Les tableaux d'utilisation ont été déterminés par voie expérimentale.

Les essais ont été réalisés sous le contrôle d'un organisme accrédité SOCOTEC et font l'objet du rapport d'essai n° ZG5337/2007/SP106

Conditions générales de vente et autres informations en annexes

PROFIL C

profilages & pliages acier

Coffrage perdu 4.250.45

Norme NF-P - 84-206 (Référence DTU43-3)

Volume de remplissage des nervures 7.85 dm^3/m^2

Critère de flèche L/240 sous le total des charges descendantes.

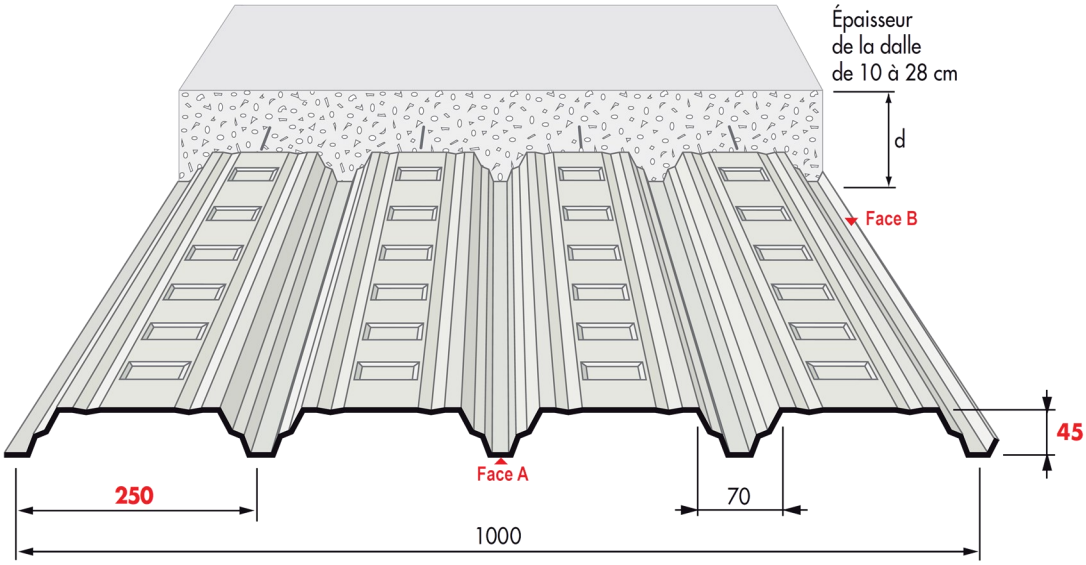

REVÊTEMENTS					
Face A extérieur			Face B intérieur		
Galvanisation	Prélaquage		Galvanisation	Prélaquage	
Désignation	Nature	Epaisseur	Désignation	Nature	Epaisseur
Z275			Z275		
Z225	Polyester	5+20 µ	Z225	Polyester	5 à 7 µ
Z225	Polyester	5+30 µ	Z225	Polyester	5 à 7 µ

MATERIAU DE BASE	
Type de protection	
Galvanisé	Galv - Prélaqué
NF EN 10326/P34310	NF EN 10169-1/P34310
Nuance d'acier : S320 GD	
Tolérances normales	NF EN 10326

OPTIONS
Accessoires de coffrage

Nuancier

Nous consulter pour toute autre teinte. Rendu des couleurs non contractuel, se référer au nuancier RAL ou échantillon sur demande.

RAL 1015 Terre de lune	**RAL 5008** Bleu sequoia	**RAL 7006** Gris rafale	**RAL 7015** Gris fumé	**RAL 7016** Gris anthracite	**RAL 7022** Gris tungstène	**RAL 7032** Gris iceberg	**RAL 7035** Gris souris
RAL 7042 Gris	**RAL 8012** Brun persan	**RAL 8024** Cacao	**RAL 9002** Blanc antartique	**RAL 9006** Gris opale	**RAL 9007** Gris aluminium	**RAL 9010** Blanc	Face B **RAL 7032** Gris iceberg

PROFIL C 10 rue des Hayes - 39380 Vaudrey - Tél. 03 84 71 72 72 - contact@profilc.com - www.profilc.com

COFFRAGE PERDU 4.250.45

PROFIL C
profilages & pliages acier

Applications

- Le coffrage perdu 4.250.45 est constitué par des éléments de tôle d'acier galvanisé ou galvanisé prélaqué destinés à assurer le coffrage du béton au moment de la coulée. Le bac acier ne supporte par conséquent que le poids mort du béton frais (pris égal à 2400 kg/m3) et les charges de mises en œuvre.

- Le profil est fixé sur la structure porteuse à raison d'une fixation par nervure à l'extrémité de chaque bac, et il est couturés à l'aide d'une fixation tous les mètres en travée continue ou tous les 0,50 m en travée simple.

- La mise en place du béton au moyen d'une pompe est recommandée. Le béton doit être versé sans accumulation excessive et immédiatement arasé à l'épaisseur prévue

Portées d'utilisations en mètres

CHARGES DaN/m²		TRAVÉE SIMPLE				CONTINUITÉ				2 TRAVÉES EGALES			
		Épaisseurs en mm				Épaisseurs en mm				Épaisseurs en mm			
Epaisseur de la dalle (cm)	Charges permanentes	0.75	0.88	1.00	1.25	0.75	0.88	1.00	1.25	0.75	0.88	1.00	1.25
8	103,2	1,95	2,01	2,10	2,25	2,33	2,41	2,51	2,69	2,44	2,52	2,62	2,81
9	127,2	1,88	1,95	2,03	2,17	2,25	2,33	2,42	2,60	2,33	2,43	2,53	2,71
10	151,2	1,82	1,89	1,96	2,11	2,18	2,25	2,35	2,52	2,23	2,36	2,45	2,63
11	175,2	1,77	1,83	1,91	2,05	2,12	2,19	2,28	2,45	2,14	2,29	2,39	2,56
12	199,2	1,72	1,78	1,86	1,99	2,06	2,13	2,22	2,39	2,06	2,23	2,32	2,49
13	223,2	1,68	1,74	1,81	1,95	1,99	2,08	2,17	2,33	1,99	2,18	2,27	2,44
14	247,2	1,64	1,70	1,77	1,90	1,92	2,04	2,12	2,28	1,93	2,13	2,22	2,38
15	271,2	1,61	1,67	1,74	1,87	1,87	1,99	2,08	2,23	1,87	2,09	2,17	2,33
16	295,2	1,58	1,63	1,70	1,83	1,81	1,96	2,04	2,19	1,81	2,04	2,13	2,29
17	319,2	1,55	1,60	1,67	1,80	1,76	1,92	2,00	2,15	1,77	1,99	2,09	2,25
18	343,2	1,52	1,57	1,64	1,76	1,72	1,89	1,96	2,11	1,72	1,94	2,05	2,21
19	367,2	1,50	1,55	1,61	1,73	1,68	1,85	1,93	2,08	1,68	1,89	2,01	2,17
20	391,2	1,47	1,52	1,59	1,71	1,64	1,82	1,90	2,04	1,64	1,85	1,97	2,14
21	415,2	1,45	1,50	1,56	1,68	1,60	1,80	1,87	2,01	1,60	1,81	1,92	2,10
22	439,2	1,43	1,48	1,54	1,66	1,57	1,77	1,85	1,98	1,57	1,77	1,88	2,07
23	463,2	1,41	1,46	1,52	1,63	1,53	1,73	1,82	1,96	1,54	1,74	1,85	2,05

Caractéristiques utiles

VALEURS DE CALCUL			Épaisseur en mm			
			0,75	0,88	1,00	1,25
Masse surfacique kg/m²		m	7.18	8.43	9.58	11.97
Moment de flexion sous charge concentrée	M_c	M_c	204,76	226,93	257,87	322,34
Moment d'inertie travée simple	I_2	I_2	24,29	27,08	30,77	38,46
Moment d'inertie deux travées égales	I_3	I_3	19,16	21,34	24,25	30,31
Moment d'inertie en continuité	I_m	I_m	21,72	24,21	27,51	34,39
Moment de flexion en travée - Système élastique	M_{2T}	M_{2T}	248,36	278,05	315,97	394,96
Moment de flexion en travée - Système élasto - plastique	M_{3T}	M_{3T}	236,16	303,46	344,85	431,06
Moment de flexion sur appui	M_{3A}	M_{3A}	223,16	283,29	321,92	402,40

Les tableaux d'utilisation ont été déterminés par voie expérimentale.

Les essais ont été réalisés sous le contrôle d'un organisme accrédité SOCOTEC et font l'objet du rapport d'essai n° ZG5337/2007/CP45

Conditions générales de vente et autres informations en annexes

PROFIL C

profilages & pliages acier

Coffrage perdu 5.207.58

Norme NF-P - 84-206 (Référence DTU43-3)

Volume de remplissage des nervures 7.85 dm^3/m^2

Critère de flèche L/240 sous le total des charges descendantes.

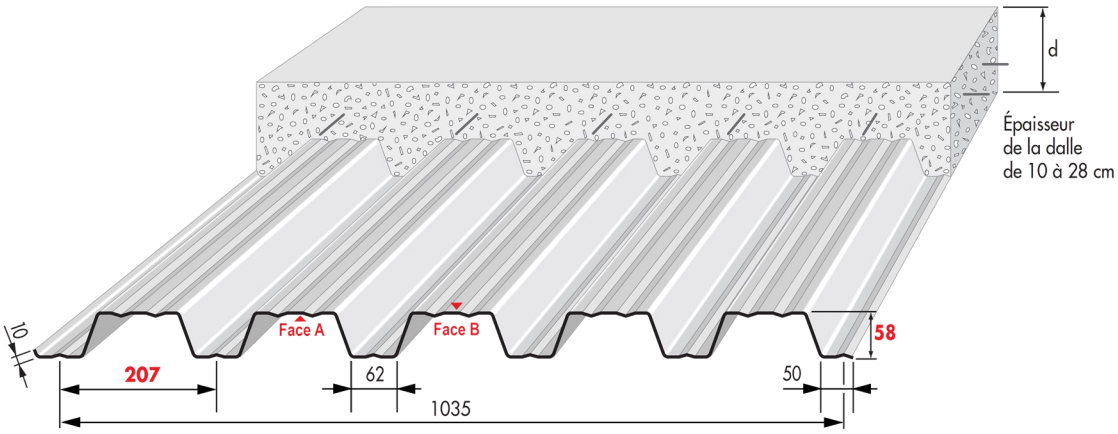

REVÊTEMENTS					
Face A extérieur			Face B intérieur		
Galvanisation	Prélaquage		Galvanisation	Prélaquage	
Désignation	Nature	Epaisseur	Désignation	Nature	Epaisseur
Z275			Z275		
Z225	Polyester	5+20 µ	Z225	Polyester	5 à 7 µ
Z225	Polyester	5+30 µ	Z225	Polyester	5 à 7 µ

MATERIAU DE BASE	
Type de protection	
Galvanisé	Galv - Prélaqué
NF EN 10326/P34310	NF EN 10169-1/P34310
Nuance d'acier : S320 GD	
Tolérances normales	NF EN 10326

OPTIONS
Accessoires de coffrage

Nuancier

Nous consulter pour toute autre teinte. Rendu des couleurs non contractuel, se référer au nuancier RAL ou échantillon sur demande.

RAL 9010

Blanc

Face B

RAL 7032

Gris iceberg

PROFIL C 10 rue des Hayes - 39380 Vaudrey - Tél. 03 84 71 72 72 - contact@profilc.com - www.profilc.com

COFFRAGE PERDU 5.207.58

PROFIL
profilages & pliages acier

Applications

- Le coffrage perdu 4.250.45 est constitué par des éléments de tôle d'acier galvanisé ou galvanisé prélaqué destinés à assurer le coffrage du béton au moment de la coulée. Le bac acier ne supporte par conséquent que le poids mort du béton frais (pris égal à 2400 kg/m3) et les charges de mises en œuvre.

- Le profil est fixé sur la structure porteuse à raison d'une fixation par nervure à l'extrémité de chaque bac, et il est couturés à l'aide d'une fixation tous les mètres en travée continue ou tous les 0,50 m en travée simple.

- La mise en place du béton au moyen d'une pompe est recommandée. Le béton doit être versé sans accumulation excessive et immédiatement arasé à l'épaisseur prévue

Portées d'utilisations en mètres

CHARGES DaN/m²		TRAVÉE SIMPLE				CONTINUITÉ				2 TRAVÉES EGALES			
		Épaisseurs en mm				Épaisseurs en mm				Épaisseurs en mm			
Epaisseur de la dalle (cm)	Charges permanentes	0.75	0.88	1.00	1.25	0.75	0.88	1.00	1.25	0.75	0.88	1.00	1.25
8	108	3,08	3,19	3,32	3,56	3,37	3,84	3,99	4,27	3,38	3,88	4,11	4,50
10	156	2,82	2,99	3,12	3,34	3,08	3,54	3,75	4,01	3,08	3,55	3,76	4,17
12	204	2,61	2,84	2,96	3,17	2,85	3,28	3,48	3,81	2,85	3,29	3,49	3,87
14	252	2,44	2,71	2,82	3,03	2,67	3,07	3,26	3,62	2,67	3,08	3,27	3,63
16	300	2,31	2,60	2,71	2,91	2,51	2,90	3,08	3,42	2,52	2,91	3,09	3,43
18	348	2,19	2,47	2,62	2,81	2,39	2,76	2,93	3,25	2,39	2,76	2,93	3,26
20	396	2,09	2,35	2,50	2,72	2,27	2,63	2,80	3,11	2,28	2,63	2,80	3,11
22	444	2,00	2,26	2,40	2,65	2,18	2,52	2,68	2,98	2,18	2,52	2,68	2,99
24	492	1,92	2,17	2,31	2,57	2,09	2,42	2,57	2,87	2,09	2,42	2,58	2,87
26	540	1,85	2,09	2,22	2,48	2,01	2,33	2,48	2,76	2,02	2,33	2,48	2,77
28	588	1,79	2,02	2,15	2,39	1,95	2,25	2,40	2,67	1,95	2,26	2,40	2,68
30	636	1,73	1,96	2,08	2,32	1,88	2,18	2,32	2,59	1,88	2,18	2,33	2,59
31	660	1,70	1,93	2,05	2,29	1,86	2,15	2,29	2,55	1,86	2,15	2,29	2,55
32	684	1,68	1,90	2,02	2,25	1,83	2,12	2,25	2,51	1,83	2,12	2,26	2,52
33	708	1,65	1,87	1,99	2,22	1,80	2,09	2,22	2,48	1,80	2,09	2,22	2,48
34	732	1,63	1,84	1,96	2,19	1,78	2,06	2,19	2,44	1,78	2,06	2,19	2,44

Caractéristiques utiles

VALEURS DE CALCUL			Épaisseur en mm			
			0,75	0,88	1,00	1,25
Masse surfacique kg/m²		m	8.53	10.01	11.37	14.22
Moment de flexion sous charge concentrée	M_c	M_c	293,49	354,86	403,25	504,06
Moment d'inertie travée simple	I_2	I_2	99,83	111,93	127,19	158,99
Moment d'inertie deux travées égales	I_3	I_3	73,87	91,66	104,16	130,20
Moment d'inertie en continuité	I_m	I_m	86,85	101,79	115,67	144,59
Moment de flexion en travée - Système élastique	M_{2T}	M_{2T}	387,05	497,76	565,63	707,04
Moment de flexion en travée - Système élasto - plastique	M_{3T}	M_{3T}	458,61	618,65	703,01	878,77
Moment de flexion sur appui	M_{3A}	M_{3A}	433,46	542,48	616,45	770,57

Les tableaux d'utilisation ont été déterminés par voie expérimentale.

Les essais ont été réalisés sous le contrôle d'un organisme accrédité SOCOTEC et font l'objet du rapport d'essai n° ZG5337/2007/CP60

Conditions générales de vente et autres informations en annexes

PROFIL C

profilages & pliages acier

Profilcoffre 5.207.58

Plancher collaborant

Avis technique 3/15-803 / QB3 260-803 / Marquage CE

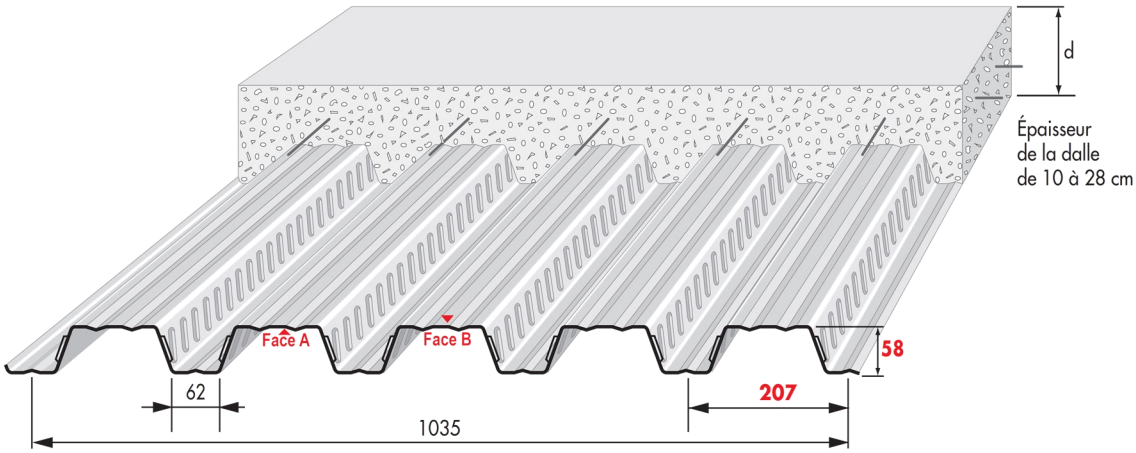

REVÊTEMENTS					
Face A extérieur			Face B intérieur		
Galvanisation	Prélaquage		Galvanisation	Prélaquage	
Désignation	Nature	Epaisseur	Désignation	Nature	Epaisseur
Z275			Z275		
Z225	Polyester	5+20 µ	Z225	Polyester	5 à 7 µ
Z225	Polyester	5+30 µ	Z225	Polyester	5 à 7 µ

MATERIAU DE BASE	
Type de protection	
Galvanisé	Galv - Prélaqué
NF EN 10326/P34310	NF EN 10169-1/P34310
Nuance d'acier : S320 GD	
Tolérances normales	NF EN 10326

OPTIONS
Accessoires de Plancher
Pré-perçage

Nuancier Nous consulter pour toute autre teinte. Rendu des couleurs non contractuel, se référer au nuancier RAL ou échantillon sur demande.

RAL 9010

Blanc

Face B

RAL 7032

Gris iceberg

PROFIL C 10 rue des Hayes - 39380 Vaudrey - Tél. 03 84 71 72 72 - contact@profilc.com - www.profilc.com

PROFILCOFFRE 5.207.58

Plancher collaborant

PROFIL

profilages & pliages acier

Applications

– Le plancher collaborant 5-207-58, destiné à la construction de dalles béton, permet la combinaison de deux matériaux complémentaires : Béton et acier.
Ce bac nervuré et embossé s'associe et scelle le béton pour :
– diminuer le risque de basculement ou de flambage ;
– augmenter la résistance au feu de l'ensemble ;
– éviter toute corrosion du bac.
Le plancher collaborant 5-207-58 sert de coffrage porteur, entre solives dans la pose sans étai ou entre files d'étais et solives.
Il est spécialement conçu pour les ouvrages à surcharges modérées et portées moyennes.

Avantages

– Allègement du plancher, compte-tenu de ses éléments préfabriqués légers
– facilité d'ajustage aux dimensions du plancher grâce à la fabrication à longueur
– facilité de manipulation des éléments de grandes longueurs
– économise le volume de béton et une nappe d'armatures
– rapidité d'exécution
– hauteur de plancher réduite impliquant un gain d'espace
– évite le décoffrage
– avantages du béton armé.

Caractéristiques utiles (Plancher collaborant version standard)

Epaisseur nominale* de la tôle (mm)		Section (cm²)	Poids ** (DaN/m²)	Position fibre neutre (cm)		Moment d'inertie (cm³)	Module de résistance (cm3)	
galvanisée	Nue			Vi	Vs	I	I/Vi	I/Vs
0.75	0.71	10.02	8.53	3.51	2.46	56.79	16.18	23.09
0.88	0.84	11.85	10.00	3.52	2.46	67.18	19.09	27.31
1.00	0.96	13.55	11.37	3.52	2.47	76.76	21.81	31.08
1.25	1.21	17.08	14.22	3.54	2.48	96.71	27.32	39.00

* tolérances selon la norme NF P 34-310 (tolérances décalées) **Poids tôle nue

Consommation nominale de béton (Plancher collaborant version standard)

Epaisseur d	cm	10	11	12	13	14	15	16	18	20	24	28
Litrage	L/m²	65	75	85	95	105	115	125	145	165	205	245
Poids théorique du béton seul*	DaN/m²	155	179	203	227	251	275	299	347	395	491	587

* Pour obtenir le poids total de la dalle, il faut ajouter le poids du béton dû à la flèche ainsi que le poids du profil. Poids volumique du béton : 2400 DaN/m³

Plancher collaborant 5.207.58 AVEC PRÉ-PERÇAGE Construction mixte acier/béton (Plan de perçage à fournir)

Cette version avec pré-perçage est conçue pour le passage des goujons soudés nommés également connecteurs.

Le plancher collaborant 5-207-58 avec pré-perçage permet d'établir un système mixte entre la structure support et le plancher collaborant.

L'utilité des connecteurs se caractérise par :
– le rôle d'intermédiaire dans la liaison dalle et poutre ;
– l'absence de risque de glissement entre les deux matériaux ;
– la participation du béton à la résistance des poutres.

Avantages

L'utilisation des goujons soudés :

– réduction des dimensions des poutres métalliques ;
– économie en poids d'acier ;
– optimisation de la structure ;
– diminution globale des coûts.

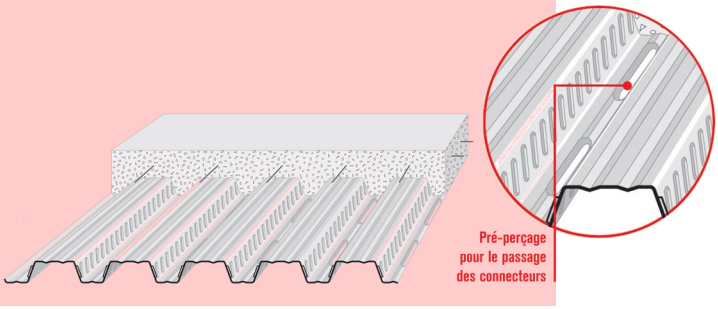

PROFIL C

profilages & pliages acier

PANNEAU SANDWICH 3.333.37 - EUROCOPRE

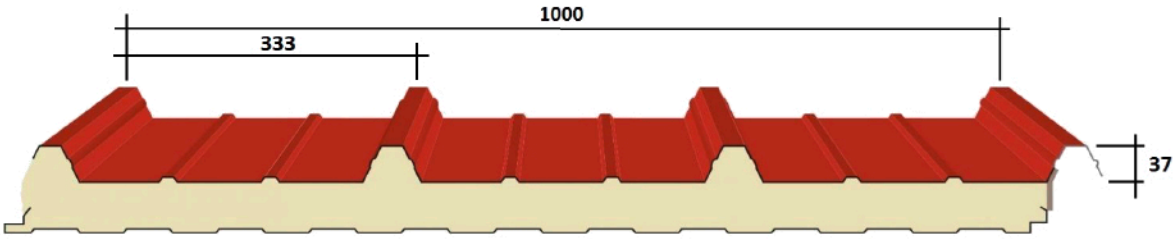

Caractéristiques du panneau		Epaisseurs nominales de l'âme (mm)					
		30	40	50	60	80	100
Dimensions	Epaisseur parement extérieur (mm)	0.40-0.50-0.60					
	Epaisseur parement intérieur (mm)	0.40,0.50,0.60					
	Nuance d'acier (EN 10346)	S250GD					
	Revêtement (XP P34301)	Polyester 25 µ					
	Largeur utile (mm)	1 000					
	Largeur hors tout (mm)	1 075					
	Longueur maximale hors tout (mm)	14 000					
	Débord en extrémité (mm)	70 - 100 - 150 - 200 - 300					
Masse	Avec parement 0.50/0.50 (Kg/m²)	9.74	10.16	10.58	11.00	11.84	12.68
Thermiques	Coef. de conductibilité U (W/m²k) Selon la norme EN 14509 annexe A.10	0.77	0.58	0.47	0.39	0.30	0.24
Isolant	Densité moyenne (Kg/m³) (+/- 10 %)	40					
	Type de résine de polyuréthane	PUR ou PIR sur demande					

Nuancier Nous consulter pour toute autre teinte. Rendu des couleurs non contractuel, se référer au nuancier RAL ou échantillon sur demande.

RAL 9002	RAL 8012	RAL 5008	RAL 7016	RAL 9010	RAL 7022	RAL 1015	RAL 9006
Blanc antartique	Brun persan	Bleu sequoia	Gris anthracite	Blanc	Gris tungstène	Terre de lune	Gris opale

PROFIL C 10 rue des Hayes - 39380 Vaudrey - Tél/ 03 84 71 72 72 - contact@profilc.com - *www.profilc.com*

PANNEAU SANDWICH 3.333.37 - EUROCOPRE

PROFIL
profilages & pliages acier

Tableau d'utilisation

Charges maximales admissibles en pression (DaN/m²) en fonction des portées d'utilisation pour des parements 0.50 - 0.50 mm

Travée simple D¯¯¯D						Portée (m)	Travée double D¯¯¯D¯¯¯D					
Epaisseurs nominales de l'âme							Epaisseurs nominales de l'âme					
30	40	50	60	80	100		30	40	50	60	80	100
205	265	325	385	505	585	**1.50**	205	265	325	385	505	585
150	195	240	285	375	435	**2.00**	150	195	240	285	375	435
110	145	185	225	300	360	**2.50**	110	145	185	225	300	360
75	105	135	170	240	305	**3.00**	75	105	135	170	240	305
		105	130	185	240	**3.50**	50	75	105	130	185	240
				145	190	**4.00**		50	75	100	145	190
					155	**4.50**			50	70	115	155
						5.00				50	85	125
						5.50					65	95
						6.00						75
						6.50						55

Les panneaux sont fixés à chaque sommet de nervure et sur tous les appuis, avec une largeur d'appui de 60 mm

Film de protection
Un film polyéthylène adhésif de protection est appliqué en usine sur les parements prélaqués extérieur et intérieur des panneaux. Celui-ci devra être enlevé au fur et mesure de la pose et au plus tard 30 jours après la mise à disposition de la marchandise en usine.

Percages et découpes
Dans la mesure du possible, éviter toute découpe sur site.
Afin de limiter les risques de désolidarisation mousse-métal lors d'une opération de découpe, il est conseillé de poser le panneau sur des appuis de telle sorte que les parements extérieur et intérieur soient maintenus de part et d'autre de la découpe (matériel conseillé : scie sauteuse).
Lors d'une opération de découpe, protéger la zone environnante afin d'éviter de détériorer le revêtement des panneaux. Après toute opération de découpe ou perçage, il conviendra de balayer immédiatement les panneaux afin d'éliminer toutes limailles ou copeaux.

Les tableaux d'utilisation ont été défini par Lattonedil S.p.A. fabricant du panneau Eurocopré.
Conditions générales de vente et autres informations en annexes.

PROFIL C

profilages & pliages acier

PANNEAU SANDWICH 4.250.37 - EUROCINQUE

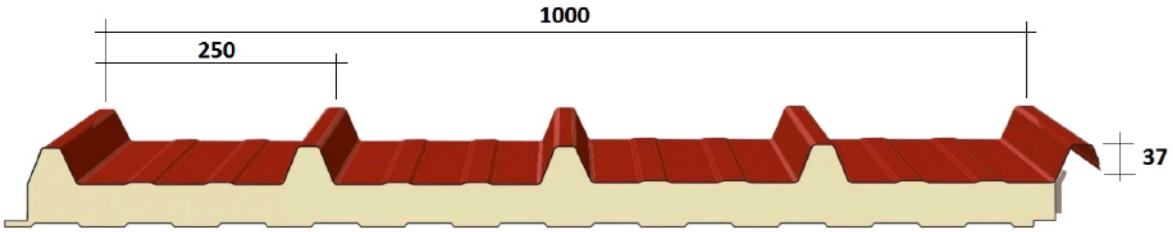

Caractéristiques du panneau		Epaisseurs nominales de l'âme (mm)					
		30	40	50	60	80	100
Dimensions	Epaisseur parement extérieur (mm)	0.40-0.50-0.60					
	Epaisseur parement intérieur (mm)	0.40,0.50,0.60					
	Nuance d'acier (EN 10346)	S250GD					
	Revêtement (XP P34301)	Polyester 25 µ					
	Largeur utile (mm)	1 000					
	Largeur hors tout (mm)	1 062					
	Longueur maximale hors tout (mm)	14 000					
	Débord en extrémité (mm)	70 - 100 - 150 - 200 - 300					
Masse	Avec parement 0.50/0.50 (Kg/m²)	9.82	10.22	10.62	11.02	11.82	12.62
Thermiques	Coef. de conductibilité U (W/m²k) Selon la norme EN 14509 annexe A.10	0.77	0.58	0.47	0.39	0.30	0.24
Isolant	Densité moyenne (Kg/m^3) (+/- 10 %)	40					
	Type de résine de polyuréthane	PUR ou PIR sur demande					

Nuancier

Nous consulter pour toute autre teinte. Rendu des couleurs non contractuel, se référer au nuancier RAL ou échantillon sur demande.

RAL 9002	RAL 8012	RAL 5008	RAL 7016	RAL 9010	RAL 7022	RAL 1015	RAL 9006
Blanc antartique	Brun persan	Bleu sequoia	Gris anthracite	Blanc	Gris tungstène	Terre de lune	Gris opale

PROFIL C 10 rue des Hayes - 39380 Vaudrey - Tél. 03 84 71 72 72 - contact@profilc.com - *www.profilc.com*

PANNEAU SANDWICH 4.250.37 - EUROCINQUE

PROFIL
profilages & pliages acier

Tableau d'utilisation

Charges maximales admissibles en pression (DaN/m²) en fonction des portées d'utilisation pour des parements 0.50 - 0.50 mm

Travée simple D¯¯D						Portée (m)	Travée double D¯¯D¯¯D					
Epaisseurs nominales de l'âme							Epaisseurs nominales de l'âme					
30	40	50	60	80	100		30	40	50	60	80	100
200	255	310	370	470	500	**1.50**	200	255	310	370	470	500
145	190	230	275	350	370	**2.00**	145	190	230	275	350	370
115	150	180	215	275	295	**2.50**	115	150	180	215	275	295
85	115	145	175	230	245	**3.00**	85	115	145	175	230	245
		110	135	190	205	**3.50**	55	80	110	135	190	205
				150	180	**4.00**		55	75	100	150	180
					155	**4.50**			55	70	115	155
						5.00				50	85	125
						5.50					65	95
						6.00					50	75

Les panneaux sont fixés à chaque sommet de nervure et sur tous les appuis, avec une largeur d'appui de 60 mm

Film de protection
Un film polyéthylène adhésif de protection est appliqué en usine sur les parements prélaqués extérieur et intérieur des panneaux. Celui-ci devra être enlevé au fur et mesure de la pose et au plus tard 30 jours après la mise à disposition de la marchandise en usine.

Percages et découpes
Dans la mesure du possible, éviter toute découpe sur site.
Afin de limiter les risques de désolidarisation mousse-métal lors d'une opération de découpe, il est conseillé de poser le panneau sur des appuis de telle sorte que les parements extérieur et intérieur soient maintenus de part et d'autre de la découpe (matériel conseillé : scie sauteuse).
Lors d'une opération de découpe, protéger la zone environnante afin d'éviter de détériorer le revêtement des panneaux. Après toute opération de découpe ou perçage, il conviendra de balayer immédiatement les panneaux afin d'éliminer toutes limailles ou copeaux.

Les tableaux d'utilisation ont été défini par Lattonedil S.p.A. fabricant du panneau Eurocopré.
Conditions générales de vente et autres informations en annexes.

PROFIL C

profilages & pliages acier

PANNEAU SANDWICH 1000 - ISOPAR FIX VISIBLE

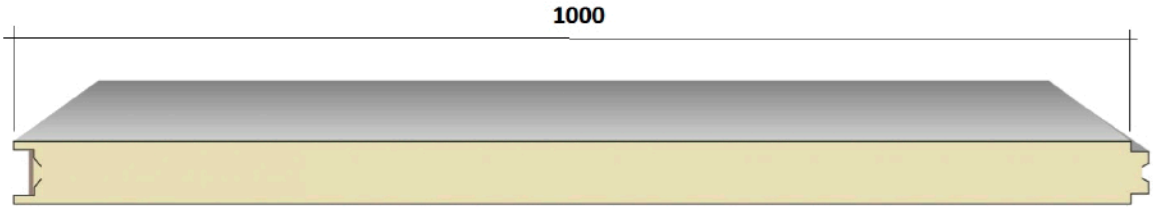

Parements disponibles (à spécifier lors de la commande)

Rainuré

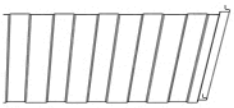

Latté

Lisse

Diamanté

Caractéristiques du panneau		Epaisseurs nominales de l'âme (mm)					
		30	40	50	60	80	100
Dimensions	Epaisseur parement extérieur (mm)	0.40-0.50-0.60					
	Epaisseur parement intérieur (mm)	0.40,0.50,0.60					
	Nuance d'acier (EN 10346)	S250GD					
	Revêtement (XP P34301)	Polyester 25 µ					
	Largeur utile (mm)	1 000					
	Largeur hors tout (mm)						
	Longueur maximale hors tout (mm)	14 000					
Masse	Avec parement 0.50/0.50 (Kg/m²)	8.84	9.24	9.64	10.04	10.84	11.64
Thermiques	Coef. de conductibilité U (W/m²k) Selon la norme EN 14509 annexe A.10	0.87	0.65	0.51	0.41	0.30	0.24
Isolant	Densité moyenne (Kg/m³) (+/- 10 %)	40					
	Type de résine de polyuréthane	PUR B3					

Nuancier

Nous consulter pour toute autre teinte. Rendu des couleurs non contractuel, se référer au nuancier RAL ou échantillon sur demande.

RAL 9002	RAL 8012	RAL 5008	RAL 7016	RAL 9010	RAL 1015	RAL 9006
Blanc antartique	Brun persan	Bleu sequoia	Gris anthracite	Blanc	Terre de lune	Gris opale

PROFIL C 10 rue des Hayes - 39380 Vaudrey - Tél. 03 84 71 72 72 - contact@profilc.com - *www.profilc.com*

PANNEAU SANDWICH 1000 - ISOPAR FIX VISIBLE

PROFIL
profilages & pliages acier

Tableau d'utilisation

Charges maximales admissibles en pression (DaN/m²) en fonction des portées d'utilisation pour des parements 0.50 - 0.50 mm

Travée simple D¯¯¯D						Portée (m)	Travée double D¯¯D¯¯D					
Epaisseurs nominales de l'âme							Epaisseurs nominales de l'âme					
30	40	50	60	80	100		30	40	50	60	80	100
151	195	245	295	380	420	**1.50**	151	195	245	295	380	420
90	125	160	200	255	285	**2.00**	90	125	160	200	255	285
70	100	125	150	185	220	**2.50**	70	100	125	150	185	220
60	80	100	115	140	165	**3.00**	60	80	100	115	140	165
	65	75	85	110	130	**3.50**	50	65	75	85	110	130
		60	70	85	105	**4.00**		50	60	70	85	105
		50	55	70	85	**4.50**			50	55	70	85
				60	70	**5.00**					60	70
				50	60	**5.50**					50	60
					55	**6.00**						55

Les panneaux sont fixés sur tous les appuis, avec une largeur d'appui de 60 mm

Film de protection
Un film polyéthylène adhésif de protection est appliqué en usine sur les parements prélaqués extérieur et intérieur des panneaux. Celui-ci devra être enlevé au fur et mesure de la pose et au plus tard 30 jours après la mise à disposition de la marchandise en usine.

Percages et découpes
Dans la mesure du possible, éviter toute découpe sur site.
Afin de limiter les risques de désolidarisation mousse-métal lors d'une opération de découpe, il est conseillé de poser le panneau sur des appuis de telle sorte que les parements extérieur et intérieur soient maintenus de part et d'autre de la découpe (matériel conseillé : scie sauteuse).
Lors d'une opération de découpe, protéger la zone environnante afin d'éviter de détériorer le revêtement des panneaux. Après toute opération de découpe ou perçage, il conviendra de balayer immédiatement les panneaux afin d'éliminer toutes limailles ou copeaux.

Les tableaux d'utilisation ont été défini par Lattonedil S.p.A. fabricant du panneau Eurocopré.
Conditions générales de vente et autres informations en annexes.

PROFIL C

profilages & pliages acier

PLIAGES STANDARDS POUR BARDAGE

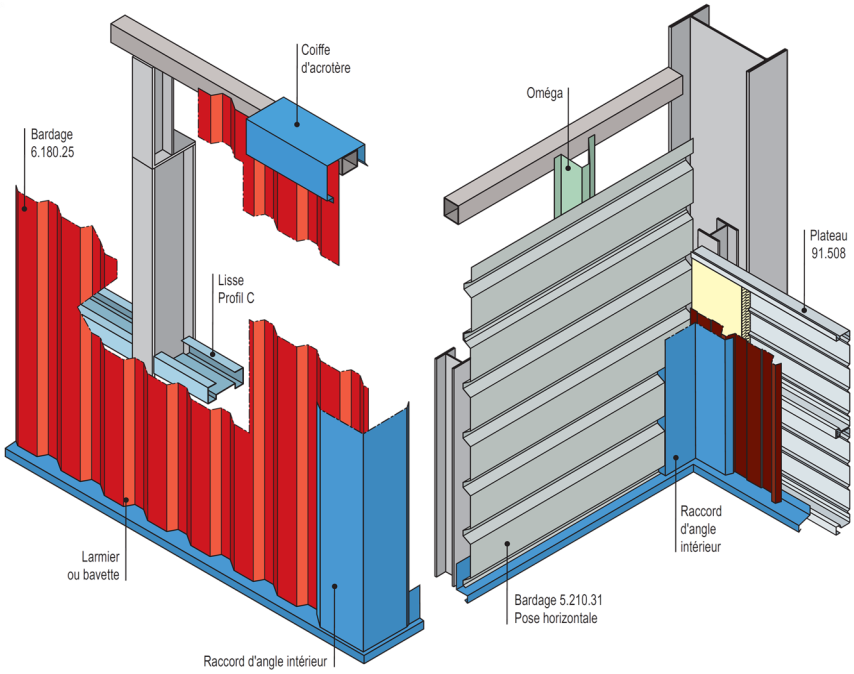

► Raccord d'angle extérieur

Modèle 1 ◄

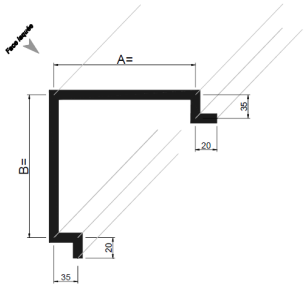

Support	Lg. Standard (ml)	A définir (standard mm)	Règle (mm)	Dev. (mm)
Acier galvanisé 75/100°	2.00, 3.00, 4.00	A & B *A= 113 & B = 113 (par défaut)*	A + B = 227	337
Acier prélaqué 75/100°				

► Raccord d'angle extérieur

Modèle 2 ◄

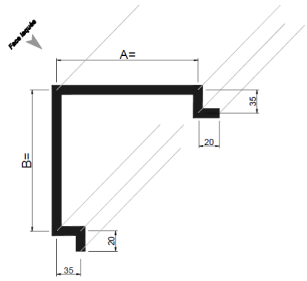

Support	Lg. Standard (ml)	A définir (standard mm)	Règle (mm)	Dev. (mm)
Acier galvanisé 75/100°	2.00, 3.00, 4.00	A & B *A= 181 & B = 181 (par défaut)*	A + B = 362	472
Acier prélaqué 75/100°				

► Raccord d'angle extérieur

Modèle 3 ◄

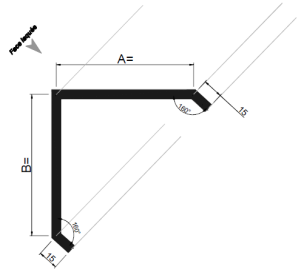

Support	Lg. Standard (ml)	A définir (standard mm)	Règle (mm)	Dev. (mm)
Acier galvanisé 75/100°	2.00, 3.00, 4.00	A & B *A= 133 & B = 132 (par défaut)*	A + B = 265	295
Acier prélaqué 75/100°				

PROFIL C 10 rue des Hayes - 39380 Vaudrey - Tél. 03 84 71 72 72 contact@profilc.com - www.profilc.com

PROFIL C
profilages & pliages acier

► Raccord d'angle extérieur

Modèle 4 ◄

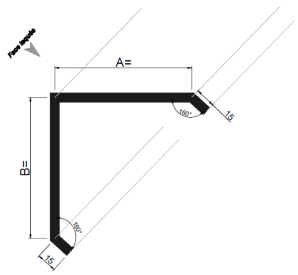

Support	Lg. Standard (ml)	A définir (standard mm)	Règle (mm)	Dev. (mm)
Acier galvanisé 75/100°	2.00, 3.00, 4.00	A & B *A= 221 & B = 221 (par défaut)*	A + B = 442	472
Acier prélaqué 75/100°				

► Raccord d'angle intérieur

Modèle 5 ◄

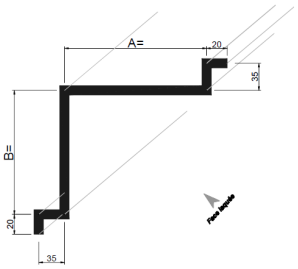

Support	Lg. Standard (ml)	A définir (standard mm)	Règle (mm)	Dev. (mm)
Acier galvanisé 75/100°	2.00, 3.00, 4.00	A & B *A= 114 & B = 113 (par défaut)*	A + B = 227	337
Acier prélaqué 75/100°				

► Raccord d'angle intérieur

Modèle 6 ◄

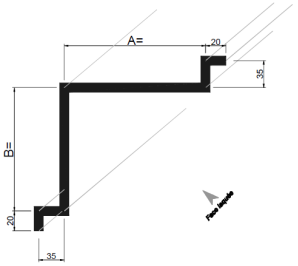

Support	Lg. Standard (ml)	A définir (standard mm)	Règle (mm)	Dev. (mm)
Acier galvanisé 75/100°	2.00, 3.00, 4.00	A & B *A= 181 & B = 181 (par défaut)*	A + B = 362	472
Acier prélaqué 75/100°				

► Raccord d'angle intérieur

Modèle 7 ◄

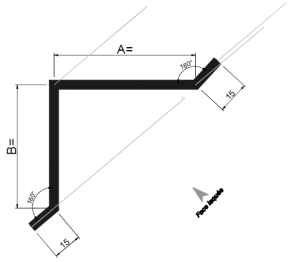

Support	Lg. Standard (ml)	A définir (standard mm)	Règle (mm)	Dev. (mm)
Acier galvanisé 75/100°	2.00, 3.00, 4.00	A & B *A= 133 & B = 132 (par défaut)*	A + B = 265	295
Acier prélaqué 75/100°				

► Raccord d'angle intérieur

Modèle 8 ◄

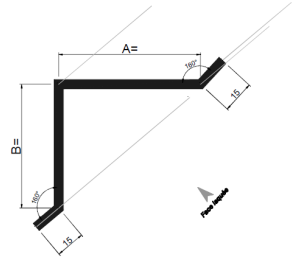

Support	Lg. Standard (ml)	A définir (standard mm)	Règle (mm)	Dev. (mm)
Acier galvanisé 75/100°	2.00, 3.00, 4.00	A & B *A= 221 & B = 221 (par défaut)*	A + B = 442	472
Acier prélaqué 75/100°				

PROFIL C
profilages & pliages acier

► Larmier ou bavette

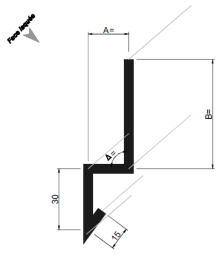

Modèle 9 ◄

Profil	Lg. Standard (ml)	A (mm)	B (mm)	Support	A définir	Règle (mm)	Dev. (mm)
Bardage 4.250.35	2.00, 3.00, 4.00	40	33	Acier prélaqué 75/100° / Acier galva-nisé 75/100°	A, B & D	A + B = 73 mini A = 20 D= 95°	118
Bardage 5.210.31		36	37				
Bardage 6.180.25		30	43				

► Larmier ou bavette

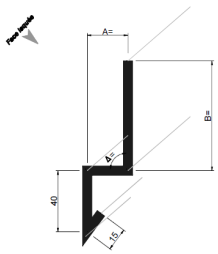

Modèle 10 ◄

Profil	Lg. Standard (ml)	A (mm)	B (mm)	Support	A définir	Règle (mm)	Dev. (mm)
Bardage 4.250.35	2.00, 3.00, 4.00	40	52	Acier prélaqué 75/100° / Acier galva-nisé 75/100°	A, B & D	A + B = 92 mini A = 20 D= 95°	147
Bardage 5.210.31		36	56				
Bardage 6.180.25		30	62				

► Larmier ou bavette

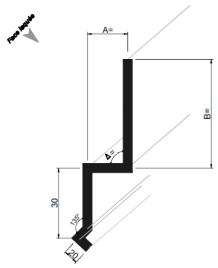

Modèle 11 ◄

Profil	Lg. Standard (ml)	A (mm)	B (mm)	Support	A définir	Règle (mm)	Dev. (mm)
Bardage 4.250.35	2.00, 3.00, 4.00	40	52	Acier prélaqué 75/100° / Acier galva-nisé 75/100°	A, B & D	A + B = 92 mini A = 20 D= 95°	147
Bardage 5.210.31		36	56				
Bardage 6.180.25		30	62				

► Larmier ou bavette

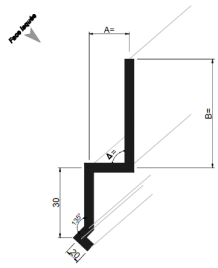

Modèle 12 ◄

Profil	Lg. Standard (ml)	A (mm)	B (mm)	Support	A définir	Règle (mm)	Dev. (mm)
Bardage 4.250.35	2.00, 3.00, 4.00	40	101	Acier prélaqué 75/100° / Acier galva-nisé 75/100°	A, B & D	A + B = 141 mini A = 20 D= 95°	196
Bardage 5.210.31		36	105				
Bardage 6.180.25		30	111				

► Coiffe d'acrotère

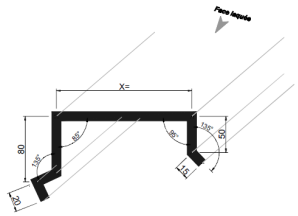

Modèle 13 ◄

Support	Lg. Standard (ml)	A définir	Règle (mm)	Dev. (mm)
Acier galvanisé 75/100°	2.00, 3.00, 4.00	X	X $_{maxi}$ = 302	472
Acier prélaqué 75/100°				

► Coiffe d'acrotère

Modèle 14 ◄

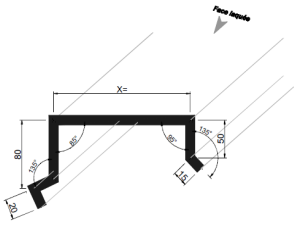

Support	Lg. Standard (ml)	A définir	Règle (mm)	Dev. (mm)
Acier galvanisé 75/100°	2.00, 3.00, 4.00	X	X_{maxi} = 420	590
Acier prélaqué 75/100°				

► Coiffe d'acrotère

Modèle 15 ◄

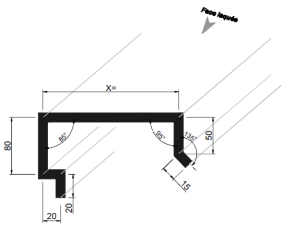

Support	Lg. Standard (ml)	A définir	Règle (mm)	Dev. (mm)
Acier galvanisé 75/100°	2.00, 3.00, 4.00	X	X_{maxi} = 290	472
Acier prélaqué 75/100°				

► Coiffe d'acrotère

Modèle 16 ◄

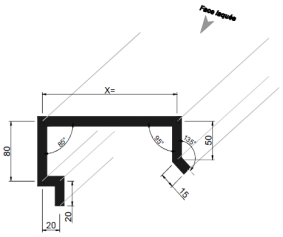

Support	Lg. Standard (ml)	A définir	Règle (mm)	Dev. (mm)
Acier galvanisé 75/100°	2.00, 3.00, 4.00	X	X_{maxi} = 408	590
Acier prélaqué 75/100°				

PROFIL C

profilages & pliages acier

PLIAGES STANDARDS POUR COUVERTURE

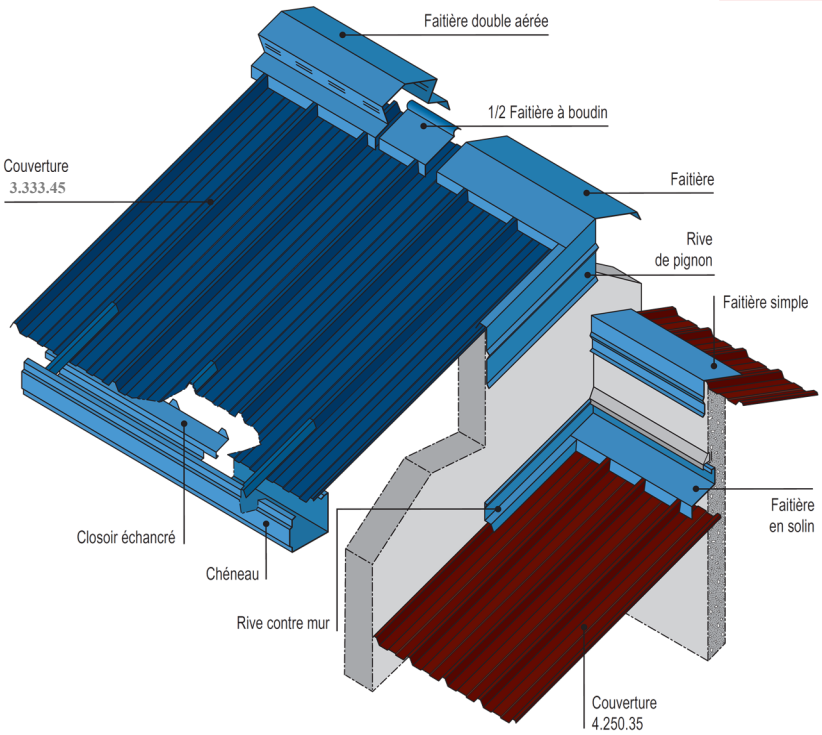

► Rive en solin Modèle 17 ◄

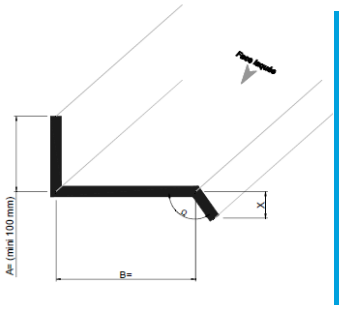

Profil	Lg. Standard (ml)	X (mm)	Ω (degré)	Support	A définir	Règle (mm)	Dev. (mm)
Couverture 3.333.45	2.00, 3.00, 4.00	43	130	Acier prélaqué 75/100° / Acier galvanisé 75/100°	A, B & Ω, X	A + B = 201 mini A = 100 *A= 100 & B = 101 (par défaut)*	236
Couverture 4.250.35		35	120				
Panneau 4.250.37 ou 3.333.27		37	115				

► Rive en solin Modèle 18 ◄

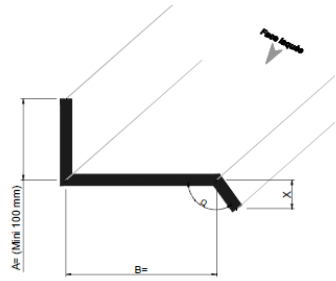

Profil	Lg. Standard (ml)	X (mm)	Ω (degré)	Support	A définir	Règle (mm)	Dev. (mm)
Couverture 3.333.45	2.00, 3.00, 4.00	43	130	Acier prélaqué 75/100° / Acier galvanisé 75/100°	A, B & Ω, X	A + B = 260 mini A = 100 *A= 100 & B = 160 (par défaut)*	295
Couverture 4.250.35		35	120				
Panneau 4.250.37 ou 3.333.27		37	115				

► Rive en solin Modèle 19 ◄

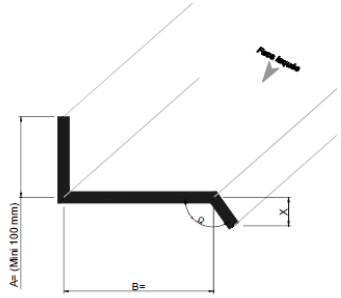

Profil	Lg. Standard (ml)	X (mm)	Ω (degré)	Support	A définir	Règle (mm)	Dev. (mm)
Couverture 3.333.45	2.00, 3.00, 4.00	43	130	Acier prélaqué 75/100° / Acier galvanisé 75/100°	A, B & Ω, X	A + B = 302 mini A = 100 *A= 100 & B = 202 (par défaut)*	337
Couverture 4.250.35		35	120				
Panneau 4.250.37 ou 3.333.27		37	115				

PROFIL C 10 rue des Hayes - 39380 Vaudrey - Tél. 03 84 71 72 72 - contact@profilc.com - www.profilc.com

PROFIL C
profilages & pliages acier

► Rive en solin

Modèle 20 ◄

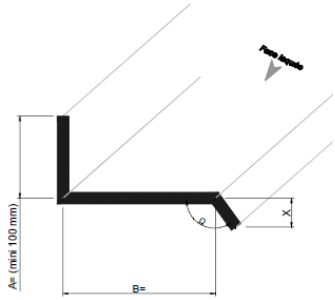

Profil	Lg. Standard (ml)	X (mm)	Ω (degré)	Support	A définir	Règle (mm)	Dev. (mm)
Couverture 3.333.45	2.00, 3.00, 4.00	43	130	Acier prélaqué 75/100° / Acier galvanisé 75/100°	A, B & Ω, X	A + B = 358 mini A = 100 *A= 100 & B = 258 (par défaut)*	393
Couverture 4.250.35		35	120				
Panneau 4.250.37 ou 3.333.27		37	115				

► Solin

Modèle 21 ◄

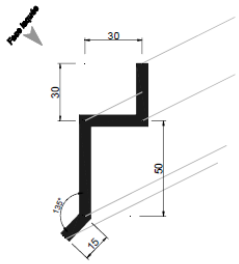

Support	Lg. Standard (ml)	A définir	Règle (mm)	Dev. (mm)
Acier galvanisé 75/100°	2.00, 3.00, 4.00			125
Acier prélaqué 75/100°				

► Solin

Modèle 22 ◄

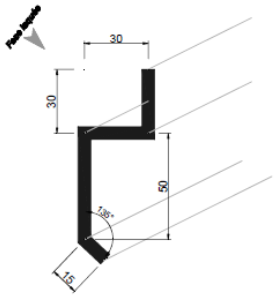

Support	Lg. Standard (ml)	A définir	Règle (mm)	Dev. (mm)
Acier galvanisé 75/100°	2.00, 3.00, 4.00			125
Acier prélaqué 75/100°				

► Rive de pignon

Modèle 23 ◄

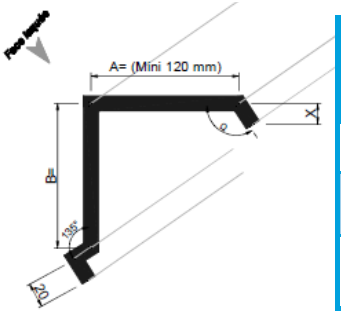

Profil	Lg. Standard (ml)	X (mm)	Ω (degré)	Support	A définir	Règle (mm)	Dev. (mm)
Couverture 3.333.45	2.00, 3.00, 4.00	43	130	Acier prélaqué 75/100° / Acier galvanisé 75/100°	A, B & Ω, X	A + B = 235 mini A = 120 *A= 120 & B = 115 (par défaut)*	295
Couverture 4.250.35		35	120				
Panneau 4.250.37 ou 3.333.27		37	115				

► Rive de pignon

Modèle 24 ◄

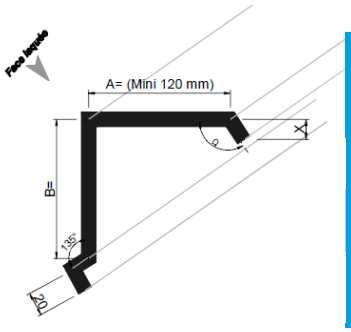

Profil	Lg. Standard (ml)	X (mm)	Ω (degré)	Support	A définir	Règle (mm)	Dev. (mm)
Couverture 3.333.45	2.00, 3.00, 4.00	43	130	Acier prélaqué 75/100° / Acier galvanisé 75/100°	A, B & Ω, X	A + B = 277 mini A = 120 *A= 120 & B = 157 (par défaut)*	337
Couverture 4.250.35		35	120				
Panneau 4.250.37 ou 3.333.27		37	115				

PROFIL C
profilages & pliages acier

► Rive de pignon

Modèle 25 ◄

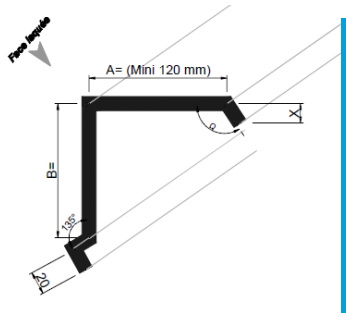

Profil	Lg. Standard (ml)	X (mm)	Ω (degré)	Support	A définir	Règle (mm)	Dev. (mm)
Couverture 3.333.45	2.00, 3.00, 4.00	43	130	Acier prélaqué 75/100° / Acier galva-nisé 75/100°	A, B & Ω, X	A + B = 333 mini A = 120 *A= 120 & B = 213 (par défaut)*	393
Couverture 4.250.35		35	120				
Panneau 4.250.37 ou 3.333.27		37	115				

► Rive de pignon

Modèle 26 ◄

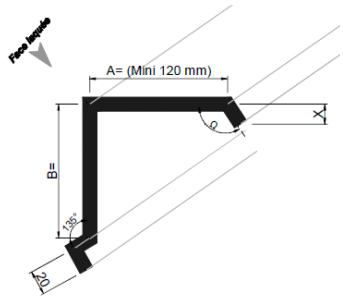

Profil	Lg. Standard (ml)	X (mm)	Ω (degré)	Support	A définir	Règle (mm)	Dev. (mm)
Couverture 3.333.45	2.00, 3.00, 4.00	43	130	Acier prélaqué 75/100° / Acier galva-nisé 75/100°	A, B & Ω, X	A + B = 412 mini A = 120 *A= 185 & B = 227 (par défaut)*	472
Couverture 4.250.35		35	120				
Panneau 4.250.37 ou 3.333.27		37	115				

► Cloisoir échancré

Modèle 27 ◄

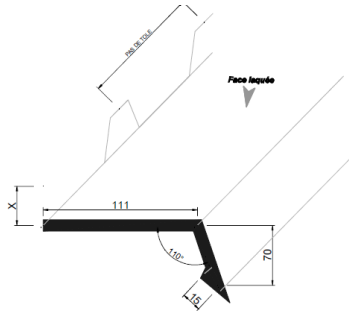

Profil	X (mm)	Support	A définir	Lg. Sd / Utile		Dev. (mm)
Couverture 3.333.45	43	Acier galvanisé 75/100° / Acier prélaqué 75/100°		2.20	2.00	236
Couverture 4.250.35	35					
Panneau 4.250.37	37+EP					
Panneau 3.333.37	37+EP					

► Faitière simple aérée

Modèle 28 ◄

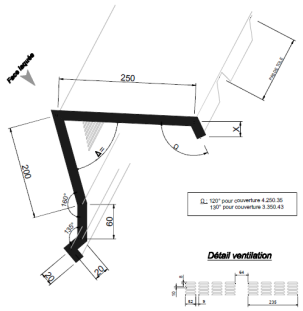

Profil	Lg. sd / Utile	X (mm)	Ω (degré)	Support	A définir	Dev. (mm)
Couverture 3.333.45	2.20 / 2.00	43	130	Acier galvanisé 75/100° / Acier prélaqué 75/100°	Ω, X	590
Couverture 4.250.35		35	120			
Panneau 4.250.37 ou 3.333.27		37	115			

► Faitière double aérée

Modèle 29 ◄

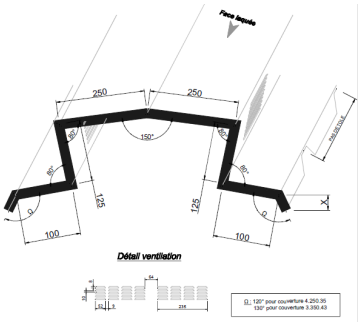

Profil	Lg. sd / Utile	X (mm)	Ω (degré)	Support	A définir	Dev. (mm)
Couverture 3.333.45	2.20 / 2.00	43	130	Acier galvanisé 75/100° / Acier prélaqué 75/100°	Ω, X	1020
Couverture 4.250.35		35	120			
Panneau 4.250.37 ou 3.333.27		37	115			

PROFIL C 10 rue des Hayes - 39380 Vaudrey - Tél. 03 84 71 72 72 - contact@profilc.com - www.profilc.com

PROFIL

► Faitière en solin aérée

Modèle 30 ◄

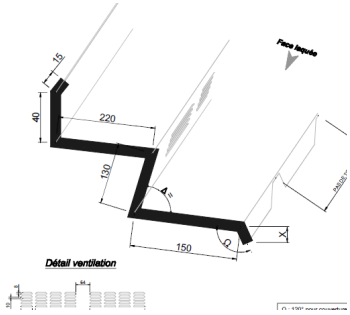

Profil	Lg. sd / Utile	X (mm)	Ω (degré)	Support	A définir	Dev. (mm)
Couverture 3.333.45	2.20	43	130	Acier galvanisé 75/100° / Acier prélaqué 75/100°	Ω, X & **D**	590
Couverture 4.250.35		35	120			
Panneau 4.250.37 ou 3.333.27	2.00	37	115			

► 1/2 Faitière à boudin aérée

Modèle 31 ◄

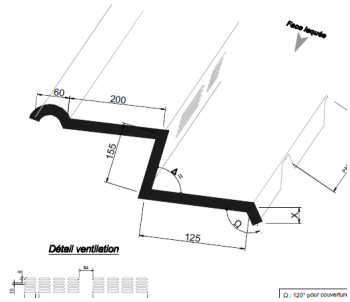

Profil	Lg. sd / Utile	X (mm)	Ω (degré)	Support	A définir	Dev. (mm)
Couverture 3.333.45	2.20	43	130	Acier galvanisé 75/100° / Acier prélaqué 75/100°	Ω, X & **D**	590
Couverture 4.250.35		35	120			
Panneau 4.250.37 ou 3.333.27	2.00	37	115			

► Faitière en solin

Modèle 32 ◄

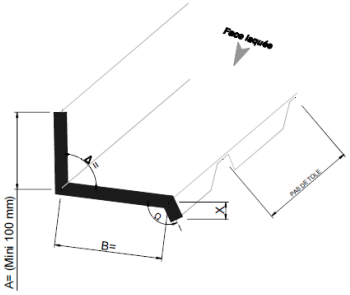

Profil	Lg. sd / Utile	X (mm)	Ω (degré)	Support	A définir	Règle (mm)	Dev. (mm)
Couverture 3.333.45	2.20	43	130	Acier prélaqué 75/100° / Acier galva-nisé 75/100°	A, B & Ω, X,**D**	A + B = 302 mini A = 100 *A= 100 & B = 202 (par défaut)*	337
Couverture 4.250.35		35	120				
Panneau 4.250.37 ou 3.333.27	2.00	37	115				

► Faitière double

Modèle 33 ◄

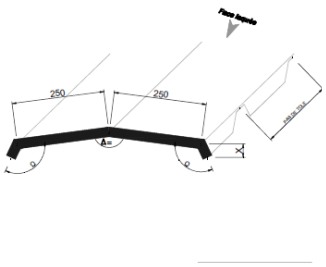

Profil	Lg. sd / Utile	X (mm)	Ω (degré)	Support	A définir	Dev. (mm)
Couverture 3.333.45	2.20	43	130	Acier galvanisé 75/100° / Acier prélaqué 75/100°	Ω, X & **D**	570
Couverture 4.250.35		35	120			
Panneau 4.250.37 ou 3.333.27	2.00	37	115			

► Faitière simple

Modèle 34 ◄

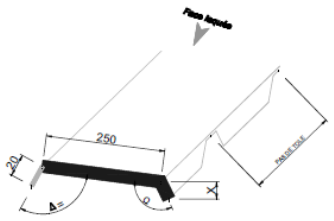

Profil	Lg. sd / Utile	X (mm)	Ω (degré)	Support	A définir	Dev. (mm)
Couverture 3.333.45	2.20	43	130	Acier galvanisé 75/100° / Acier prélaqué 75/100°	Ω, X & **D**	295
Couverture 4.250.35		35	120			
Panneau 4.250.37 ou 3.333.27	2.00	37	115			

PROFIL C
profilages & pliages acier

► Faitière simple

Modèle 35 ◄

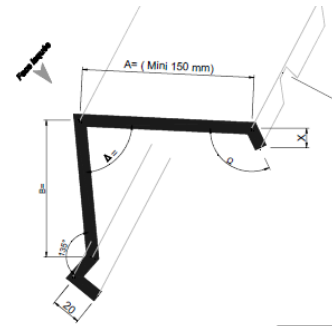

Profil	Lg. sd / Utile	X (mm)	Ω (degré)	Support	A définir	Règle (mm)	Dev. (mm)
Couverture 3.333.45	2.20 - 2.30	43	130	Acier prélaqué 75/100° / Acier galva-nisé 75/100°	A, B & Ω, X ,**D**	A + B = 277 mini A = 120 *A= 150 & B = 127 & **D**= 90° (par défaut)*	337
Couverture 4.250.35		35	120				
Panneau 4.250.37 ou 3.333.27	2.00 -2.10	37	115				

► Faitière simple

Modèle 36 ◄

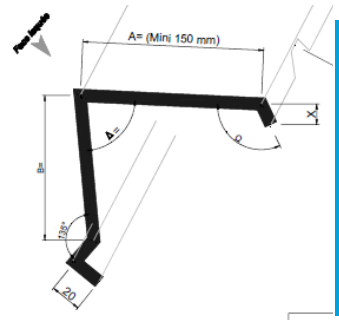

Profil	Lg. sd / Utile	X (mm)	Ω (degré)	Support	A définir	Règle (mm)	Dev. (mm)
Couverture 3.333.45	2.20 - 2.30	43	130	Acier prélaqué 75/100° / Acier galva-nisé 75/100°	A, B & Ω, X, **D**	A + B = 333 mini A = 120 *A= 150 & B = 183 & **D**= 90° (par défaut)*	393
Couverture 4.250.35		35	120				
Panneau 4.250.37 ou 3.333.27	2.00 - 2.10	37	115				

► 1/2 faitière à boudin

Modèle 37 ◄

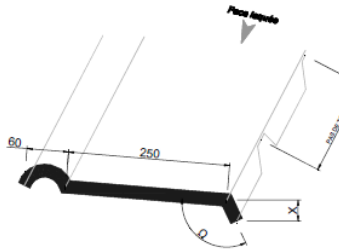

Profil	Lg. sd / Utile	X (mm)	Ω (degré)	Support	A définir	Dev. (mm)
Couverture 3.333.45	2.20 2.30	43	130	Acier galvanisé 75/100° / Acier prélaqué 75/100°	Ω, X	393
Couverture 4.250.35		35	120			
Panneau 4.250.37 ou 3.333.27	2.00 - 2.10	37	115			

► Faitière double économique

Modèle 38 ◄

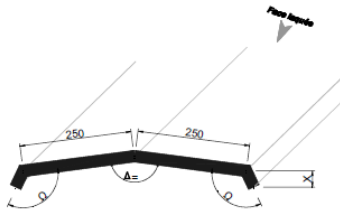

Profil	Lg. sd / Utile	X (mm)	Ω (degré)	Support	A définir	Dev. (mm)
Couverture 3.333.45	2.20- 2.30	43	130	Acier galvanisé 75/100° / Acier prélaqué 75/100°	Ω, X & **D**	393
Couverture 4.250.35		35	120			
Panneau 4.250.37 ou 3.333.27	2.00 - 2.10	37	115			

► Sous faitière

Modèle 39 ◄

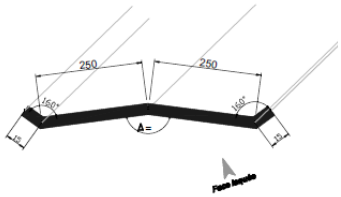

Support	Lg. Standard (ml)	A définir	Règle (mm)	Dev. (mm)
Acier galvanisé 75/100°	2.00, 3.00, 4.00	Ω, & **D**		570
Acier prélaqué 75/100°				

PROFIL C 10 rue des Hayes - 39380 Vaudrey - Tél. 03 84 71 72 72 - contact@profilc.com - www.profilc.com

PLIAGES STANDARDS POUR ETANCHEITE

PROFIL C
profilages & pliages acier

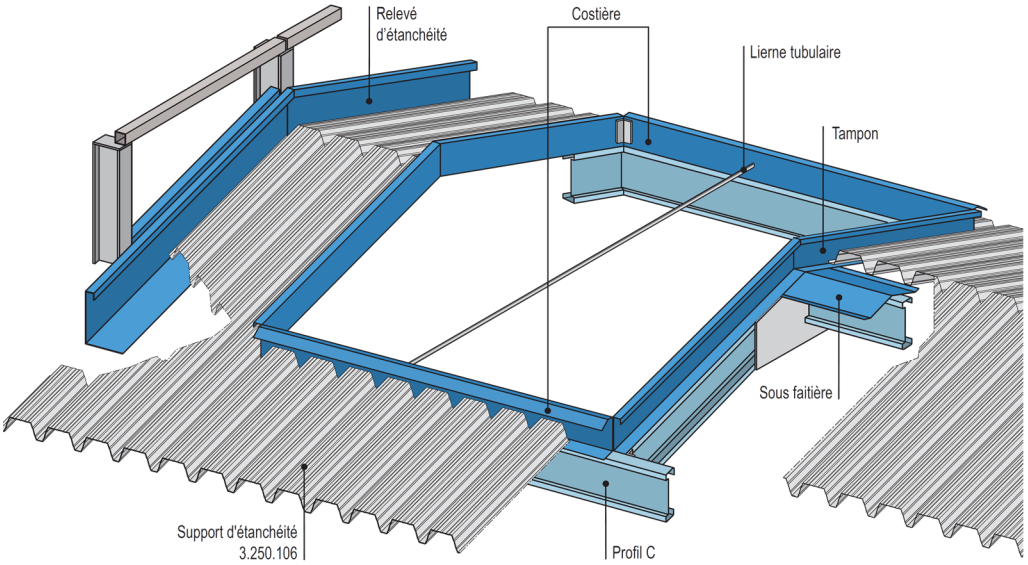

► Montant de costière

Modèle 41 ◄

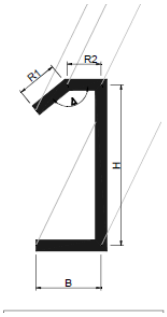

Support	Lg. Standard (ml)	A définir	Règle (mm)	Dev. (mm)
Acier galvanisé 30/10°	6.00			507

► Montant de costière

Modèle 42 ◄

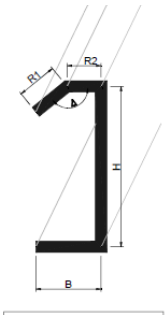

Support	Lg. Standard (ml)	A définir	Règle (mm)	Dev. (mm)
Acier galvanisé 75/100°	6.00			477

PLIAGES STANDARDS POUR BARDAGE 40.300

PROFIL C
profilages & pliages acier

► Pied de façade sur bavette basse

Pose horizontale Modèle 46 ◄

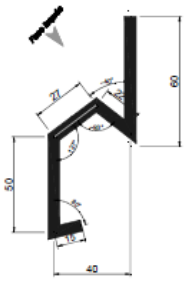

Support	Lg. Standard (ml)	A définir	Règle (mm)	Dev. (mm)
Acier galvanisé 75/100°	2.00, 3.00, 4.00			170
Acier prélaqué 75/100°				

► Pied de façade sur pièce de départ

Pose horizontale Modèle 47 ◄

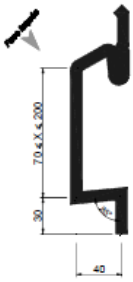

Support	Lg. Max (ml)	A définir	Règle (mm)	Dev. (mm)
Acier galvanisé 75/100°	Suivant profil 40 -300 max 6.00 m	X	$X_{mini} = 70$ $X_{maxi} = 200$	Profil 40-300
Acier prélaqué 75/100°				

► Coiffe d'acrotère

Modèle 48 ◄

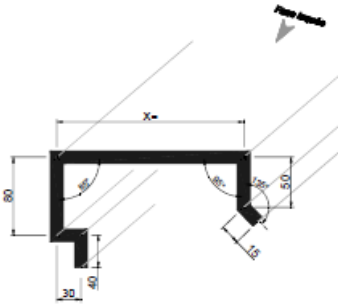

Support	Lg. Standard (ml)	A définir	Règle (mm)	Dev. (mm)
Acier galvanisé 75/100°	2.00, 3.00, 4.00	X	$X_{maxi} = 257$	472
Acier prélaqué 75/100°				

► Coiffe d'Acrotère

Modèle 49 ◄

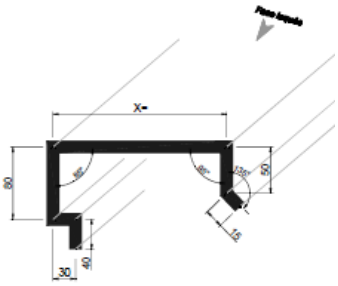

Support	Lg. Standard (ml)	A définir	Règle (mm)	Dev. (mm)
Acier galvanisé 75/100°	2.00, 3.00, 4.00	X	X_{maxi} = 375	590
Acier prélaqué 75/100°				

► Jonction transversale

Pose horizontale

Modèle 50 ◄

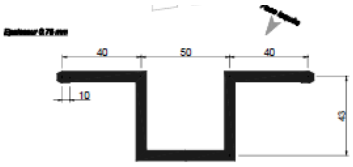

Support	Lg. maxi (ml)	A définir	Règle (mm)	Dev. (mm)
Acier galvanisé 75/100°	2.00, 3.00, 4.00			236
Acier prélaqué 75/100°				

► Angle

Pose verticale

Modèle 51 ◄

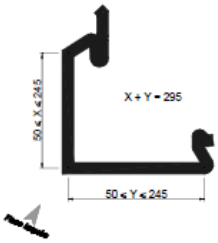

Support	Lg. Max (ml)	A définir	Règle (mm)	Dev. (mm)
Acier galvanisé 75/100°	Suivant profil 40 -300 max 6.00 m	X,Y	X+Y=295 X_{mini} et Y_{mini} = 50	Profil 40-300
Acier prélaqué 75/100°				

► Pied de façade

Pose horizontale

Modèle 52 ◄

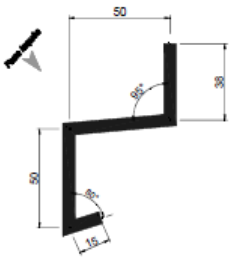

Support	Lg. maxi (ml)	A définir	Règle (mm)	Dev. (mm)
Acier galvanisé 75/100°	2.00, 3.00, 4.00			147
Acier prélaqué 75/100°				

PROFIL C

profilages & pliages acier

Informations générales

Norme EN - 1993-1-3

Marquage CE—1166-CPR-0218 suivant NF EN 1090-1

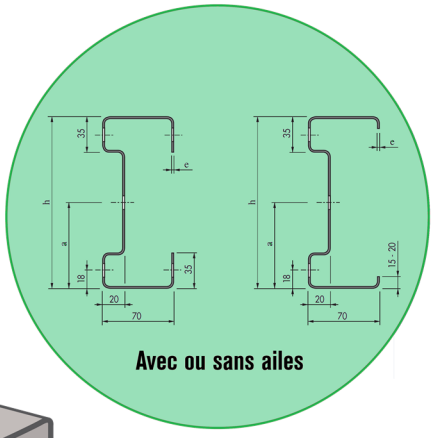

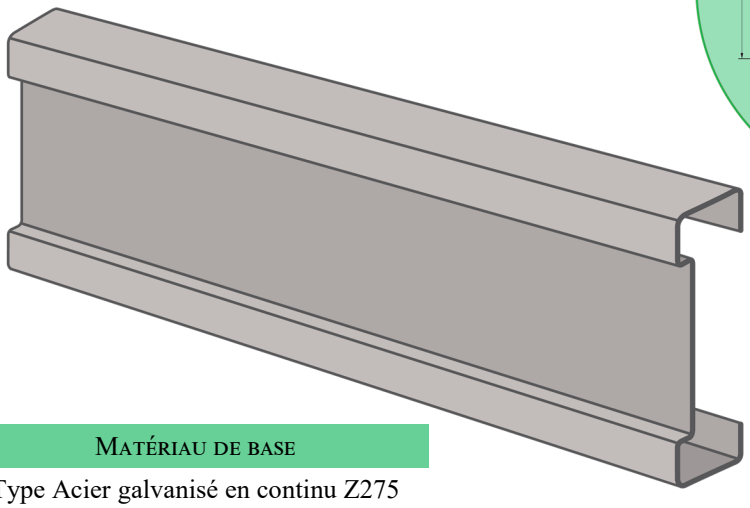

Matériau de base	
Type Acier galvanisé en continu Z275	
Norme NF EN 10147	
Classe 1	Nuance S350

Type	Hauteur (mm)	Largeur (mm)	X (mm)	Masse (kg/ml)	Section (cm^2)	IY (cm^4)	Iy (cm)	WY (cm^3)	IZ (cm^4)	Iz (cm)	WZ (mini, cm^3)
C120.15.35	120	70	84	4	5.037	106.80	4.605	17.81	32.47	2.539	8.304
C140.15.20	140	70	104	4	4.891	146.90	5.481	20.99	25.52	2.284	5.916
C140.15.35	140	70	104	4.24	5.329	154.90	5.392	22.14	32.76	2.479	8.259
C170.15.20	170	70	134	4.24	5.329	232.60	6.607	27.38	25.67	2.195	5.882
C170.15.35	170	70	134	4.59	5.767	247.20	6.547	29.09	33.13	2.397	8.203
C200.15.20	200	70	164	4.59	5.767	342.30	7.704	34.24	25.80	2.115	5.854
C200.18.35	200	70	164	5.92	7.464	438.40	7.664	43.84	39.80	2.309	9.718
C230.18.20	230	70	194	5.92	7.464	573.40	8.765	49.87	30.80	2.031	6.942
C230.18.35	230	70	194	6.34	7.992	613.90	8.765	53.40	40.13	2.441	9.671
C260.18.20	260	70	224	6.34	7.992	769.90	9.815	59.13	30.91	1.967	6.919
C260.24.35	260	70	224	8.98	11.38	1098	9.821	84.45	52.80	2.154	12.62
C260.27.35	260	70	224	10.11	12.80	1232	9.811	94.79	58.73	2.142	14.06
C300.24.20	300	70	264	8.98	11.62	1447	11.16	96.50	40.47	1.867	9.016
C300.27.20	300	70	264	10.11	13.07	1625	11.15	108.30	44.98	1.855	10.04
C300.27.35	300	70	264	10.74	13.87	1745	11.22	116.30	59.20	2.066	13.99
C300.32.35	300	70	264	12.73	16.42	2059	11.20	137.30	68.80	2.777	16.31
C350.24.35	350	70	314	10.45	13.50	2263	12.95	129.30	53.67	1.994	12.50
C350.27.35	350	70	314	11.76	15.20	2542	12.93	145.30	59.69	1.982	13.93
C350.32.35	350	70	314	13.94	18	3002	12.91	171.60	69.37	1.963	16.23

Les caractéristiques mécaniques sont données par des valeurs brutes

accessoires

PROFIL C
profilages & pliages acier

Éclisse

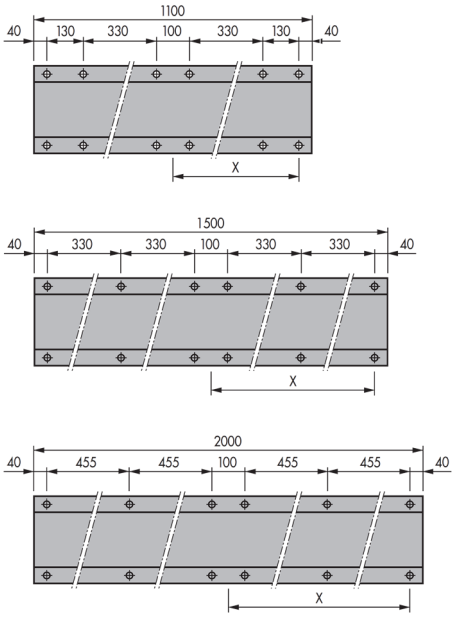

Échantignole

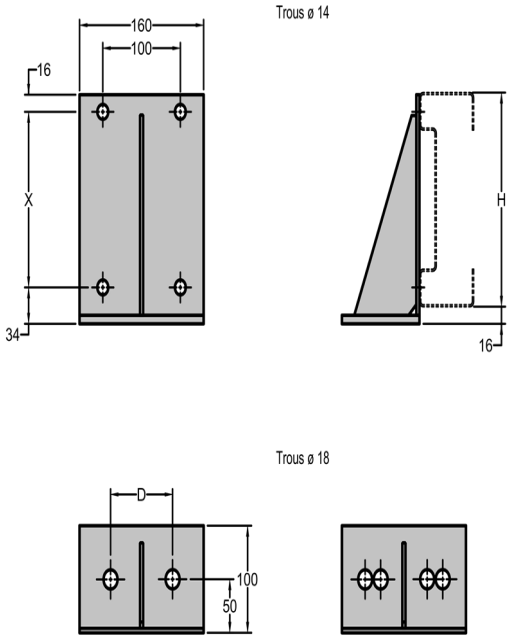

Panne	Eclisse	Hauteur (mm)	Longueur (mm)	Epaisseur (mm)	X (mm)
C170	EC170	170	1100	3.20	510
C200	EC200	200	1100	3.20	510
C230	EC230	230	1500	3.20	710
C260	EC260	260	1500	3.20	710
C300	EC300	300	1500	3.20	710
C300	EC300	300	2000	3.20	960
C350	EC350	350	2000	3.20	960

Panne*	Echanti-gnole à bou-lonner	Hauteur (mm)	Ecart stan-dard platine (mm)	Cote entre perçage X (mm)
C170	EB170	170	60/80/100	134
C200	EB200	200	60/80/100	164
C230	EB230	230	60/80/100	194
C260	EB260	260	60/80/100	224
C300	EB300	300	60/80/100	264
C300	EB300	300	60/80/100	264
C350	EB350	350	60/80/100	314

**Autres dimensions sur demande.*

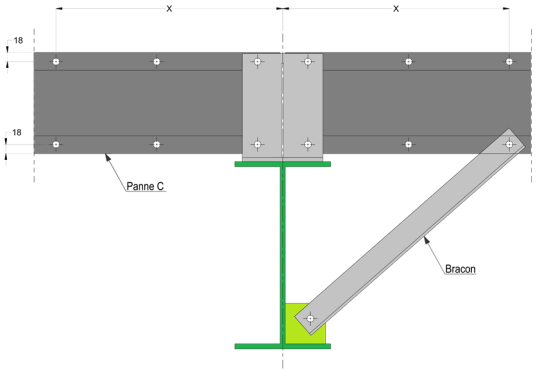

PROFIL C

profilages & pliages acier

accessoires

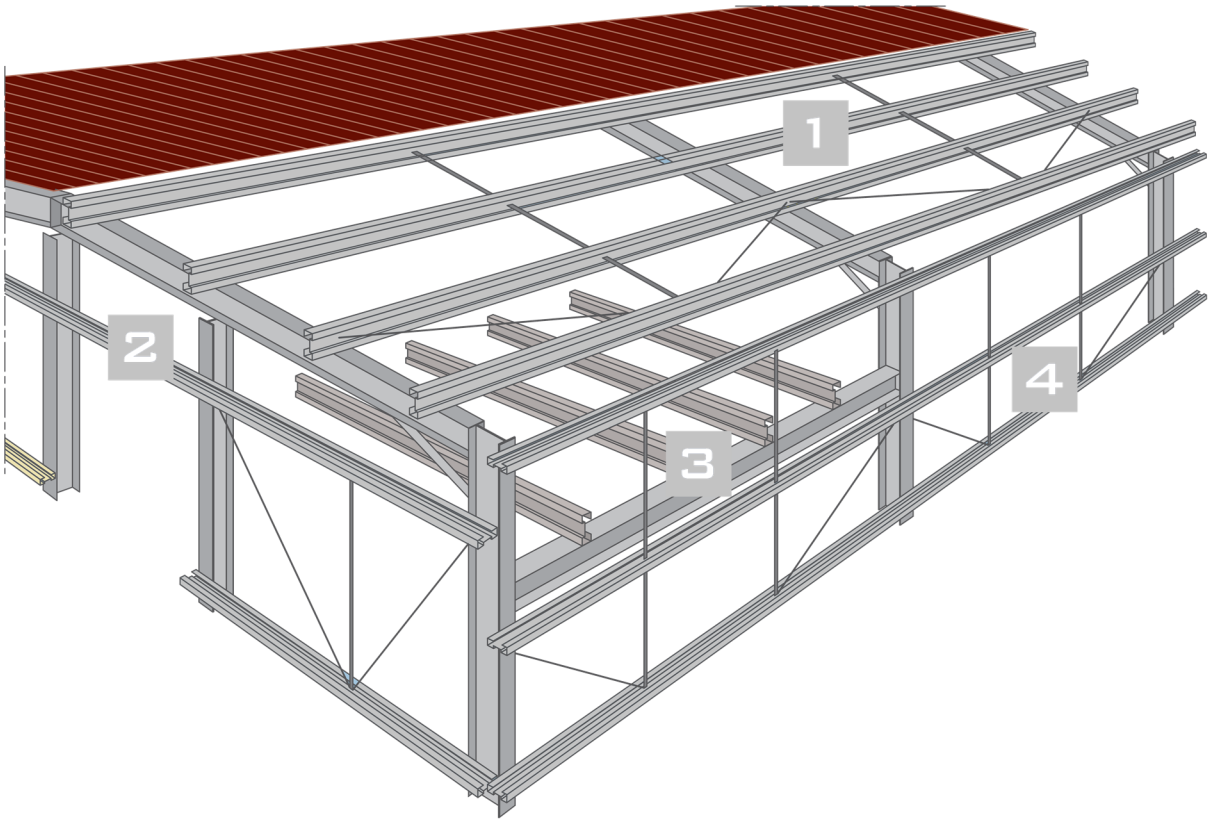

Technique

Descriptif technique et autres renseignements sur demande.

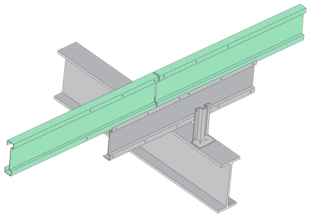

1 Panne

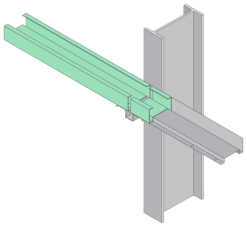

2 Lisse

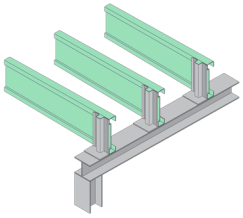

3 Solive

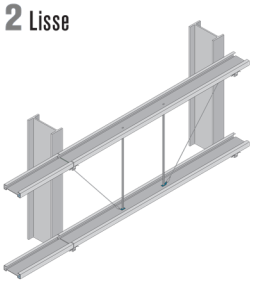

4 Lierne & tirant

Lierne

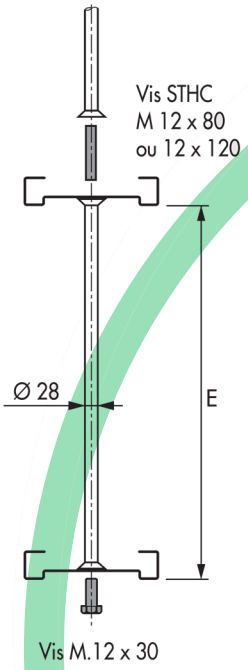

Tirant ajustable

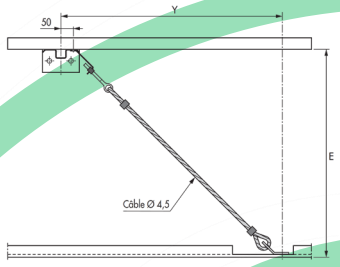

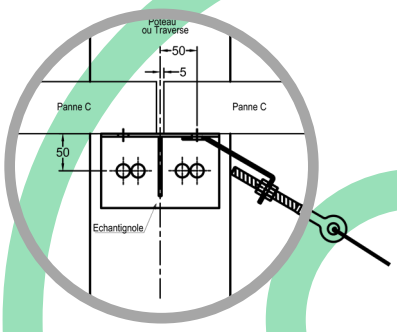

PROFIL C 10 rue des Hayes - 39380 Vaudrey - Tél. 03 84 71 72 72 - Fax. 03 84 81 59 51 contact@profilc.com - www.profilc.com

PROFIL C
profilages & pliages acier

Recherche & développement

Cette gamme est certifiée CE—1166-CPR-0218 suivant NF EN 1090-1 février 2012. Ce certificat atteste que toutes les dispositions convernant l'évaluation et la vérification de la constante des performances des profils à froid à usage d'empannage, lissage et solivage mis sur le marché en tant que produits de construction, décrites dans l'annexe ZA de la norme de référence EN 1090-1 ; février pour un système 2+, sont appliquées et que le produit satisfait à toutes les exigences prescrites dans cette normes.

La méthodologie de calcul des systèmes de pannes et lisses Profil C est élaborée avec la base réglementaire suivante :

- Eurocode 3 - Partie 1.1 : ENV 1993-1-1
- Eurocode 3 - Partie 1.3 : ENV 1993-1-3

La gamme Profil C, de profil à froid à usage d'empannage, lissage et solivage, a fait l'objet de campagnes d'essais reproduisant les conditions d'utilisation avec différents types de couvertures (tôle nervurée, polyester, fibrociment, ...). Les résultats de ces essais ont permis l'élaboration d'un logiciel "TRÈFLE" version 3.18 permettant la justification des composants du système.

Commercial

Nos technico-commerciaux, à partir de vos données, caractéristiques du bâtiment, charges climatiques et charges d'entretien, vous établissent rapidement une étude technique et commerciale.

À la réception de votre commande, ils établissent des plans de détails, le repérage sur un plan d'ensemble et le dossier de justification pour les bureaux de contrôle.

De plus, ils suivent la production des composants de votre dossier, jusqu'à la livraison sur le site de votre chantier.

Une seule et unique personne vous accompagne du devis à la livraison de votre propre système d'empannage ou de lissage.

Classe d'exécution

Classe d'exécution EXC1 à EXC3 selon la norme NF EN 1090-2 : octobre 2011

Conseils de sécurité pour la pose de couverture

Il convient d'éviter absolument de poser des paquets de couverture au milieu de la travée. Ils sont à poser au droit des portiques. Il est conseillé de limiter le poids de ceux-ci à 2000 daN.

Les pannes auxquelles la couverture ne serait pas encore fixée, ne peuvent en aucun cas être chargées (pas de déplacement des monteurs sur la couverture par exemple). La pose et la fixation de la couverture doivent débuter à partir des appuis. La pose du panneau suivant ne peut se faire qu'à la condition que son précédent ait été entièrement fixé.

Toute transformation ou aménagement des systèmes d'empannage ou de lissage ne pourra se faire sans avis du constructeur.

PROFIL C

profilages & pliages acier

Informations générales

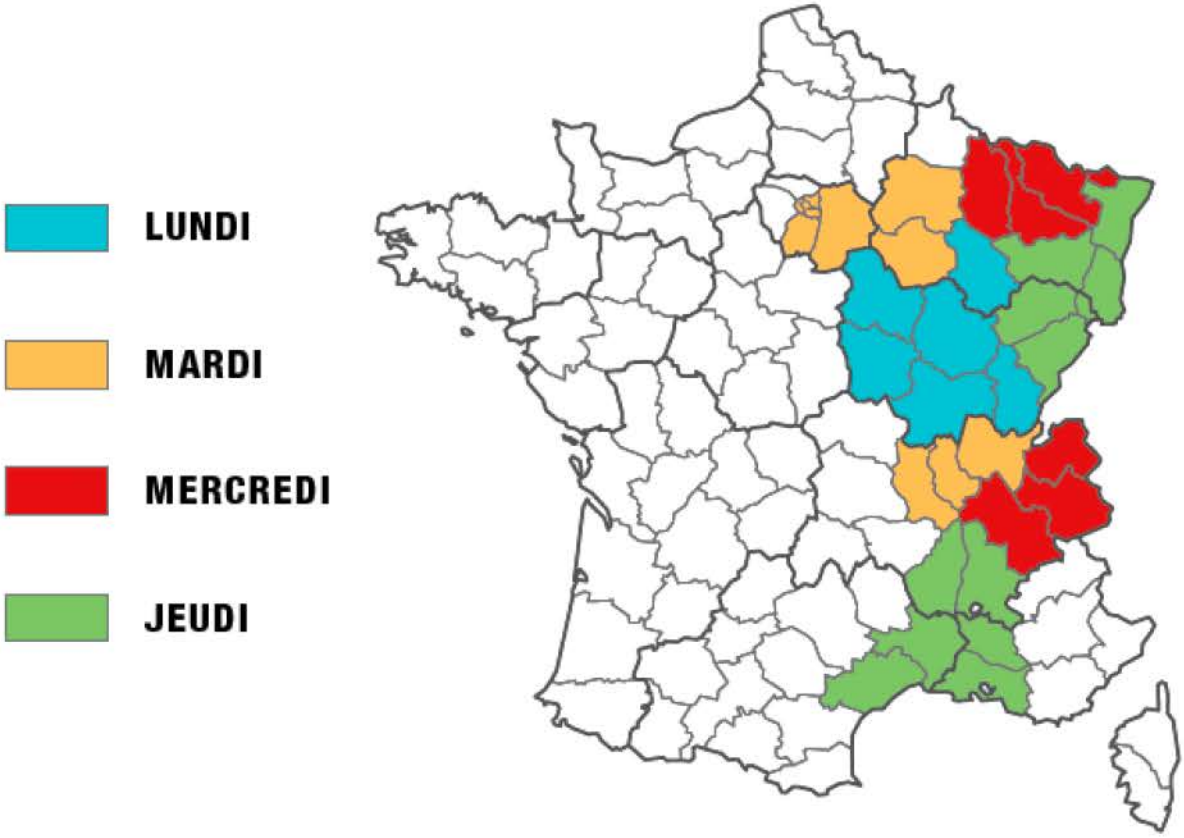

AUTRES DÉPARTEMENTS ET EXPÉDITIONS À LA CARTE

Pour les autres départements et les expéditions à la carte (chantier), merci de contacter directement notre responsable logistique **03.84.81.25.31**

Pour toutes demandes d'expéditions hors jour habituel de livraison, nous vous remercions de communiquer votre souhait au minimum **3 JOURS AVANT.**

PROFIL C 10 rue des Hayes - 39380 Vaudrey - Tél. 03 84 71 72 72 - contact@profilc.com - *www.profilc.com*

PROFIL C
profilages & pliages acier

Revêtement métallique

SANS PRÉLAQUAGE
Le revêtement métallique des produits non prélaqués doit être défini à la commande selon l'emploi envisagé du produit et notamment l'exposition atmosphérique. En l'absence de spécifications précises, les produits non prélaqués sont livrés avec un revêtement de galvanisation Z275.

PRÉLAQUAGE SUR GALVANISATION
Ils doivent être désignés selon leur catégorie par référence aux Normes NFP 34-205-1 (DTU 40-35) ou/et NF P 34-301 (en fonction du produit). Les revêtements de chaque face doivent être définis à la commande selon l'emploi envisagé du produit et de l'exposition atmosphérique. En l'absence de spécifications précises, les produits prélaqués sont livrés avec en face A, un revêtement de catégorie IV et en face B, un envers de bande standard de catégorie II. Les teintes et aspects de revêtements organiques (envers de bande excepté) doivent être spécifiés sur la base du nuancier Profil C.

Transport
Le transport doit s'effectuer dans des conditions qui préservent les produits de l'humidité ou de la mouille. Il convient de vérifier l'état des paquets lors du déchargement, de façon à noter d'éventuels dégâts, présence d'eau ou de mouille franche, et de faire, le cas échéant et sans délai, les réserves qui s'imposent auprès du transporteur.

Manutention
Pour une manipulation des paquets par des engins de levage, veillez à protéger les rives et à utiliser une élingue à 4 brins, d'une longueur minimale de 3 m et d'une capacité minimale de 1000 DaN par brin.

Lors d'une manipulation des paquets par le dessous, protéger le dessous des paquets et utiliser un élévateur de capacité suffisante (poids maxi. par palette = 2000 DaN) doté d'un tablier dont l'écartement des fourches est égale à 1/4 de la longueur des tôles de la palette. Chaque palette est conçue exclusivement afin d'assurer le colisage et le déchargements de profils nervurées Profil C et ne peut faire l'objet d'aucun autre usage.

Attention : chaque palette doit être déchargée individuellement. Aucune circulation ne doit être autorisée sous la charge. En cas de doute, l'opération ne doit pas être accomplie.

En tout état de cause, le déchargement au lieu de livraison est assuré sous la responsabilité et sous la garde de l'acheteur. Veillez aux conditions de sécurité jointes au paquet. Pour leur dépilage, soulever les feuilles en évitant le frottement de l'extrémité d'une feuille sur celle du dessous.

Stockage
Le stockage doit s'effectuer :
- soit dans un bâtiment chauffé,
- soit sous abri ayant une bonne ventilation (magasin couvert, bâche, etc.),
- avec une inclinaison par rapport à l'horizontale pour favoriser le séchage.
- les produits revêtus d'un régulateur de condensation doivent être stockés à l'abri de la moindre humidité, du gel, du soleil et des fortes chaleurs.

Si les produits ont été mouillés par la pluie ou/et par la condensation, il faut impérativement sécher immédiatement les tôles une à une afin d'éviter toute détérioration des revêtements.

Il faut impérativement limiter au minimum la durée du stockage des produits sur chantier. En cas de stockage prolongé des paquets, les paquets doivent être contrôlés régulièrement et le film de protection est à enlever au plus tard trois mois à compter de la date demandée de mise à disposition.

Conditions de mise en œuvre
COUVERTURE / SUPPORT D'ÉTANCHÉITÉ
COFFRAGE PERDU / SUPPORT DE PLANCHER
Coupe sur le chantier : à la grignoteuse uniquement. Supprimer les ébarbures. Réparation de toutes les blessures dès la pose (les bombes de peinture ne doivent pas être utilisées).

Perçage : éliminer par balayage les particules métalliques provenant du perçage.

Fixations : utiliser les fixations appropriées pour éviter les couples électrochimiques.

Retouches : les retouches sont utilisées pour reprendre les rayures, éraflures ou griffures pouvant se produire sur le chantier dont la surface est de très faible dimension. La surface à retoucher doit préalablement être nettoyer de façon à éliminer tout corps étranger. Les peintures destinées aux réfections partielles peuvent avoir un léger écart de teinte et de brillance avec le revêtement prélaqué initial, cet écart sera d'autant moins important que la retouche sera soignée.

Pour des raisons de sécurité et afin d'obtenir un résultat optimal, il est nécessaire de fixer les plaques à l'avancement et de ne se déplacer que sur des produits complètement fixés.

De plus, le sens de pose et le fléchage des panneaux sur l'ensemble du bâtiment doivent être respecté pour les métallisés et les nacrés. Pour ces produits, il est recommandé de procéder par façade entière.

En atmosphère de bord de mer, mixte ou intérieur agressif il est conseillé de protéger les tranches.

À la conception de l'ouvrage, le mariage avec des matériaux créant des couples électrochimiques, les rétentions d'eau et les salissures sont à éviter. Un kit de traitement anti -condensation vous est fourni avec les tôles et doit être appliqué sur les zones de recouvrement et en bas de pente, en débord de toit.

Entretien
Pour garantir la longévité des tôles, un entretien annuel du bâtiment doit être effectué durant toute la vie du bâtiment au moyen d'une brosse douce ou à pression (max 50 bars), avec de l'eau claire ou un détergent fortement dilué (max 10% du volume d'eau) au PH neutre.

PROFIL C

profilages & pliages acier

Conditions générales de vente

1. Application - Opposabilité

La passation de commande implique l'adhésion entière et sans réserve de l'acheteur aux présentes C.G.V. qui prévalent sur toutes conditions générales d'achats sauf dérogation formelle et expresse de **Profil C**. Le fait pour le vendeur de ne pas se prévaloir de l'une des présentes dispositions ne vaut pas renonciation.

2. Commande

Toute commande doit être écrite sur un bon de commande et acceptée par notre société. Toute modification demandée par l'acheteur, ne sera prise en compte que si elle est formulée par écrit avant l'expédition du produit. Toute annulation, totale ou partielle, oblige l'acheteur à nous indemniser à hauteur de 50% de la valeur de la commande. La commande n'est réputée acceptée que lors du versement par l'acheteur d'une somme égale à 20% du prix TTC et sous la condition suspensive de son acceptation par l'assurance crédit de la société **Profil C**. L'offre de prix est valable un mois à compter de sa date et devient caduque au-delà.

3. Prix

Les produits sont fournis au prix établi au moment de la passation de la commande. Ils s'entendent hors taxes, hors frais d'emballage et de transport.

4. Confidentialité

Les études, plans, dessins et documents établis par **Profil C** demeurent sa propriété et ne peuvent être communiqués à des tiers ou utilisés par l'acheteur, et notamment pour sa propre publicité.

5. Livraison - Modalités

Sauf convention particulière, les frais de transport (assurés par **Profil C** ou par un tiers) sont à la charge de l'acheteur. Les délais de livraison sont purement indicatifs et leur dépassement ne peuvent justifier aucune demande de dommages et intérêts. Seul un retard de plus de 90 jours peut justifier l'annulation de la commande sans pénalité pour l'acheteur. Ce délai peut être prolongé en cas de force majeure, grève, incendie, faits de guerre, retard d'un fournisseur ou de modification de la commande initiale. Le vendeur est autorisé à procéder à des livraisons globales ou partielles, la livraison échelonnée ne pouvant justifier ni l'annulation de la commande ni le versement de dommages-intérêts. En toute hypothèse, la livraison ne peut intervenir que si l'acheteur est à jour de ses obligations envers le vendeur.

6. Livraison - Risques

Le transfert des risques sur le produit a lieu dès l'expédition des entrepôts du vendeur. Les produits voyagent aux risques et périls du destinataire, quel que soit le mode de transport et même si le transport est assuré par la société **Profil C**. Il appartient à l'acheteur en cas d'avarie apparente ou de manquant de faire toutes contestations nécessaires le jour même de la réception des marchandises, par écrit, sur le document accompagnant la livrasion et de confirmer ces réserves par L.R.A.R. auprès du transporteur dans les 48 heures qui suivent la réception des marchandises. À défaut, aucune réclamation ne sera admise ultérieurement.

7. Livraison - Réception

Le document lors de la réception doit être lisiblement signé par une personne habilitée, nommément désignée. Le refus de prendre la livraison non justifié emportera versement d'une pénalité forfaitaire de 10% du montant total de la livraison, **Profil C** se réservant le droit de contraindre l'acheteur à l'exécution de ses obligations. **Le déchargement est accompli sous la responsabilité exclusive de l'acheteur qui s'engage expressément à prendre connaissance et respecter les conditions et modalités figurant sur l'emballage de chacune des charges.**

Il appartient à l'acheteur de fournir toutes les justifications quant à la réalité des vices ou manquants constatés.

Les défauts et détériorations des produits livrés consécutifs à des conditions anormales de stockage et/ou conservation chez le client, notamment en cas d'un accident de quelque nature que ce soit, ne pourront ouvrir droit à la garantie due par notre société.

8. Retour

Aucun retour ne sera accepté sauf accord préalable ou demande de la part du vendeur. Tout produit retourné sans cet accord serait tenu à la disposition de l'acquéreur et ne donnerait lieu à aucun avoir. Les frais et risques de retour sont à la charge de l'acquéreur.

9. Facturation - Paiement

Conformément à la loi LME 04.08.2009, l'échéance de paiement des factures est de 45 jours fin de mois, le 10. Aucun escompte ne sera pratiqué.Toute somme non payée à l'échéance prévue donne lieu et mise en demeure préalable, au paiement des pénalités d'un montant au moins équivalent à une fois et demi le taux d'intérêt légal. Ces pénalités courent du jour de l'échéance jusqu'au paiement. En cas de paiement par effet de commerce, le défaut de retour de l'effet sera considéré comme un refus d'acceptation assimilable à un défaut de paiement. De même, lorsque le paiement est échelonné, le non-paiement d'une seule échéance entraînera l'exigibilité immédiate de la totalité de la dette, sans mise en demeure. **Toute détérioration du crédit de l'acheteur pourra justifier l'exigence de garanties ou d'un règlement comptant ou par traite payable à vue**. Dans le cas où un client passe une commande à notre société, sans avoir procédé au paiement de la (les) commande(s) précédente(s), notre société pourra refuser d'honorer la commande et de livrer la marchandise concernée, sans que le client puisse prétendre à une quelconque indemnité, pour quelque raison que ce soit.

10. Transfert de propriété

Les produits sont vendus avec une clause subordonnant expressément le transfert de leur propriété au paiement intégral et accessoire. La simple remise d'un titre de paiement ne constitue pas un paiement au sens de la présente clause, la créance originaire du vendeur subsistant avec toutes les garanties qui y sont attachées, y compris la réserve de propriété jusqu'à ce que ledit effet de commerce ait été effectivement payé. Nonobstant ce qui précède, **les risques de perte ou de détérioration des produits ainsi que les dommages qu'ils pourraient occasionner sont transférés dès la livraison à l'acheteur.** L'acheteur s'interdit de donner en gage ou de céder à titre de garantie la propriété des marchandises. En cas de revente, l'acheteur s'oblige à régler immédiatement le solde du prix restant dû au vendeur.

11. Garantie

Les biens vendus sont garantis contre tout vice provenant d'un défaut de matière, de fabrication ou de conception. La garantie est exclue si le vice résulte d'une intervention sur le bien par l'acheteur, de l'usure normale, d'une négligence ou d'un défaut d'entretien par l'acheteur. À cet égard, l'attention de l'acheteur est appelée sur la nécessité de se conformer expressément aux conditions de stockage et de mise en oeuvre figurant à l'intérieur des colis, le vendeur restant à disposition pour fournir tout complément d'information. La déclaration du vice apparent doit être faite dans les conditions figurant au point 6. La déclaration du vice non apparent doit parvenir au vendeur dans le délai de trente jours, à compter du jour où il en a pris connaissance. La garantie ne porte que sur le remplacement des produits défectueux, l'acheteur conservant à sa charge les frais de dépose-repose. L'indemnisation de tous autres préjudices matériels ou immatériels, directs ou indirects est exclue de la garantie. La garantie est limitée à une durée d'une année.

12. Compétence

Le présent contrat est régi par la loi française. Tout litige relatif à la formation, l'exécution ou l'interprétation du présent contrat, sera de la compétence du tribunal de commerce de Dole, même en cas d'appel en garantie ou de pluralité de défenseurs et quel que soit le lieu de paiement.